SONY

4-562-022-**11**(2) (LV)

Personiskā audio sistēma

Lietošanas instrukcijas

(2)

©2014 Sony Corporation http://www.sony.net/

ZS-PS50

BRĪDINĀJUMS

Lai samazinātu aizdegšanās vai elektrošoka risku, nepakļaujiet šo aparātu lietus vai mitruma iedarbībai.

Lai samazinātu aizdegšanās risku, nenosedziet iekārtas ventilācijas atveri ar avīzēm, galdautiem, aizkariem u.c. priekšmetiem. Nepakļaujiet iekārtu atklātas liesmas avotu (piemēram, aizdegtas sveces) iedarbībai.

Lai samazinātu aizdegšanās vai elektrotraumas risku, nepakļaujiet šo aparātu pilienu vai šļakatu iedarbībai, kā arī nenovietojiet uz aparāta ar šķidrumu pildītus priekšmetus, piemēram, vāzes.

Tā kā ierīces atvienošanai no elektroenerģijas tīkla tiek izmantota galvenā kontaktdakša, pievienojiet ierīci viegli pieejamai maiņstrāvas rozetei. Ja iekārtas darbībā ievērojat kaut ko neparastu, galveno kontaktdakšu nekavējoties atvienojiet no maiņstrāvas rozetes.

Kamēr ierīce ir pievienota sienas rozetei, tā no maiņstrāvas avota (elektroenerģijas tīkla) netiek atvienota pat tad, ja ir izslēgta.

Neuzstādiet ierīci norobežotā vietā, piemēram, grāmatplauktā vai iebūvētā skapītī.

Pārmērīgs austiņu skaņas spiediens var izraisīt dzirdes zudumu.

Nepakļaujiet baterijas (bateriju komplektu vai aparātu ar ievietotām baterijām/akumulatoriem) ilglaicīgi pārmērīgam karstumam, piemēram, saules stariem, ugunij vai tamlīdzīgi.

Nosaukuma plāksnīte atrodas uz apakšējā paneļa.

Barošanas avoti

Pievienojiet maiņstrāvas barošanas vadu **A** vai ievietojiet bateriju nodalījumā sešas LR14 (C formāta) baterijas (neietilpst komplektācijā) **B**.

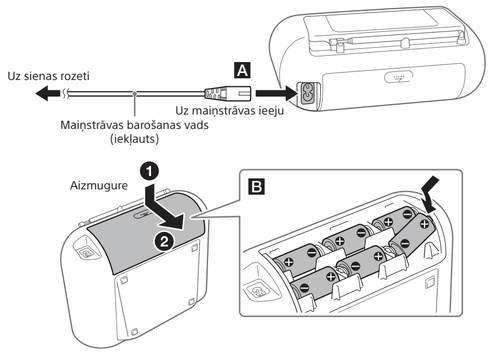

Piezīmes

- Nomainiet baterijas, kad izdziest indikators OPR/BATT 15 vai iekārtu vairs nevar lietot. Aizstājiet visas baterijas ar jaunām. Pirms bateriju nomaiņas noteikti izņemiet no iekārtas CD disku un atvienojiet no tās visas USB ierīces vai papildu komponentus.
- Lai izmantotu iekārtu ar baterijām, atvienojiet maiņstrāvas barošanas vadu no iekārtas un sienas kontaktligzdas.
- Gaidstāves režīmā, kad ir pievienots maiņstrāvas barošanas vads, displejā tiek rādīts uzraksts STANDBY.

Lai izmantotu barošanas pārvaldības funkciju (tikai Eiropas modeļiem)

Šī iekārta ir aprīkota ar automātiskās gaidstāves funkciju. Izmantojot šo funkciju, iekārta automātiski pāriet gaidstāves režīmā, ja aptuveni 15 minūtes tā netiek darbināta vai nav audio signāla izvades.
Lai ieslēgtu vai izslēgtu gaidstāves režīmu, spiediet VOL — 4, kad turat nospiestu pogu TUNE + 8. Ikreiz, kad nospiežat šīs pogas, displejā 2 sekundes mirgo uzraksts STANDBY un tiek parādīts uzraksts ON vai OFF.

Piezīmes

- Parādītais saturs displejā sāk mirgot 2 minūtes pirms pāriešanas gaidstāves režīmā.
- Automātiskā gaidstāves funkcija nav pieejama, ja tiek izmantota FM/AM funkcija.

Klientiem Eiropā

Paziņojums klientiem: turpmākā informācija attiecas tikai uz iekārtu, kas pārdota valstī, uz kuru attiecas ES direktīvas.

Šī produkta ražotājs ir Sony Corporation, 1-7-1 Konan Minato-ku Tokyo, 108-0075, Japāna (vai arī ražots šī uzņēmuma vārdā). Jautājumi saistībā ar produkta atbilstību Eiropas Savienības likumdošanai ir jāuzdod pilnvarotajam pārstāvim Sony Deutschland GmbH, Hedelfinger Strasse 61, 70327 Stuttgart, Vācija. Ja rodas jautājumi par remontu vai garantiju, skatiet atsevišķos servisa vai garantijas dokumentos norādītās adreses.

Atbrīvošanās no nolietotām baterijām/akumulatoriem, kā arī elektriskām un elektroniskām iekārtām (attiecas uz Eiropas Savienību un citām Eiropas valstīm ar atsevišķu savākšanas sistēmu)

Šis apzīmējums uz produkta, baterijas/akumulatora vai iepakojuma norāda, ka ar šo produktu un baterijām/akumulatoriem nedrīkst rīkoties kā ar mājsaimniecības atkritumiem. Noteiktām baterijām/akumulatoriem šis apzīmējums, iespējams, tiek izmantots kopā ar kādu ķīmisko simbolu. Dzīvsudraba (Hg) vai svina (Pb) ķīmiskais simbols tiek pievienots, ja baterijā/akumulatorā ir vairāk par 0,0005% dzīvsudraba vai 0,004% svina. Nodrošinot pareizu atbrīvošanos no šiem produktiem un baterijām/akumulatoriem, palīdzēsit nepieļaut iespējamo negatīvo ietekmi uz vidi un cilvēku veselību, ko varētu izraisīt neatbilstoša šādu atkritumu apstrāde. Materiālu pārstrāde palīdzēs taupīt dabas resursus.
Ja drošības, veiktspējas vai datu integritātes iemeslu dēļ ierīcei nepieciešams pastāvīgs savienojums ar iebūvētu bateriju/akumulatoru, šādu bateriju/akumulatoru drīkst nomainīt tikai kvalificēts servisa speciālists. Lai nodrošinātu pareizu šādas baterijas/akumulatora, kā arī elektriskās vai elektroniskās iekārtas apstrādi, beidzoties produkta kalpošanas laikam, nododiet šos produktus atbilstošā savākšanas vietā elektrisko un elektronisko iekārtu pārstrādei. Visu pārējo bateriju/akumulatoru gadījumā, skatiet sadaļu par to, kā no produkta droši izņemt bateriju/akumulatoru. Bateriju/akumulatoru nododiet atbilstošā savākšanas vietā izlietoto bateriju/akumulatoru pārstrādei. Lai iegūtu detalizētāku informāciju par šī produkta vai baterijas/akumulatora pārstrādi, sazinieties ar vietējo pašvaldību, mājsaimniecības atkritumu apsaimniekotāju vai veikalu, kurā iegādājāties šo produktu vai bateriju/akumulatoru.

Personiskā audio sistēma ir paredzēta, lai ar to atskaņotu mūzikas saturu CD diskos vai USB ierīcēs un klausītos radio stacijas.

Pamatdarbības

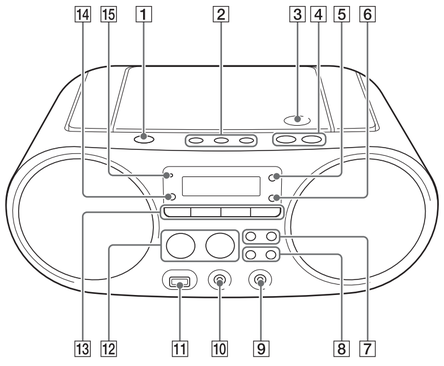

* Pogām ▶II 12 un VOL + 4 ir sataustāms punktiņš.

Pirms iekārtas lietošanas

Lai ieslēgtu vai izslēgtu barošanu

Nospiediet OPERATE 1. Šīs iekārtas barošanu var izslēgt arī, izmantojot tiešās ieslēgšanas funkciju (tālāk).
Šajā rokasgrāmatā darbības galvenokārt ir izskaidrotas, izmantojot tiešās ieslēgšanas funkciju.

Lai izmantotu tiešās ieslēgšanas funkciju

Nospiediet CD 13, USB 13, FM/AM 13, AUDIO IN 13 vai FAVORITE RADIO STATIONS (1-3) 2 laikā, kad iekārta ir izslēgta. Barošana tiek ieslēgta, un ir izvēlēta atbilstošā funkcija.

Lai regulētu skaļumu

Nospiediet VOL + vai — 4.

Lai klausītos ar austiņām

Pievienojiet austiņas ligzdai 🎧 (austiņas) 10.

Mūzikas diska atskaņošana

1 Nospiediet CD 13, lai ieslēgtu CD funkciju.
2 Nospiediet PUSH OPEN/CLOSE ⏏ 3, ievietojiet disku CD nodalījumā un pēc tam aizveriet nodalījuma vāciņu.

Disks tiek ielādēts, un displejā tiek parādīta diska informācija.

Audio CD
(Secīgi tiek rādīts kopējais ierakstu skaits un kopējais atskaņošanas ilgums.)

Kopējais ierakstu skaits

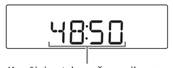

Kopējais atskaņošanas ilgums

MP3/WMA disks

Kopējais mapju skaits*1 Kopējais failu skaits

3 Nospiediet ▶II 12, lai sāktu atskaņošanu.

Atskaņošanas ilgums*2, 3

*1 Ja MP3/WMA faili atrodas tikai saknes direktorijā, displejā tiek parādīts uzraksts 001.
*2 Ja atskaņošanas ilgums pārsniedz 100 minūtes, displejā tiek rādīts "--:--".
*3 Spiežot DISPLAY 6, atskaņošanas ekrānā pārmaiņus tiek rādīts atskaņošanas ilgums, funkcijas nosaukums un pašreizējais ieraksta numurs (vai pašreizējās mapes un faila numurs).

Citas darbības

Lai	Rīkojieties šādi
Pauzētu atskaņošanu	Nospiediet ▶II 12. Lai turpinātu atskaņošanu, nospiediet pogu vēlreiz.
Pārtrauktu atskaņošanu	Nospiediet ■ 12. Ja atskaņošana tika pārtraukta un nospiežat ▶II 12, atskaņošana tiek sākta no vietas, kur tā tika pārtraukta (atskaņošanas atsākšana).
MP3/WMA diskā atlasītu mapi	Nospiediet 🗀 + vai — 8.
Izvēlētos ierakstu/failu	Spiediet ⏮ vai ⏭ 7. Varat pa vienam izlaist ierakstus/failus.
Atrastu vietu ierakstā/failā	Atskaņošanas laikā turiet nospiestu pogu ⏮ vai ⏭ 7 un atlaidiet to nepieciešamajā vietā. Ja meklējat vietu pauzētā skaņdarbā, spiediet ▶II 12, lai sāktu atskaņošanu pēc vajadzīgās vietas atrašanas.

Padoms
Lai atceltu atskaņošanas atsākšanu, nospiediet ■ 12 laikā, kad CD ir apturēts.

Piezīme
Atskaņošanas atsākšana tiek atcelta tālāk norādītajos gadījumos:
— Ja atverat CD nodalījumu.
— Ja izslēdzat barošanu.

Mapju struktūras un atskaņošanas secības piemērs

Mapes un faili tiek atskaņoti tālāk aprakstītajā secībā. Tomēr atskaņošanas secība (atkarībā no izmantotās ierakstīšanas metodes) var atšķirties no sākotnējās secības diskā.

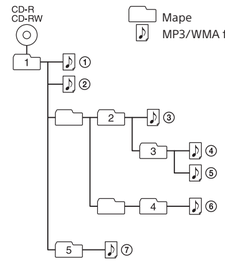

Piezīmes par MP3/WMA diskiem

- Kad tiek ievietots disks, iekārta nolasa visus failus šajā diskā. Nolasīšanas laikā mirgo uzraksts READ. Ja diskā ir daudz mapju vai no MP3/WMA atšķirīgu failu, var būt nepieciešams ilgs laiks, lai sāktu atskaņošanu vai sāktu atskaņot nākamo MP3/WMA failu.
- MP3/WMA disku izveides laikā nav ieteicams iekļaut failus, kas nav MP3/WMA faili, vai nevajadzīgas mapes.
- Atskaņošanas ilgumā no MP3 un WMA failiem atšķirīgie audio faili tiek izlaisti arī tad, ja šie faili ir iekļauti mapē.
- Šī iekārta atbalsta šādus audio formātus:
  — MP3: faila paplašinājums .mp3
  — WMA: faila paplašinājums .wma
  Ievērojiet: ja faila nosaukumam ir pareizs paplašinājums, bet faktiskais fails ir izveidots atšķirīgā audio formātā, iekārta var radīt troksni vai darboties nepareizi.
- Formāts MP3 PRO netiek atbalstīts.
- WMA failus, kas ir kodēti WMA DRM, WMA Lossless un WMA PRO formātā, nevar atskaņot.
- Šī iekārta diskā esošos audio failus nevar atskaņot šādos gadījumos:
  — ja kādā mapē ir vairāk par 999 audio failiem;
  — ja vienā diskā ir vairāk par 256 mapēm (ieskaitot mapi ROOT);
  — ja direktoriju līmeņu skaits (mapju dziļums) pārsniedz 8 (ieskaitot mapi ROOT).

USB ierīcē esošas mūzikas klausīšanās

Varat klausīties audio failus, kas saglabāti USB ierīcē (digitālā mūzikas atskaņotājā vai USB atmiņas datu nesējā).
Ar šo iekārtu var atskaņot MP3, WMA un AAC formāta* audio failus.

* Failus ar autortiesību aizsardzību (digitālā satura tiesību pārvaldību) šī iekārta nevar atskaņot.

Saderīgās USB ierīces

Tālāk norādītas USB ierīču saderības prasības.
Pirms izmantojat ierīci ar šo iekārtu, pārbaudiet, vai tā atbilst prasībām.

- Saderība ar USB 2.0 (pilns ātrums)
- Lielapjoma krātuves režīma atbalsts*

* Lielapjoma krātuves režīms ir režīms, kas nodrošina resursierīces piekļuvi USB ierīcei, tādējādi ļaujot veikt failu pārsūtīšanu. Vairākums USB ierīces atbalsta lielapjoma krātuves režīmu.

1 Savienojiet USB ierīci ar Ψ (USB) portu 11.
2 Nospiediet USB 13, lai ieslēgtu vai izslēgtu USB funkciju.

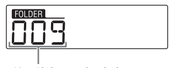

Kopējais mapju skaits

3 Nospiediet ▶II 12, lai sāktu atskaņošanu.

Atskaņošanas ilgums*1, 2

*1 Ja atskaņošanas ilgums pārsniedz 100 minūtes, displejā tiek rādīts "--:--".
*2 Spiežot DISPLAY 6, atskaņošanas ekrānā pārmaiņus tiek rādīts atskaņošanas ilgums, funkcijas nosaukums, kā arī pašreizējās mapes un faila numurs.

Citas darbības

Lai	Rīkojieties šādi
Pauzētu atskaņošanu	Nospiediet ▶II 12. Lai turpinātu atskaņošanu, nospiediet pogu vēlreiz*.
Pārtrauktu atskaņošanu	Nospiediet ■ 12. Ja atskaņošana tika pārtraukta un nospiežat ▶II 12, atskaņošana tiek sākta no vietas, kur tā tika pārtraukta (atskaņošanas atsākšana).
Atlasītu kādu mapi	Nospiediet 🗀 + vai — 8.
Atlasītu kādu failu	Spiediet ⏮ vai ⏭ 7. Varat pa vienam izlaist failus. Lai secīgi izlaistu failus, turiet nospiestu pogu ⏮ vai ⏭ 7 un atlaidiet to, kad sasniegts vajadzīgais fails.
Failā atrastu kādu vietu	Atskaņošanas laikā turiet nospiestu pogu ⏮ vai ⏭ 7 un atlaidiet to nepieciešamajā vietā. Ja meklējat vietu pauzētā skaņdarbā, spiediet ▶II 12, lai sāktu atskaņošanu pēc vajadzīgās vietas atrašanas.

* Atskaņojot VBR MP3/WMA/AAC failu, atskaņošana var tikt turpināta no citas vietas.

Piezīme
Pirms atvienojat USB ierīci, turiet nospiestu pogu ■ 12, līdz tiek parādīts uzraksts "no DEV", un pēc tam izslēdziet iekārtu vai pārslēdzieties uz citām funkcijām. Ja USB ierīce tiek nomenta, neveicot šīs darbības, var tikt bojāti USB ierīcē esošie dati vai pati ierīce.

Mapju struktūras un atskaņošanas secības piemērs

Mapes un faili tiek atskaņoti tālāk aprakstītajā secībā. Tomēr atskaņošanas secība (atkarībā no izmantotās ierakstīšanas metodes) var atšķirties no sākotnējās secības USB ierīcē.

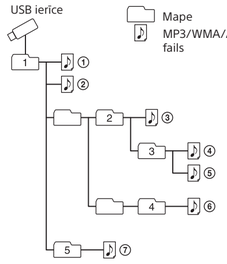

Piezīmes par USB ierīci

- Atskaņošanas uzsākšanai var būt nepieciešams daudz laika, ja:
  — mapju struktūra ir sarežģīta;
  — USB ierīce ir tuvu ietilpības ierobežojumam.
- Pievienojot USB ierīci, iekārta nolasa visus ierīcē esošos failus. Ja ierīcē ir daudz mapju vai failu, var paiet ilgs laiks, pirms iekārta pabeidz to nolasīšanu.
- Nesavienojiet USB ierīci ar iekārtu, izmantojot USB centrmezglu.
- Dažām pievienotajām USB ierīcēm pēc darbības veikšanas iespējama aizkave.
- Šī iekārta var neatbalstīt visas funkcijas, ko nodrošina pievienotā USB ierīce.
- Nesaglabājiet USB ierīcē, kas satur MP3/WMA/AAC failus, no MP3/WMA/AAC failiem atšķirīgus failus vai nevajadzīgas mapes.
- Atskaņošanas laikā no MP3, WMA un AAC failiem atšķirīgie audio faili tiek izlaisti arī tad, ja šie faili ir iekļauti mapē.
- Šī iekārta atbalsta šādus audio formātus:
  — MP3: faila paplašinājums .mp3
  — WMA: faila paplašinājums .wma
  — AAC: faila paplašinājums .m4a, .3gp vai .mp4
  Ievērojiet: ja faila nosaukumam ir pareizs paplašinājums, bet faktiskais fails ir izveidots atšķirīgā audio formātā, iekārta var radīt troksni vai darboties nepareizi.
- Formāts MP3 PRO netiek atbalstīts.
- WMA failus, kas ir kodēti WMA DRM, WMA Lossless un WMA PRO formātā, nevar atskaņot.
- AAC failus, kas kodēti ar autortiesībām aizsargātā AAC formātā, nevar atskaņot.
- Šī iekārta atbalsta AAC-LC (AAC Low Complexity — zemas sarežģītības AAC) profilu.
- Šī iekārta USB ierīcē esošos audio failus nevar atskaņot šādos gadījumos:
  — ja vienā mapē ir vairāk par 999 audio failiem;
  — ja vienā USB ierīcē ir vairāk par 5000 audio failiem;
  — ja vienā USB ierīcē ir vairāk par 256 mapēm (ieskaitot mapi ROOT);
  — ja direktoriju līmeņu skaits (mapju dziļums) pārsniedz 8 (ieskaitot mapi ROOT).
  Šīs skaits var mainīties atkarībā no failu un mapju struktūras.
- Saderība ar visu veidu kodēšanas/ierakstīšanas programmatūru netiek garantēta. Ja USB ierīcē esošie audio faili sākotnēji bija kodēti ar nesaderīgu programmatūru, šie faili var radīt troksni vai skaņas pārtraukumu, kā arī iespējams, ka tie vispār netiks atskaņoti.

Radio klausīšanās

1 Vairākkārt nospiediet FM/AM 13, lai ieslēgtu radio funkciju un izvēlētos FM vai AM joslu.
2 Turiet nospiestu pogu TUNE + vai — 8, līdz displejā sāk mainīties frekvenci apzīmējošie cipari.
Iekārta automātiski pārbauda radio frekvences un pārtrauc šo darbību, tiklīdz atrod skaidri uztveramu staciju.
Ja nevarat noskaņoties uz staciju, izmantojot automātiskās meklēšanas režīmu, vairākkārt nospiediet TUNE + vai — 8, lai mainītu frekvenci ar noteiktu soli.
Ja tiek uztverta FM stereo apraide, displejā tiek izgaismots uzraksts ST.

Padomi

- Staciju noskaņošanas laikā izmantojamā frekvences mērvienība FM joslai ir MHz, bet AM joslai — kHz.
- Ja stereo FM uztveršana ir trokšņaina, vairākkārt nospiediet FM MODE 5, līdz displejā ir redzams uzraksts Mono. Nebūs stereo efekta, bet uztveršana uzlabosies.

Lai mainītu FM/AM skaņošanas intervālu

(Tikai modeļiem, kas paredzēti Bolīvijai, Čīlei, Paragvajai, Peru, Urugvajai, Malaizijai, Filipīnām un Singapūrai)
FM/AM skaņošanas intervālu vajadzības gadījumā var mainīt, izmantojot tālāk aprakstītās darbības.

1 Vairākkārt nospiediet FM/AM 13, lai izvēlētos joslu.
2 Turiet nospiestu pogu ENTER 6, līdz displejā mirgo uzraksts "FM-xx" vai "AM-xx".
3 Turiet nospiestu pogu FM/AM 13, līdz tiek parādīts pašreizējais skaņošanas solis.
4 Spiediet ⏮ vai ⏭ 7, lai izvēlētos vajadzīgo skaņošanas soli.
FM joslai var izvēlēties "FM 50K" (50 kHz intervālam) vai "FM 100K" (100 kHz intervālam), un AM joslai var izvēlēties "AM 9K" (9 kHz intervālam) vai "AM 10K" (10 kHz intervālam).
5 Nospiediet ENTER 6.

Mainot skaņošanas intervālu, tiek dzēstas visas iekārtā iepriekš saglabātās FM/AM stacijas. Atiestatiet savas iepriekš izvēlētās stacijas pēc skaņošanas intervāla maiņas.

Lai uzlabotu radio uztveršanu

Pārorientējiet antenu, lai uzlabotu FM uztveršanu.

Pārvietojiet pašu iekārtu, lai uzlabotu AM uztveršanu.

Staciju saglabāšana ar pogām FAVORITE RADIO STATIONS

Pogām FAVORITE RADIO STATIONS (1-3) varat piešķirt trīs iecienītākās stacijas. Iestatiet vienu FM vai AM programmu katrai pogai.

1 Vairākkārt nospiediet FM/AM 13, lai ieslēgtu radio funkciju un izvēlētos FM vai AM joslu.
2 Noskaņojieties uz staciju, kuru vēlaties izmantot kā iepriekš iestatīto staciju.
3 Nospiediet un turiet vajadzīgo FAVORITE RADIO STATIONS (–SET) (1–3) pogu 2, līdz dzirdat skaņas signālu.
Noskaņotā stacija tiek piešķirta atlasītajai FAVORITE RADIO STATIONS (1–3) pogai, un displejā tiek izgaismots pogai atbilstošs skaitlis.

(Piemērs: FM 87,50 MHz piešķiršana numuram ❶)

Lai mainītu iepriekš iestatīto staciju

Atkārtojiet 1.–3. darbību.
Pogai iepriekš iestatītā stacija tiks aizstāta ar jauno staciju.

Iepriekš iestatītu staciju klausīšanās ar FAVORITE RADIO STATIONS

Nospiediet vajadzīgo FAVORITE RADIO STATIONS (1–3) pogu 2.

Piezīme
Lai izvairītos no tā, ka iepriekš piešķirtā stacija tiek izmainīta kļūdas pēc, neturiet pogu nospiestu. Pretējā gadījumā šai pogai atbilstošā stacija tiks aizstāta ar staciju, uz kuru esat noskaņojies pašreiz.

Citas darbības

Atskaņošanas režīma izvēle

Kad disks/USB ierīce ir apturēta, varat iestatīt, ka iekārtai ieraksti vai faili jātaskaņo atkārtotā vai nejaušā secībā.

Vairākkārt nospiediet PLAY MODE 5.

PLAY/FM MODE

Katrā šīs pogas nospiešanas reizē displeja rādījums mainās šādi:

- Normāla atskaņošana (nav rādījuma)
- ↓ Viena ieraksta atkārtošana (1)
- ↓ Visu ierakstu atkārtošana
- ↓ Izvēlētās mapes atskaņošana*
- ↓ Izvēlētās mapes atkārtota atskaņošana*
- ↓ Atskaņošana jauktā secībā
- ↓ Programmas atskaņošana (PGM)
- ↓ Programmas atkārtota atskaņošana (, PGM)

* Šīs funkcijas ir pieejamas tikai tad, kad atskaņojat MP3/WMA failus MP3/WMA diskā vai MP3/WMA/AAC failus USB ierīcē.

Atkārtota ierakstu/failu atskaņošana

Varat iestatīt, ka iekārtai atkārtoti jāatskaņo CD-DA ieraksti audio CD diskā, MP3/WMA faili CD-R/CD-RW diskā vai MP3/WMA/AAC faili USB ierīcē, izmantojot parastās un programmas atskaņošanas režīmus.

1. Nospiediet CD 13 vai USB 13, lai ieslēgtu CD vai USB funkciju.
2. Izpildiet tālāk aprakstītās darbības.

Lai atkārtotu	Rīkojieties šādi
Vienu ierakstu/ failu	1 Vairākkārt nospiediet PLAY MODE 5, līdz ir redzama norāde 1. 2 Spiediet ⏮ vai ⏭ 7, lai izvēlētos atkārtojamo ierakstu/failu. 3 Nospiediet ▶II 12.
Visus ierakstus/ failus	1 Vairākkārt nospiediet PLAY MODE 5, līdz ir redzama norāde . 2 Nospiediet ▶II 12.
Izvēlētos mapi MP3/WMA diskā vai USB ierīcē	1 Vairākkārt nospiediet PLAY MODE 5, līdz ir redzams simbols un . 2 Izvēlieties mapi, spiežot + vai – 8. 3 Nospiediet ▶II 12.
Ieprogrammētus ierakstus/failus	1 Pievienojiet programmai ierakstus/failus (sk. sadaļu Savas programmas izveide (programmas atskaņošana)). 2 Spiediet PLAY MODE 5, līdz displejā ir redzams uzraksts PGM un simbols . 3 Nospiediet ▶II 12.

Lai atceltu atkārtotu atskaņošanu

Nospiediet ■ 12, lai apturētu atskaņošanu, un pēc tam vairākkārt nospiediet PLAY MODE 5, līdz simbols (vai 1) pazūd no displeja.

Ierakstu/failu atskaņošana nejaušā (jauktā) secībā

Varat iestatīt, ka iekārtai jauktā secībā jāatskaņo CD-DA ieraksti audio CD diskā, MP3/WMA faili CD-R/CD-RW diskā vai MP3/WMA/AAC faili USB ierīcē.

1. Nospiediet CD 13 vai USB 13, lai ieslēgtu CD vai USB funkciju.
2. Vairākkārt nospiediet pogu PLAY MODE 5, līdz displejā ir redzams simbols .
3. Nospiediet ▶II 12, lai sāktu atskaņošanu jauktā secībā.

Lai atceltu atskaņošanu jauktā secībā

Nospiediet ■ 12, lai apturētu atskaņošanu, un pēc tam vairākkārt nospiediet PLAY MODE 5, līdz displejā vairs netiek rādīts simbols .

Padoms
Jauktās atskaņošanas laikā nevar izvēlēties iepriekšējo ierakstu/failu, spiežot ⏮ 7.

Savas programmas izveide (programmas atskaņošana)

Varat izveidot atskaņošanas secību, kurā iekļauti līdz 25 ierakstiem/failiem diskā/USB ierīcē.

1. Nospiediet CD 13 vai USB 13, lai ieslēgtu CD vai USB funkciju.
2. Vairākkārt nospiediet pogu PLAY MODE 5, līdz displejā ir redzams uzraksts PGM.
3. Spiediet ⏮ vai ⏭ 7, lai izvēlētos ierakstu/ failu.
   Ja vēlaties norādīt mapi, kas ietver MP3/WMA/ AAC failus, vispirms spiediet + vai – 8, lai izvēlētos mapi, pēc tam spiediet ⏮ vai ⏭ 7, lai izvēlētos failu.
4. Nospiediet ENTER 6.
   Ieraksts/fails tiek ieprogrammēts, un tiek parādīts programmēšanas darbības numurs.
   (Piemērs: audio CD)

Darbības numurs

5. Atkārtojiet 3. un 4. darbību, lai ieprogrammētu papildu ierakstus/failus.
6. Nospiediet ▶II 12, lai sāktu programmas atskaņošanu.
   Izveidotā programma ir spēkā, līdz atverat CD nodalījumu, pievienojat citu USB ierīci vai izslēdzat iekārtas barošanu. Lai vēlreiz atskaņotu to pašu programmu, nospiediet ▶II 12.

Piezīme
Ja mēģināsit ieprogrammēt 26 ierakstus/dziesmas vai vairāk, displejā mirgos uzraksts FULL.

Lai apskatītu ieprogrammētā ieraksta/faila informāciju

Pēc savas programmas izveides varat pārbaudīt informāciju par ieprogrammētajiem ierakstiem/ failiem.

Vairākkārt nospiediet DISPLAY 6; rādījums tiks mainīts tālāk norādītajā veidā:

Kopējais darbību skaits ↔ Pēdējā ieprogrammētā ieraksta/faila numurs.

Lai atceltu programmas atskaņošanu

Nospiediet ■ 12, lai apturētu atskaņošanu, un pēc tam vairākkārt nospiediet PLAY MODE 5, līdz displejā vairs netiek rādīts uzraksts PGM.

Lai izdzēstu visus ierakstus/failus pašreizējā programmā

Apturiet atskaņošanu un pēc tam nospiediet ■ 12. Tiek parādīts uzraksts noSTEP, un varat veidot jaunu programmu, veicot sadaļā "Savas programmas izveide (programmas atskaņošana)" aprakstītās darbības.

Radio staciju saglabāšana

Varat iekārtas atmiņā saglabāt radio stacijas.
Var saglabāt līdz 30 radio stacijām — 20 FM stacijas un 10 AM stacijas.

1. Vairākkārt nospiediet FM/AM 13, lai ieslēgtu radio funkciju un izvēlētos FM vai AM joslu.
2. Turiet nospiestu pogu FM/AM 13, līdz displejā mirgo uzraksts AUTO.

3. Nospiediet ENTER 6, lai saglabātu staciju.
   Stacijas atmiņā tiek saglabātas secībā no zemākām frekvencēm uz augstākām.

Ja stacijai nevar veikt automātisku iepriekšējo iestatīšanu

Staciju, kurai ir vājš signāls, ir iepriekš jāiestata manuāli.

1. Vairākkārt nospiediet FM/AM 13, lai izvēlētos joslu.
2. Noskaņojieties uz vēlamo staciju.
3. Turiet nospiestu pogu ENTER 6, līdz displejā mirgo uzraksts "FM-xx" vai "AM-xx".
   (Piemērs: FM)

4. Spiediet PRESET + vai – 8, līdz displejā mirgo izvēlētās stacijas iestatīšanas numurs.
5. Nospiediet ENTER 6, lai saglabātu staciju.
   Ja iepriekš iestatītajam numuram jau ir piešķirta cita stacija, tā tiek aizstāta ar jauno staciju.

Padoms
Iepriekš iestatītās radio stacijas paliek iekārtas atmiņā arī tālāk aprakstītajās situācijās:
—tiek atvienots maiņstrāvas barošanas vads;
—tiek izņemtas baterijas.

Iepriekš iestatītu radio staciju klausīšanās

1. Vairākkārt nospiediet FM/AM 13, lai ieslēgtu radio funkciju un izvēlētos FM vai AM joslu.
2. Spiediet PRESET + vai – 8, lai atlasītu iepriekšējā iestatījuma numuru, kas saglabāts izvēlētajai radio stacijai.

Padoms
Klausoties radio un vairākkārt nospiežot DISPLAY 6, radio informācija mainās, pārmaiņus rādot iepriekš iestatīto numuru un frekvenci.
Pēc 2 sekundēm iepriekš iestatītā numura vietā displejā automātiski tiek atjaunots frekvences rādījums.

Miega taimera izmantošana

Varat iestatīt, ka iekārtai ir automātiski jāizslēdzas pēc tam, kad pagājis iestatītais laiks.

1. Nospiediet SLEEP 14.
   Tiek parādīts noklusējuma iestatījums (90), un displejā iedegas indikators SLEEP.
2. Vairākkārt nospiediet SLEEP 14, lai izvēlētos nepieciešamo iestatījumu.

90 → 60 → 30 → 15 → OFF

Ikreiz, kad nospiežat pogu, displejā mainās ilgums (minūtēs), un izvēlētais iestatījums tiek automātiski apstiprināts pēc aptuveni 4 sekundēm.

Padoms
Varat pārbaudīt, cik ilgs laiks atlicis līdz ierīces izslēgšanai, vēlreiz nospiežot SLEEP 14, kad miega taimers jau ir iestatīts.

Papildu komponentu pievienošana

Izmantojot šīs iekārtas skaļruņus, varat izbaudīt papildu komponenta, piemēram, pārnēsājama digitālā mūzikas atskaņotāja, skaņu.
Pirms savienošanas noteikti izslēdziet visu komponentu barošanu.
Detalizētu informāciju skatiet pievienojamā komponenta lietošanas rokasgrāmatā.

1. Savienojiet ligzdu AUDIO IN 9 ar pārnēsājamā digitālā mūzikas atskaņotāja, skaņu.
   Pirms savienojuma izveides pārbaudiet, vai tas ir saderīgs ar šo ierīci.
2. Ieslēdziet pievienoto komponentu.
3. Nospiediet AUDIO IN 13 un sāciet atskaņot pievienotā komponenta skaņu.
   Pievienotā komponenta skaņa tiek izvadīta no skaļruņiem.

Lai iekārtu savienotu ar TV vai video rakstītāju/ atskaņotāju, izmantojiet paplašinājuma kabeli (neietilpst komplektācijā) ar stereo miniligzdu vienā pusē un diviem RCA spraudņiem otrā pusē.

Piesardzības pasākumi

Diski, kurus šī iekārta VAR atskaņot

- Audio CD (CD-DA*1 ieraksti)
- CD-R/CD-RW diski, kas satur MP3/WMA failus un ir pabeigti*2 pareizā veidā.

*1 CD-DA apzīmē Compact Disc Digital Audio (kompaktdisku digitālais audio). Tas ir audio CD disku ierakstīšanas standarts.
*2 Pabeigšana ir darbība, kuras rezultātā CD-R/CD-RW diski kļūst piemēroti atskaņošanai patērētāju disku atskaņotāju produktos, un vairākumā ierakstīšanas programmu pabeigšanu var aktivizēt vai deaktivizēt kā papildu iestatījumu diska izveides laikā.

Diski, kurus šī iekārta NEVAR atskaņot

- CD-R/CD-RW diski, kuri nav ierakstīti audio CD formātā vai formātos, kas atbilst ISO 9660 Level 1/ Level 2 vai Joliet
- CD-R/CD-RW diski ar sliktu ieraksta kvalitāti, saskrāpēti vai netīri CD-R/CD-RW diski, kā arī CD-R/CD-RW diski, kas ierakstīti ar nesaderīgu ierakstīšanas ierīci
- CD-R/CD-RW diski, kam ir atcelta pabeigšana vai pabeigšana veikta nepareizi

Piezīmes par diskiem

- Ja CD disks ir netīrs, notīriet to ar tīrīšanas drāniņu. Slaukiet disku virzienā no centra. Ja uz diska ir skrāpējumi, netīrumi vai pirkstu nospiedumi, var rasties izsekošanas kļūda.
- Nelietojiet šķīdinātājus, piemēram, benzīnu, atšķaidītāju, nopērkamus tīrīšanas līdzekļus vai vinila platēm domāto antistatisko aerosolu.
- Nepakļaujiet CD disku tiešai saules gaismai vai siltuma avotiem, piemēram, karstā gaisa kanāliem, kā arī neatstājiet to automašīnā, kas novietota tiešā saules gaismā, jo temperatūra automašīnā var būtiski palielināties.
- Nelīmējiet uz CD diska uzlīmes un neskrāpējiet tā virsmu.
- Pēc atskaņošanas glabājiet CD disku tā kastītē.

Piezīme par DualDisc diskiem

- DualDisc ir divpusējs disks, kura vienā pusē ir ierakstīts DVD materiāls, bet otrā pusē ir digitālais audio materiāls. Tomēr, tā ka audio materiāla puse neatbilst kompaktdisku (Compact Disc — CD) standartam, atskaņošana šajā produktā netiek garantēta.

Mūzikas diski, kas kodēti, izmantojot autortiesību aizsardzības tehnoloģijas

- Šis produkts ir domāts tādu disku atskaņošanai, kas atbilst kompaktdisku (Compact Disc — CD) standartam. Nesen dažas ierakstu kompānijas tirgoja dažādus mūzikas diskus, kas kodēti, izmantojot autortiesību aizsardzības tehnoloģijas. Ievērojiet, ka starp šiem diskiem ir arī tādi diski, kas neatbilst CD standartam, tāpēc iespējams, ka šis izstrādājums tos neatskaņos.

Par drošību

- Tā kā šajā CD atskaņotāja blokā izmantotais lāzera stars ir kaitīgs acīm, nemēģiniet izjaukt korpusu. Labošanu uzticiet tikai kvalificētam personālam.
- Ja kāds ciets priekšmets vai šķidrums nonāk iekārtā, atvienojiet iekārtu no rozetes un pirms turpmākas darbināšanas lūdziet to pārbaudīt kvalificētam servisa darbiniekam.
- Šajā iekārtā nevar atskaņot nestandarta formas (piem., sirds, kvadrāta, zvaigznes) diskus. Mēģinot izmantot šādus diskus, var sabojāt iekārtu. Neizmantojiet šādus diskus.

Par barošanas avotiem

- Maiņstrāvas padevei izmantojiet komplektācijā iekļauto maiņstrāvas barošanas vadu. neizmantojiet nekādu citu vadu.
- Ja iekārtu ilgāku laiku neplānojat izmantot, atvienojiet to no sienas rozetes.
- Laikā, kad neizmantojat baterijas, izņemiet tās, lai izvairītos no bojājuma, ko var izraisīt bateriju noplūde vai korozija.

Par novietojumu

- Neatstājiet iekārtu siltuma avotu tuvumā vai vietās, kas tiek pakļautas tiešai saules gaismas, pārmērīgu putekļu vai mehānisku triecienu iedarbībai, kā arī automašīnā, kas pakļauta tiešiem saules stariem.
- Nenovietojiet iekārtu uz slīpas vai nestabilas virsmas.
- Nenovietojiet neko 10 mm attālumā no korpusa aizmugures. Lai iekārta darbotos pareizi un tās komponenti ilgāk kalpotu, nenosprostojiet ventilācijas atveres.
- Tā kā skaļruņos tiek izmantots spēcīgs magnēts, neturiet iekārtas tuvumā personiskās kredītkartes, kurās izmantots magnētisks kodējums, vai pulksteņus ar atsperu mehānismu, lai novērstu iespējamos magnēta bojājumus.

Par darbību

- Ja iekārta no aukstuma tiek ienesta siltumā vai tiek novietota ļoti mitrā telpā, iespējama mitruma kondensēšanās uz objektīva CD atskaņotāja blokā. Šādā gadījumā iekārta nedarbosies pareizi. Ja tas notiek, izņemiet CD disku un pagaidiet aptuveni stundu, līdz mitrums ir izgarojis.

Par iekārtas ekspluatāciju

- Neatstājiet CD nodalījumu atvērtu, lai izvairītos no putekļu un gružu iekļūšanas iekārtā.

Par korpusa tīrīšanu

- Tīriet korpusu, paneli un vadības ierīces ar mīkstu drāniņu, kas mazliet samitrināta ar maiga mazgāšanas līdzekļa šķīdumu. Nelietojiet nekādus abrazīvus materiālus, ķīmiskās tīrīšanas pulveri, kā arī šķīdinātājus, piemēram, alkoholu vai benzīnu.

Ja rodas jautājumi vai problēmas saistībā ar šo iekārtu, sazinieties ar tuvāko Sony izplatītāju.

Problēmu novēršana

Vispārīgi

Barošana netiek ieslēgta.

- Pārliecinieties, vai maiņstrāvas vads ir droši pievienots sienas kontaktligzdai.
- Pārliecinieties, vai maiņstrāvas vada savienotājs ir droši ievietots ligzdā AC IN.
- Pārliecinieties, vai baterijas ir ievietotas pareizi un tām ir saskaņota polaritāte.
- Kad indikators OPR/BATT 15 kļūst blāvs, nomainiet visas baterijas pret jaunām.

Nav skaņas.

- Pārliecinieties, vai mūzikai vai skaņas avotam, ko vēlaties klausīties, ir izvēlēta atbilstošā funkcija.
- Atvienojiet austiņas, kad klausāties skaļruņu skaņu.

Skaņā ir trokšņi.

- Vai kāds iekārtas tuvumā izmanto mobilo tālruni vai citu aprīkojumu, kas izstaro radio viļņus? Šādā gadījumā pārvietojiet šo ierīci tālāk no šādām ierīcēm.

CD/MP3/WMA atskaņotājs

CD atskaņotājs neko neatskaņo, lai arī CD disks ir ievietots.

- Ievietojiet CD disku ar etiķeti uz augšu.
- Notīriet CD disku.
- Izņemiet CD disku un atstājiet CD nodalījumu atvērtu aptuveni uz stundu, lai izžūtu kondensāta radītais mitrums.
- CD-R/CD-RW disks ir tukšs vai nav pabeigts.
- Diskā nav atskaņojamu MP3/WMA failu.
- Ir radusies CD-R/CD-RW diska, ierakstīšanas ierīces vai lietojumprogrammatūras problēma.
- Kad indikators OPR/BATT 15 kļūst blāvs, nomainiet visas baterijas pret jaunām.

Ielādējot disku, tiek rādīts uzraksts noCD.

- CD nodalījumā nav ievietots disks. Ievietojiet disku.
- CD diskam var būt radusies lasīšanas problēma. Ievietojiet citu disku.
- Iespējams, CD disks ir ievietots otrādi. Ievietojiet disku ar etiķeti uz augšu.
- Ir ievietots atskaņošanai nepiemērots (BD u.tml.) disks. Ievietojiet citu disku.

Pēc diska ievietošanas displejā mirgo uzraksts 00.

- Nav piemērota formāta audio failu, vai arī atskaņojamajam failam ir neatbalstīts faila paplašinājums.

Ielādējot disku, tiek rādīts uzraksts Err C13.

- Iespējams, CD disks ir netīrs. Notīriet disku.
- Iespējams, CD diskam ir skrāpējumi. Ievietojiet citu disku.
- Ir ievietots atskaņošanai nepiemērots (DVD u.tml.) disks. Ievietojiet citu disku.
- CD diskam var būt radusies lasīšanas problēma. Ievietojiet citu disku.
- Iespējams, CD nodalījumā ir ievietots tukšs disks.

Rodas skaņas pārtraukumi.

- Samaziniet skaļumu.
- Notīriet CD disku vai nomainiet disku, ja tas ir stipri bojāts.
- Novietojiet iekārtu vietā, kur nav vibrāciju.
- Notīriet objektīvu ar tīrdzniecībā pieejamu gaisa pūtēju.
- Skaņas pārtraukumi var rasties vai var būt dzirdams troksnis, ja tiek izmantots zemas kvalitātes CD-R/CD-RW disks vai ierakstīšanas ierīcei vai lietojumprogrammatūrai ir radusies problēma.

Atskaņošanas uzsākšanai nepieciešams vairāk laika nekā parasti.

- Tālāk nosauktajiem diskiem nepieciešams vairāk laika, lai sāktu atskaņošanu:
  — disks, kam ir sarežģīta mapju koka struktūra;
  — disks, kurā ir daudz mapju vai no MP3/WMA atšķirīgu failu.

USB ierīce

USB ierīce nedarbojas pareizi.

- Ja pievienota nesaderīga USB ierīce, iespējamas tālāk norādītās problēmas.
  — USB ierīce netiek atpazīta.
  — Iekārtā netiek rādīti failu vai mapju nosaukumi.
  — Atskaņošana nav iespējama.
  — Notiek skaņas izlaišana.
  — Dzirdams troksnis.
  — Izvadītā skaņa ir kropļota.

Tiek rādīts uzraksts Err C13.

- Pievienotajā ierīcē rodas neparedzēta kļūda.
- Pievienota nezināma ierīce.

Tiek rādīts uzraksts Err01.

- Pievienota neatbalstīta USB ierīce, un tiek veikta atskaņošanas vai pauzēšanas darbība.

Tiek parādīts uzraksts Err02, un iekārta automātiski izslēdzas.

- No ⚲ (USB) porta 11 pienākošajā strāvā ir konstatēts nenormāls līmenis. Šādā gadījumā atvienojiet USB ierīci no ⚲ (USB) porta 11, pievienojiet USB ierīci atpakaļ un pēc tam no jauna ieslēdziet iekārtu. Ja šo problēmu neizdodas novērst pēc tam, kad ir ieslēgta iekārtas barošana, sazinieties ar tuvāko Sony izplatītāju.

Tiek rādīts uzraksts Err C12.

- Pievienotā USB ierīce ir formatēta, izmantojot neatbalstītu formātu.

Tiek rādīts uzraksts notUSE.

- Jūs mēģinājāt veikt noteiktu darbību apstākļos, kuros šī darbība ir aizliegta.

Nav skaņas.

- Iespējams, USB ierīce nav pievienota pareizi. Izslēdziet iekārtu un atkārtoti pievienojiet USB ierīci. Pēc tam ieslēdziet iekārtu.

Rodas troksnis, skaņas izlaišana vai kropļojumi.

- Izslēdziet iekārtu un atkārtoti pievienojiet USB ierīci. Pēc tam no jauna ieslēdziet iekārtu.
- Pašos mūzikas datos ir troksnis vai ir kropļota skaņa. Troksnis var būt radies audio failu veidošanas laikā. Mēģiniet no jauna izveidot audio failus un izmantot tos atskaņošanai ar šo iekārtu.

USB ierīci nevar pievienot ⚲ (USB) portam 11.

- USB ierīces savienotājs vai USB kabelis ir ievietots otrādi. Ievietojiet to ⚲ (USB) portā 11 pareizajā virzienā.

Ilgu laiku tiek rādīts uzraksts READ, vai atskaņošanas sākšanai nepieciešams ilgs laiks.

- Lasīšanas process var aizņemt ilgu laiku šādos gadījumos:
  — USB ierīcē ir daudz mapju vai failu;
  — ir sarežģīta failu struktūra;
  — atmiņa ir gandrīz pilna;
  — iekšējā atmiņa ir sadrumstalota.
  Lai izvairītos no iepriekš nosauktajām problēmām, ieteicams sekot šīm vadlīnijām:
  — nodrošiniet, ka mapju skaits USB ierīcē nepārsniedz 100;
  — nodrošiniet, ka katrā mapē nav vairāk par 100 failiem.

Kļūdains rādījums.

- USB ierīcē saglabātie dati var būt bojāti. Vēlreiz nosūtiet mūzikas datus uz USB ierīci.
- Šī iekārta var parādīt tikai ciparus un alfabēta burtus. Citas rakstzīmes netiks rādītas pareizi.

USB ierīce netiek atpazīta.

- Izslēdziet iekārtu un vēlreiz pievienojiet USB ierīci; pēc tam ieslēdziet iekārtu.
- USB ierīce nefunkcionē pareizi. Detalizētu aprakstu par šādas problēmas novēršanu skatiet USB ierīces lietošanas rokasgrāmatā.

Netiek sākta atskaņošana.

- Izslēdziet iekārtu un atkārtoti pievienojiet USB ierīci.

Atskaņošana netiek sākta ar pirmo ierakstu.

- Iestatiet parasto atskaņošanas režīmu.

Nevar atskaņot MP3/WMA/AAC failus.

- Iespējams, audio failiem ir nepiemēroti failu paplašinājumi. Šī iekārta atbalsta failus ar šādiem paplašinājumiem:
  — MP3: faila paplašinājums .mp3;
  — WMA: faila paplašinājums .wma;
  — AAC: faila paplašinājums .m4a, .3gp vai .mp4.
- Iespējams, audio faili ir izveidoti no MP3/WMA/ AAC atšķirīgā formātā.
- USB krātuves ierīce izmanto no FAT16 vai FAT32* atšķirīgu failu sistēmu.
- Faili ir šifrēti vai aizsargāti ar parolēm.

* Šī iekārta atbalsta FAT16 un FAT32, taču daži USB atmiņas datu nesēji var neatbalstīt abas failu sistēmas.
Lai iegūtu detalizētu informāciju, skatiet konkrētās USB atmiņas ierīces lietošanas rokasgrāmatu vai sazinieties ar ražotāju.

Radio

Ir vāja skaņa vai uztveršana.

- Aizstājiet visas baterijas ar jaunām.
- Pārvietojiet ierīci tālāk no tuvumā esošām TV iekārtām.
- FM uztveršanai izvelciet antenu pilnā garumā un pārorientējiet to, lai nodrošinātu vislabāko FM uztveršanu. Labākai AM uztveršanai pārorientējiet pašu iekārtu.
- Ja atrodaties ēkā, novietojiet iekārtu loga tuvumā.
- Ja iekārtas tuvumā ir novietots mobilais tālrunis, no iekārtas var būt dzirdams skaļš troksnis. Turiet viedtālruni tālāk no iekārtas.

TV attēls ir nestabils.

- Ja klausāties FM programmu blakus tādam TV, kas izmanto iekštelpu antenu, pārvietojiet iekārtu tālāk no TV.

Ja problēmu neizdodas novērst, lai arī ir izmēģināti aprakstītie risinājumi, atvienojiet maiņstrāvas barošanas vadu vai izņemiet visas baterijas.
Kad displejā ir izdzisušas visas norādes, vēlreiz pievienojiet maiņstrāvas barošanas vadu vai no jauna ievietojiet baterijas. Ja problēma netiek novērsta, sazinieties ar tuvāko Sony izplatītāju.

Specifikācijas

CD atskaņotāja sadaļa

Sistēma
Kompaktdisku digitālā audio sistēma

Lāzera diodes raksturlielumi
Starojuma ilgums: nepārtraukts
Lāzera jauda: mazāka par 44,6 μW
(Šī jauda ir vērtība, kas mērīta 200 mm attālumā no optiskā devēja bloka objektīva lēcas virsmas ar 7 mm atveri.)

Kanālu skaits
2

Frekvenču raksturlīkne
20 Hz—20 000 Hz +1/–2 dB

Detonācija
Zem mērīšanai pieejamā ierobežojuma

Radio sadaļa

Frekvenču diapazons
Eiropai, Tuvajiem Austrumiem, Āfrikai, Jaunzēlandei, Taivānai un Korejai paredzētie modeļi
FM: 87,5 MHz—108 MHz (50 kHz solis)
AM: 531 kHz—1602 kHz (9 kHz solis)

Bolīvijai, Čīlei, Paragvajai, Peru un Urugvajai paredzētie modeļi
FM: 87,5 MHz—108 MHz (100 kHz solis)
87,5 MHz—108 MHz (50 kHz solis)
AM: 530 kHz—1610 kHz (10 kHz solis)
531 kHz—1602 kHz (9 kHz solis)

Malaizijai, Filipīnām un Singapūrai paredzētie modeļi
FM: 87,5 MHz—108 MHz (50 kHz solis)
87,5 MHz—108 MHz (100 kHz solis)
AM: 531 kHz—1602 kHz (9 kHz solis)
530 kHz—1610 kHz (10 kHz solis)

Citi modeļi
FM: 87,5 MHz—108 MHz (100 kHz solis)
AM: 530 kHz—1710 kHz (10 kHz solis)

Starpfrekvence
FM: 128 kHz
AM: 45 kHz

Antenas
FM: teleskopiskā antena
AM: iebūvētā ferīta serdeņa antena

Ieeja

AUDIO IN
Stereo miniligzda

⚲ (USB) ports
Tips A, maksimālā strāva 500 mA, saderība ar pilnātruma USB 2.0

Izeja

🎧 (austiņas) stereo miniligzda
Paredzēta austiņām ar 16 Ω—32 Ω pretestību

Atbalstītie audio formāti

Atbalstītie bitu ātrumi
MP3 (MPEG 1 Audio Layer-3):
32 kb/s—320 kb/s, mainīgs bitu ātrums (VBR)
WMA:
48 kb/s—192 kb/s, mainīgs bitu ātrums (VBR)
AAC*:
8 kb/s—320 kb/s, mainīgs bitu ātrums (VBR)
* Tikai USB funkcija

Izturēšanas frekvences
MP3 (MPEG 1 Audio Layer-3):
32/44,1/48 kHz
WMA:
32/44,1/48 kHz
AAC*:
32/44,1/48 kHz
* Tikai USB funkcija

Vispārīgi

Skaļrunis
Pilna diapazona, 8 cm diametrs, 6 Ω, konusveida (2)

Izejas jauda
2,0 W+2,0 W (pie 6 Ω, 10% harmoniskajiem kropļojumiem)

Enerģijas prasības
Eiropai, Jaunzēlandei, Bolīvijai, Čīlei, Paragvajai, Peru un Urugvajai paredzētie modeļi
230 V maiņstrāva, 50 Hz (maiņstrāvas barošanas avots)
9 V līdzstrāva (6 LR14 (C formāta) baterijas)

Malaizijai, Filipīnām un Singapūrai paredzētie modeļi
220 V—240 V maiņstrāva, 50 Hz (maiņstrāvas barošanas avots)
9 V līdzstrāva (6 LR14 (C formāta) baterijas)

Tuvajiem Austrumiem un Āfrikai paredzētie modeļi
220 V—240 V maiņstrāva, 50/60 Hz (maiņstrāvas barošanas avots)
9 V līdzstrāva (6 LR14 (C formāta) baterijas)

Korejai paredzētais modelis
220 V maiņstrāva, 60 Hz (maiņstrāvas barošanas avots)
9 V līdzstrāva (6 LR14 (C formāta) baterijas)

Citi modeļi
120 V maiņstrāva, 60 Hz (maiņstrāvas barošanas avots)
9 V līdzstrāva (6 LR14 (C formāta) baterijas)

Enerģijas patēriņš
15 W
0,9 W (gaidstāves režīmā)

Bateriju darbības laiks*1, *2
CD atskaņošana
Aptuveni 9 stundas
Atskaņošana no USB ierīces
Aptuveni 11 stundas (pie 100 mA noslodzes)
Aptuveni 3 stundas (pie 500 mA noslodzes)
FM uztveršana
Aptuveni 26 stundas

*1 Mērījumi veikti atbilstoši Sony standartiem. Faktiskais bateriju darbības ilgums var mainīties atkarībā no iekārtas lietošanas veida un apstākļiem.
*2 Ja tiek izmantotas Sony sārmu baterijas.

Izmēri
Aptuveni 300 mm×125 mm×210,5 mm (P/A/D) (ieskaitot izvirzītās daļas)

Masa
Aptuveni 2 kg (ar baterijām)

Komplektācijā iekļautie piederumi

Maiņstrāvas barošanas vads (1)

Dizains un specifikācijas var mainīties bez brīdinājuma.

Paziņojums par licencēm un preču zīmēm

- MPEG Layer-3 audio kodēšanas tehnoloģiju un patentus licencēja Fraunhofer IIS un Thomson.
- Windows Media ir Microsoft Corporation ASV un/vai citās valstīs reģistrēta preču zīme vai preču zīme.
- Šo produktu aizsargā noteiktas Microsoft Corporation intelektuālā īpašuma tiesības. Šādas tehnoloģijas lietošana vai izplatīšana ārpus šī produkta bez Microsoft vai Microsoft filiāles licences ir aizliegta.
- Pārējās preču zīmes un tirdzniecības nosaukumi ir to atbilstošo īpašnieku preču zīmes un tirdzniecības nosaukumi. Šajā rokasgrāmatā zīmes ™ un ® nav norādītas.