BOSCH

Register your new device on MyBosch now and get free benefits:
bosch-home.com/welcome

MyBosch

Iebūvējama cepeškrāsns

HRG675B.1S

[lv] Lietošanas instrukcija

Iebūvējama cepeškrāsns

Satura rādītājs

Mērķim atbilstīga lietošana 4

Svarīgi drošības norādījumi 5
Vispārīgi 5
Tvaiks 6
Tīrīšanas funkcija 6

Bojājumu iemesli 7
Vispārīgi 7
Tvaiks 7

Vides aizsardzība 8
Enerģijas taupīšana 8
Videi nekaitīga utilizācija 8

Ierīces apraksts 9
Vadības panelis 9
Vadības sistēmas elementi 9
Displejs 10
Darbības režīmi 10
Karsēšanas veidi 10
Cita informācija 11
Gatavošanas telpas funkcijas 12
Ūdens tvertne 12

Aprīkojums 12
Piegādes komplektācijā iekļautie piederumi 12
Piederumu ievietošana 12
Papildpiederumi 13

Pirms pirmās lietošanas reizes 14
Pirms lietošanas uzsākšanas 14
Pirmā lietošanas reize 14
Gatavošanas telpas un piederumu tīrīšana 14

Ierīces lietošana 15
Ierīces ieslēgšana un izslēgšana 15
Darbības režīma startēšana 15
Darbības režīmu iestatīšana 15
Karsēšanas veida un temperatūras iestatīšana 15
Ātrā uzkarsēšana 16

Laika funkcijas 16
Ilguma iestatīšana 16
Beigu laika iestatīšana 17
Taimera iestatīšana 18

Tvaiks 18
Trokšņi 18
Cepšana ar tvaiku – gatavošana ar papildtvaika funkciju 18
Sildīšana 19
Raudzēšana 19
Ūdens tvertnes piepildīšana 20
Pēc katra tvaicēšanas režīma 21

Bērnu aizsardzības sistēma 22
Ieslēgšana un izslēgšana 22

Pamatiestatījumi 22
Pamatiestatījumu maiņa 22
Pamatiestatījumu saraksts 22
Strāvas padeves pārtraukums 23
Pulksteņa laika maiņa 23

Brīvdienas režīms 23
Brīvdienas režīma sākšana 23

Tīrīšanas līdzekļi 24
Piemēroti tīrīšanas līdzekļi 24
Tīrības uzturēšana 25

Tīrīšanas funkcija 25
Atkaļķošana 25
Pirolīze 26

Statīvs 27
Vadotņu izņemšana un ievietošana 27

Ierīces durvis 28
Ierīces durvju izņemšana un ielikšana 28
Durvju pārsega noņemšana 29
Durvju stikla plākšņu izņemšana un ievietošana 29

Traucējumi. Kā rīkoties? 31
Novērsiet traucējumus pašu spēkiem 31
Maksimālais darbības režīma ilgums 32
Gatavošanas telpas spuldzes 32

Klientu apkalpošanas dienests 33
E numurs un FD numurs 33

Ēdieni 33
Norādes par iestatījumiem 33
Ēdiena izvēle 34
Ēdienu iestatīšana 34

Pārbaudīts mūsu pavāru studijā. 35
Silikona veidnes 35
Kūkas un cepumi 35
Maize un smalkmaizītes 39
Pica, pīrāgi un sāļās kūkas 41
Sautējumi un suflē 42
Putnu gaļa 43
Gaļa 45
Zivis 48
Dārzeņi un piedevas. 50
Jogurts 51
Karsēšanas režīmi Eco. 51
Akrilamīds pārtikas produktos 53
Lēna sautēšana 53
Žāvēšana 54
Konservēšana 55
Mīklas raudzēšana raudzēšanas režīmā. 56
Kausēšana 56
Sildīšana. 57
Siltuma saglabāšana 58
Pārbaudes ēdieni 59

Vairāk informācijas par produktiem, piederumiem, rezerves daļām un servisu atrodas tīmekļa vietnē: **www.bosch-home.com** un tiešsaistes veikalā: **www.bosch-eshop.com**

Mērķim atbilstīga lietošana

Uzmanīgi izlasiet šo pamācību. Tikai tad Jūs varēsiet droši un pareizi lietot savu ierīci. Lietošanas instrukciju saglabājiet, lai varētu to izmantot vēlāk vai arī vajadzības gadījumā nodot nākamajam īpašniekam.

Šī ierīce ir paredzēta tikai kā iebūvēta detaļa. Ievērojiet īpašo uzstādīšanas pamācību.

Pēc izsaiņošanas pārbaudiet ierīci. Ja transportējot radušies bojājumi, ierīci nedrīkst pieslēgt.

Ierīces bez spraudņa drīkst uzstādīt tikai sertificēts speciālists. Uz bojājumiem, kuri izraisīti nepareiza pieslēguma dēļ, garantija neattiecas.

Šo ierīci paredzēts izmantot tikai privātajās mājsaimniecībās un mājas apstākļos. Ierīci izmantojiet tikai ēdienu un dzērienu gatavošanai.Uzraugiet ierīci tās darbības laikā. Izmantojiet ierīci tikai slēgtās telpās.

Šo iekārtu drīkst lietot tikai augstumā, kas nepārsniedz 4000 metrus virs jūras līmeņa.

Bērni, kas vecāki par 8 gadiem, un cilvēki ar nepietiekamām fiziskām, sensorām un garīgām spējām vai bez pieredzes vai atbilstīgām zināšanām var lietot ierīci tikai citu cilvēku uzraudzībā, kuri ir atbildīgi par viņu drošību, vai pēc tam, kad ir apmācīti lietot ierīci droši un apzinās iespējamos riskus.

Bērni nedrīkst spēlēties ar ierīci. Tīrīšanu un lietotāja veiktu apkopi bērni drīkst veikt tikai tad, ja tie ir sasnieguši 15 gadu vecumu un tas tiek veikts pieaugušo uzraudzībā.

Raugieties, lai bērni, kas ir jaunāki par 8 gadiem, nebūtu ierīces un pieslēguma kabeļa tuvumā.

Cepeškrāsns piederumus krāsnī ievietot ar pareizo pusi uz augšu. → *"Aprīkojums" 12. lappusē*

⚠ Svarīgi drošības norādījumi

Vispārīgi

⚠ Brīdinājums – Aizdegšanās risks!

- Gatavošanas telpā atstāti ugunsnedroši priekšmeti var aizdegties. Neuzglabājiet gatavošanas telpā degošus priekšmetus. Nekad neatveriet ierīces durtiņas, ja ierīcē veidojas dūmi. Izslēdziet ierīci vai atvienojiet to no elektriskās strāvas tīkla, vai izslēdziet drošinātāju kastē.
- Ēdienu atliekas, tauki un cepeša sula var aizdegties. Pirms lietošanas notīriet lielākus netīrumus gatavošanas telpā, no sildelementiem un no piederumiem.
- Atverot ierīces durtiņas, rodas gaisa vilkme. Cepampapīrs var pieskarties sildelementiem un aizdegties. Iepriekšējās uzkarsēšanas laikā nekad nelieciet cepampapīru uz piederumiem, to nenostiprinot. Nostipriniet cepampapīru, izmantojot kādu trauku vai cepšanas formu. Ar cepampapīru pārklājiet tikai nepieciešamo virsmu. Cepampapīrs nedrīkst atrasties virs piederumiem.

⚠ Brīdinājums – Apdegumu risks!

- Ierīce ļoti sakarst. Neaiztieciet ar rokām karstas gatavošanas telpas iekšējās virsmas vai sildelementus! Vienmēr ļaujiet ierīcei atdzist. Neļaujiet bērniem tuvoties ierīcei.
- Piederumi vai trauki ļoti uzkarst. Karstus traukus vai piederumus no gatavošanas telpas vienmēr izņemiet ar virtuves cimdiem.
- Alkohola tvaiki karstā gatavošanas telpā var aizdegties. Negatavojiet ēdienu, kura sastāvā ir liels daudzums stipra alkoholiskā dzēriena. Izmantojiet tikai nelielas augstprocentīgu dzērienu devas. Ierīces durtiņas atveriet uzmanīgi.

⚠ Brīdinājums – Applaucēšanās draudi!

- Darba režīma darbības laikā pieejamās detaļas kļūst karstas. Nepieskarieties karstām detaļām. Neļaujiet krāsns tuvumā atrasties bērniem.
- Atverot ierīces durvis, var izplūst karsts tvaiks. Atkarībā no temperatūras tvaiks var nebūt redzams. Atverot ierīci, nestāviet pārāk tuvu. Ierīces durvis atveriet uzmanīgi. Raugiet, lai ierīces tuvumā neatrastos bērni.
- Ūdens siltā gatavošanas telpā var radīt siltus ūdens tvaikus. Nelejiet ūdeni karstā gatavošanas telpā.

⚠ Brīdinājums – Savainošanās risks!

- Ja ierīces durvju stikls ir ieskrāpēts, tas var sasprāgt. Neizmantojiet stikla skrāpi, asus vai abrazīvus tīrīšanas līdzekļus.
- Šarnīri kustas katru reizi, kad atver vai aizver ierīces durvis, un tie var iestrēgt. Nekad nelieciet rokas pie šarnīriem.

⚠ Brīdinājums – Strāvas trieciena risks!

- Nepareizi veikts remonts ir bīstams. Remontu un bojātu pieslēguma vadu nomaiņu drīkst veikt tikai mūsu apmācīts klientu servisa tehniķis. Ja ierīce ir bojāta, izņemiet kontaktdakšu no sienas kontaktligzdas vai izslēdziet drošinātājus drošinātāju kastē. Sazinieties ar klientu apkalpošanas dienestu.
- Pie karstām ierīces daļām var izkust elektrisko ierīču kabeļu izolācija. Nekad nenovietojiet elektrisko ierīču pieslēguma kabeļus pie karstām ierīces daļām.
- Ierīcē iekļuvis mitrums var izraisīt elektriskās strāvas triecienu. Neizmantojiet augstspiediena tīrītāju vai tvaika tīrītāju.
- Bojāta ierīce var radīt strāvas triecienu. Nekad neieslēdziet bojātu iekārtu. Atvienojiet kontaktdakšu no ligzdas vai izslēdziet drošinātājus drošinātāju kastē. Sazinieties ar klientu apkalpošanas dienestu.

⚠ Brīdinājums – Magnētiskā lauka izraisīts apdraudējums!

Vadības laukā vai vadības elementos atrodas pastāvīgie magnēti. Magnēti var ietekmēt elektronisko implantu, piemēram, sirds ritma stimulatoru vai insulīna sūkņu, darbību. Ja jums ir elektroniskie implanti, ievērojiet vismaz 10 cm attālumu no vadības paneļa.

Tvaiks

⚠ Brīdinājums – Applaucēšanās risks!

- Ierīces lietošanas laikā tvertnē esošais ūdens var sakarst. Iztukšojiet ūdens tvertni pēc katras reizes, kad esat lietojis ierīci tvaika režīmā.
- Gatavošanas telpā rodas karsts tvaiks. Kad lietojat ierīci tvaika režīmā, sargieties no tvaika, kas piepilda gatavošanas telpu.
- Izņemot piederumu, pār tā malām var pārlīt karsts šķidrums. Karstu piederumu izņemiet uzmanīgi un izmantojot virtuves cimdu.

⚠ Brīdinājums – Savainojumu un ugunsgrēka draudi!

Uzliesmojoši šķidrumi karstajā gatavošanas telpā var aizdegties (pēkšņa uzliesmošana). Neiepildiet ūdens tvertnē uzliesmojošus šķidrumus (piem., alkoholu saturošus dzērienus). Iepildiet ūdens tvertnē tikai ūdeni vai mūsu ieteikto atkaļķošanas šķīdumu.

Tīrīšanas funkcija

⚠ Brīdinājums – Ugunsbīstamība!

- Ēdienu atliekas, tauki un cepeša sula tīrīšanas funkcijas laikā var aizdegties. Pirms tīrīšanas funkcijas uzsākšanas notīriet lielus netīrumus gatavošanas telpā un no piederumiem.
- Tīrīšanas funkcijas darbības laikā ierīces ārpuse ļoti sakarst. Nekariet uz durtiņu roktura degošus priekšmetus, piemēram, trauku dvieļus! Rūpējieties, lai ierīces priekšpuse ir brīva. Raugiet, lai ierīces tuvumā neatrastos bērni.
- Ja ir bojāts durvju blīvējums, durvju zonā izplūst spēcīgs karstums. Neberziet un nenoņemiet blīvējumu! Nedrīks tlietot iekārtu ar bojātu blīvējumu vai bez tā.

⚠ Brīdinājums – Bīstami veselībai!

Tīrīšanas funkcijas darbības laikā ierīce ļoti sakarst. Tiek noārdīts paplāšu un veidņu pretpiedeguma pārklājums, un rodas indīgas gāzes. Nekad kopā ar cepeškrāsni neattīriet pannas un veidnes ar nepiedegošu pārklājumu. Netīriet emaljētus piederumus.

⚠ Brīdinājums – Bīstami veselībai!

Tīrīšanas funkcija uzsilda gatavošanas nodalījumu līdz ļoti augstai temperatūrai tā, ka gatavošanas, grilēšanas un cepšanas atlikumi sadeg. Šī procesa laikā izdalās tvaiki, kas var radīt gļotādas kairinājumus. Tīrīšanas funkcijas darbības laikā rūpīgi vēdiniet virtuvi. Neuzturieties telpā ilgāku laiku. Raugiet, lai ierīces tuvumā neatrastos bērni un dzīvnieki. Arī atliktās gatavošanas gadījumā ar pārbīdītu beigu laiku ievērojiet instrukcijas.

⚠ Brīdinājums – Apdegumu risks!

- Tīrīšanas funkcijas darbības laikā gatavošanas telpa ļoti sakarst. Nekad neatveriet ierīces durvis. Ļaujiet ierīcei atdzist.Raugiet, lai ierīces tuvumā neatrastos bērni.
- ⚠Tīrīšanas funkcijas darbības laikā ierīces ārpuse ļoti sakarst. Nekad nepieskarieties ierīces durtiņām. Ļaujiet ierīcei atdzist. Raugiet, lai ierīces tuvumā neatrastos bērni.

Bojājumu iemesli

Vispārīgi

Uzmanību!

- Piederumi, folija, cepšanas papīrs vai trauki uz gatavošanas telpas pamatnes: nenovietojiet piederumus uz gatavošanas pamatnes. Neizklājiet gatavošanas telpas grīdu ar jebkāda veida foliju vai cepampapīru. Nelieciet traukus uz gatavošanas telpas grīdas, ja noregulēta temperatūra virs 50 °C. Tas var izraisīt siltuma nevienmērīgu sadalīšanos. Cepšanas laiks vairs neatbildīs paredzētajam, un tiks bojāta emalja.
- Alumīnija folija: gatavošanas telpā alumīnija folija nedrīkst saskarties ar durvju stiklu. Citādi durvju stikls var neatgriezeniski nokrāsoties.
- Ūdens karstā gatavošanas telpā: nekad nelejiet karstā gatavošanas telpā ūdeni. Šādi radīsies ūdens tvaiks. Temperatūras maiņas ietekmē var sabojāties emalja.
- Mitrums gatavošanas telpā: mitrums gatavošanas telpā ilgākā laika periodā var veicināt koroziju. Pēc ierīces izmantošanas, ļaujiet gatavošanas telpai izžūt. Neglabājiet mitrus pārtikas produktus ilgstoši slēgtā gatavošanas telpā. Neglabājiet ēdienu gatavošanas telpā.
- Atdzesēšana ar atvērtām ierīces durvīm: pēc lietošanas augstā temperatūrā, atdzesējiet gatavošanas telpu tikai ar aizvērtām durvīm. Neiespiediet priekšmetus ierīces durtiņās. Arī tad, ja durtiņas ir tikai mazliet pavērtas, blakus esošo mēbeļu virsmu ar laiku var sabojāt.
  Tikai pēc gatavošanas ar lielu mitruma līmeni atstājiet gatavošanas telpu atvērtu, lai tā varētu izžūt.
- Augļu sula: ja augļu kūka ir ļoti briedīga, nepiepildiet paplāti par daudz. No paplāts nopilējusī sula atstāj nenotīrāmus traipus. Ja iespējams, izmantojiet dziļāko universālo pannu.
- Blīvējums ir ļoti netīrs: ja blīvējums ir ļoti netīrs, ierīces durtiņas darbības režīmā vairs labi nenoslēdzas. Tādējādi iespējami blakus esošo mēbeļu virsmu bojājumi.Turiet blīvējumu vienmēr tīru.
- Ierīces durvis kā sēdeklis vai paliktnis: neizmantojiet Ierīces durvis priekšmetu novietošanai vai sēdēšanai: nepiekariniet pie tām priekšmetus. Nenovietojiet uz ierīces durvīm traukus vai piederumus.
- Piederumu iebīde: aizverot durvis, iekārtas piederumi atkarībā no tās veida var saskrāpēt stiklu. Piederumus gatavošanas telpā vienmēr iebīdiet līdz atdurei.
- Iekārtas transportēšana: neceliet un neturiet iekārtu aiz durvju roktura. Durvju rokturis nav paredzēts ierīces svara noturēšanai un var nolūzt.

Tvaiks

Uzmanību!

- Cepšanas veidnes: traukiem jābūt karstumizturīgiem un tvaika izturīgiem. Silikona cepšanas veidnes nav piemērotas gatavošanai kombinētajā režīmā, kurā izmanto tvaiku.
- Trauki ar režģim paredzētiem padziļinājumiem: neizmantojiet traukus ar režģim paredzētiem padziļinājumiem. Gatavošanas telpā koroziju var izraisīt pat vismazākie traipi.
- Pilošs šķidrums: tvaicējot perforētos traukos, zem tiem vienmēr palieciet pannu, universālo pannu vai neperforētu trauku. Tajos sakrāsies pilošais šķidrums.
- Tvertnē iepildīts karsts ūdens: tas var izraisīt sūkņa bojājumu. Iepildiet ūdens tvertnē tikai aukstu ūdeni.
- Emaljas bojājumi: nesāciet darbības režīmu, ja uz gatavošanas nodalījuma ir ūdens. Pirms darbības uzsākšanas uzslaukiet ūdeni no gatavošanas nodalījuma pamatnes.
- Atkaļķošanas šķīdums: raugiet, lai atkaļķošanas šķīdums vai līdzeklis nenokļūst uz vadības paneļa vai citām ierīces virsmām. Iespējami virsmu bojājumi. Ja tā tomēr notiek, nekavējoties noskalojiet atkaļķošanas šķīdumu ar ūdeni.
- Ūdens tvertnes mazgāšana: nemazgājiet ūdens tvertni trauku mazgājamā mašīnā. Šādi iespējams izraisīt ūdens tvertnes bojājumu. Mazgājiet ūdens tvertni, izmantojot mīkstu drāniņu un veikalos iegādājamo mazgāšanas līdzekli.

Vides aizsardzība

Jūsu jaunā ierīce ir īpaši energoefektīva. Šeit sniegti padomi, kā ierīces lietošanas laikā var ietaupīt vēl vairāk enerģijas un kā ierīci pareizi utilizēt.

Enerģijas taupīšana

- Iepriekš ierīci sakarsējiet tikai tad, ja tas ir norādīts receptē vai lietošanas pamācības tabulās.
- Atkausējiet saldētus pārtikas produktus, pirms ievietojat tos gatavošanas telpā.

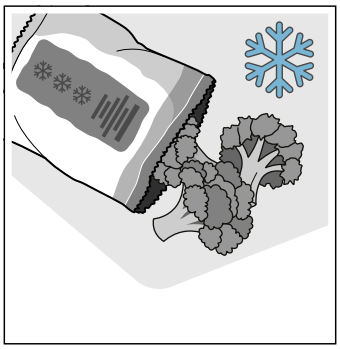
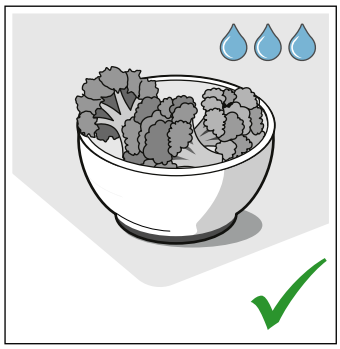

- Izmantojiet tumšas melni krāsotas vai emaljētas cepšanas veidnes. Tās īpaši labi uztver karstumu.

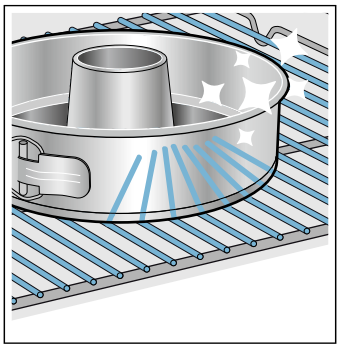
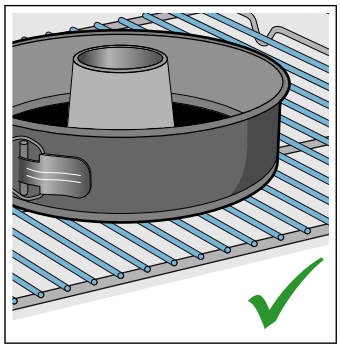

- Izņemiet nevajadzīgos piederumus no gatavošanas telpas.

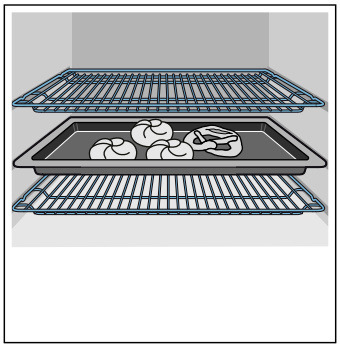
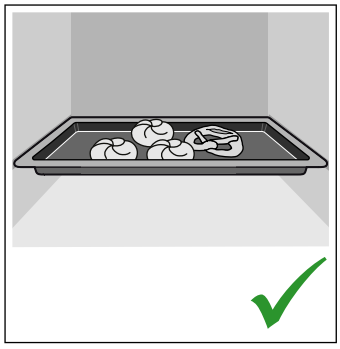

- Ierīces darbības laikā durvis atveriet iespējami retāk.

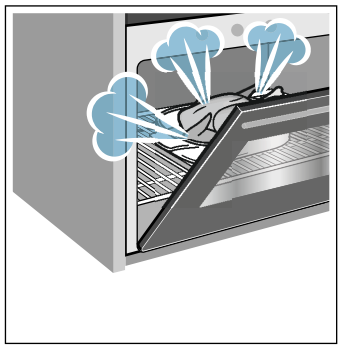

- Vairākas kūkas ieteicams cept secīgi. Tad gatavošanas telpa vēl ir silta. Šādi var saīsināt nākamās kūkas cepšanas laiku. Gatavošanas telpā 2 taisnstūra veidnes var novietot arī vienu blakus otrai.

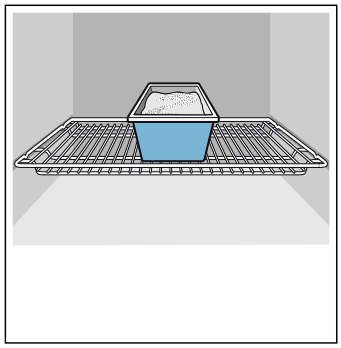
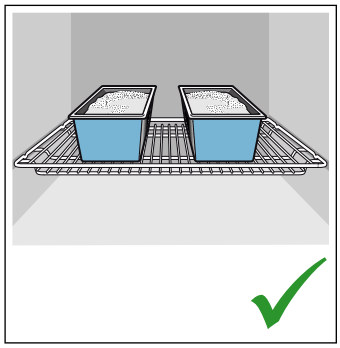

- Ja gatavojat ilgāku laiku, ierīci varat izslēgt 10 minūtes pirms gatavošanas beigām un pabeigt gatavot ar atlikušo siltumu.

Videi nekaitīga utilizācija

Utilizējiet iepakojumu apkārtējai videi nekaitīgā veidā.

Šī ierīce ir marķēta atbilstoši ES Direktīvai 2012/19/ES par elektrisko un elektronisko iekārtu atkritumiem (EEIA). Šī direktīva ES mērogā paredz noteikumus par vecu iekārtu pieņemšanu un pārstrādi.

Ierīces apraksts

Šajā nodaļā paskaidroti displeja un vadības elementi.Kā arī aprakstītas dažādās ierīces funkcijas.

Norādījums: Atbilstīgi ierīces veidam iespējamas atšķirības krāsās un atsevišķos elementos.

Vadības panelis

Vadības panelī varat iestatīt dažādas ierīces funkcijas, izmantojot taustiņus, skārienjutīgos taustiņus un vadības riņķi. Displejā parādās pašreizējie iestatījumi.

Attēlā redzams ieslēgtas ierīces displejs ar izvēlētu karsēšanas veidu.

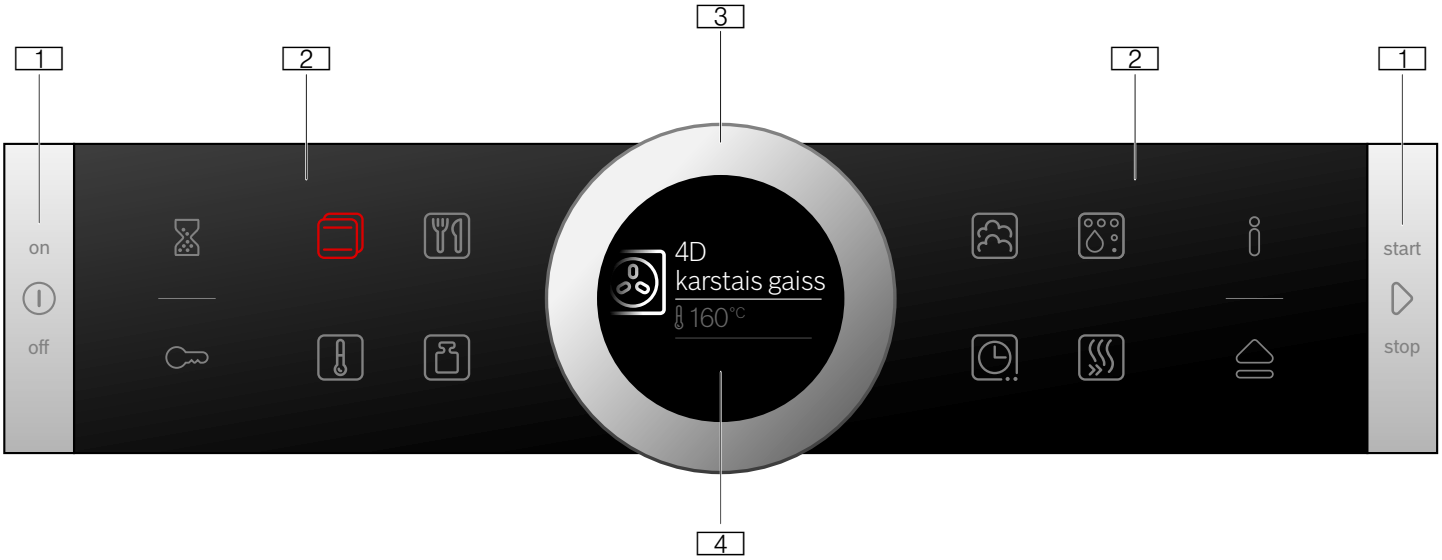

1 **Taustiņi**
Vadības paneļa labajā un kreisajā pusē esošajiem taustiņiem ir spiediena punkts. Nospiediet taustiņu, lai pārvaldītu.
Ierīcēm bez nerūsošā tērauda priekšpuses abiem skārienjutīgajiem taustiņiem spiediena punkta nav.

2 **Skārienjutīgie taustiņi**
Zem skārienjutīgajiem taustiņiem ir sensori. Pieskarieties vēlamajam simbolam, lai izvēlētos funkciju.

3 **Vadības riņķis**
Vadības riņķis ir uzstādīts tā, ka to neierobežoti var griezt uz labo vai kreiso pusi. Viegli uzspiediet uz riņķa un ar pirkstu grieziet vēlamajā virzienā.

4 **Displejs**
Displejā parādās aktuālie uzstādījumi, izvēles iespējas vai norādes.

Vadības sistēmas elementi

Atsevišķi vadības sistēmas elementi attiecas uz dažādām ierīces funkcijām. Tā jūs varat ierīci iestatīt ātri un nekavējoties.

Taustiņi un skārienjutīgi taustiņi

Tālāk īsi aprakstīta taustiņu un skārienjutīgo taustiņu nozīme.

Simbols		Nozīme
Taustiņi		
⏻	iesl./izsl. („on/ off”)	Ierīces ieslēgšana un izslēgšana
▷	Taustiņš „start/ stop”	Startējiet darbības režīmu un izslēdziet vai apturiet, ilgi nospiežot (apm. 3 sekundes).
Skārienjutīgie taustiņi ārmalā		
	Taimeris	taimera izvēle
	Bērnu drošība	Bērnu drošības ieslēgšana un izslēgšana, ilgi nospiežot (apm. 4 sekundes)
	Informācija	Rādīt norādījumus Nospiežot ilgāk (apm. 3 sek.), tiek parādīti pamatiestatījumi
	Atveriet paneli	Piepildiet vai iztukšojiet ūdens tvertni
Skārienjutīgie taustiņi centrā		
	Karsēšanas veidi	Karsēšanas veidu darbības režīma izvēle
	Temperatūra	Gatavošanas telpas temperatūras izvēle
	Autopilots	Darbības režīma „Ēdieni ar gatavošanas programmām” izvēle
	Svars	Svara izvēle darbības režīmā „Ēdieni”
	Tvaiks	Izvēlieties tvaika darbības režīmu ar papildtvaika funkciju
	Laika funkcijas	Laika funkcijas izvēle
	Tīrīšana	Izvēlieties tīrīšanas funkcijas darbības režīmu
	Ātrā uzkarsēšana	Gatavošanas telpas ātrās uzkarsēšanas startēšana vai izslēgšana

Skārienjutīgais taustiņš, kura vērtība norādīta fonā vai kura vērtību iespējams mainīt displejā, izgaismojas sarkans.

Vadības riņķis

Ar vadības riņķi varat mainīt displejā redzamos uzstādījumus.

Lielākajai daļai izvēles sarakstu, piem., temperatūrai, vadības riņķis jāpagriež atpakaļ, kad sasniegta minimālā vai maksimālā vērtība. Karsēšanas veidu izvēles sarakstam pēc pēdējā punkta atkal sākas pirmais.

Displejs

Displejs ir izkārtots tā, lai ziņojumus varat nolasīt ātri, atbilstīgi jebkurai situācijai.

Pašreiz iestatāmā vērtība ir redzama centrā. Tā ir rakstīta ar baltiem burtiem un pasvītrota ar baltu līniju. Fonā esošā vērtība ir parādīta pelēkā krāsā.

Centrētie rādījumi	Centrā novietoto vērtību iespējams mainīt uzreiz, iepriekš to neizvēloties. Pēc darbības režīma sākšanas temperatūra vai gatavošanas līmenis vienmēr redzams centrā. Baltā līnija darbojas arī kā karsēšanas līnija un kļūst sarkana.
Palielināšana	Kamēr maināt centrā norādīto vērtību, izmantojot vadības riņķi, palielināta tiks tikai tā vērtība.

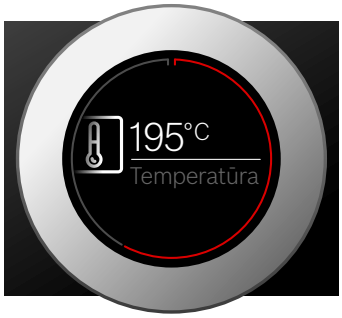

Riņķa līnija

Ārpus displeja atrodas riņķa līnija.

Kad tiek mainīta vērtība, riņķa līnija norāda atrašanās vietu izvēles sarakstā. Atkarībā no iestatījuma vērtības, riņķa līnija ir sadalīta visā tās garumā vai pa daļām, atbilstīgi izvēles saraksta garumam.

Darbības režīma laikā riņķa līnija piepildās sarkana ar katru sekundi. Pēc pilnas minūtes segmenti sāk piepildīties no sākuma. Atskaitot laiku, katru sekundi nodziest viens segments.

Temperatūras rādījumi

Pēc darbības režīma startēšanas displejā tiek parādīta pašreizējā gatavošanas telpas temperatūra.

Karsēšanas līnija	Kad gatavošanas telpa uzkarst, baltā līnija zem temperatūras rādījuma piepildās sarkana no kreisās uz labo pusi. Izmantojot iepriekšēju uzkarsēšanu, labākais brīdis ēdiena ievietošanai gatavošanas telpā ir, kad līnija ir pilnīgi sarkana. Atsevišķiem režīmiem, piem., grilēšanas režīmam, karsēšanas līnija piepildās uzreiz sarkana.
Atlikušā siltuma indikators	Kad ierīce ir izslēgta, riņķa līnija norāda atlikušo siltumu gatavošanas telpā. Jo zemāka temperatūra, jo tumšāka kļūst riņķa līnija, līdz tā pazūd.

Norādījums: Termiskās inerces dēļ uzrādītā temperatūra var nedaudz atšķirties no faktiskās temperatūras gatavošanas telpā.

Darbības režīmi

Ierīcei pieejami dažādi darbības režīmi, kas atvieglo darbu ar ierīci.

Sīkāku aprakstu atradīsiet atbilstīgajās nodaļās.

Darbības režīms	Lietojums
Karsēšanas veidi → *"Ierīces lietošana" 15. lappusē*	Optimālam gatavošanas rezultātam pieejami dažādi, īpaši pielāgoti karsēšanas veidi.
Autopilots → *"Ēdieni" 33. lappusē*	Vairākiem ēdieniem jau ir ieprogrammēti piemēroti iestatījumi.
Tvaiks → *"Tvaiks" 18. lappusē*	Jūsu ēdienu optimālai gatavošanai ir pieejami dažādi, īpaši pielāgoti tvaicēšanas veidi.
Tīrīšana → *"Tīrīšanas funkcija" 25. lappusē*	Tīrīšanas veikšanai ir dažādas tīrīšanas funkcijas: atkaļķošana un pirolīze.

Karsēšanas veidi

Lai vienmēr atrastu piemērotāko karsēšanas veidu, paskaidrosim to atšķirības un pielietojumu.

Simboli pie atsevišķiem karsēšanas veidiem palīdz atpazīt.

Pie ļoti augstām temperatūrām ierīce pēc ilgāka perioda samazina temperatūru.

Karsēšanas veids		Temperatūra	Lietojums
	4D karstais gaiss*	30–275 °C	Cepšanai vienā līmenī vai vairākos līmeņos. Ventilators vienmērīgi izplata aizmugures sienā iebūvētā gredzenveida sildelementa radīto siltumu visā gatavošanas telpā.
	Karsēšana no augšas/apakšas*	30–300 °C	Standarta cepšanai vienā līmenī. Īpaši piemērots kūkām ar sulīgu pildījumu. Karstums vienmērīgi plūst no augšas un apakšas.
eco	Karstā gaisa Eco režīms	30–275 °C	Saudzīgai izvēlēto ēdienu gatavošanai vienā līmenī, bez iepriekšējas uzkarsēšanas. Ventilators izplata aizmugures sienā iebūvētā gredzenveida sildķermeņa radīto siltumu visā gatavošanas nodalījumā. Efektīvākais ir karsēšanas veids diapazonā 125-275 °C. Šis karsēšanas režīms tiek izmantots enerģijas patēriņa noteikšanai ventilācijas režīmā un enerģijas efektivitātes klases noteikšanai.

	Eco karsēšana no augšas/ apakšas	30–300 °C	Saudzīgai izvēlēto ēdienu gatavošanai. Karstums plūst no augšas un no apakšas. Efektīvākais ir karsēšanas veids diapazonā 150-250 °C. Šis karsēšanas režīms tiek izmantots enerģijas patēriņa noteikšanai parastajā režīmā.
	Grilēšana ar cirkulējošo gaisu*	30–300 °C	Putnu gaļas, veselas zivs un lielāku gaļas gabalu cepšanai. Grilēšanas sildelements un ventilators pārmaiņus ieslēdzas un izslēdzas. Ventilators nodrošina karstā gaisa cirkulāciju ap ēdienu.
	Grilēšana, liels apjoms	Grilēšanas līmeņi 1 = viegls 2 = vidējs 3 = spēcīgs	Tievu steiku, desiņu vai grauzdiņu grilēšanai un apcepšanai. Zem grila sildķermeņa sakarst visa virsma.
	Grilēšana, neliels daudzums	Grilēšanas līmeņi 1 = viegls 2 = vidējs 3 = spēcīgs	Neliela daudzuma steiku, desiņu vai grauzdiņu grilēšanai un apcepšanai. Zem grila sildķermeņa sakarst vidējā virsma.
	Picas gatavošana	30–275 °C	Picu un ēdienu gatavošanai, kad nepieciešams liels siltuma daudzums no apakšpuses. Karsē apakšējais sildķermenis un gredzenveida sildķermenis aizmugures sienā.
	Lēna sautēšana	70–120 °C	Viegli apceptu un mīkstu gaļas gabalu lēna un maiga sautēšana atvērtā traukā. Zemas temperatūras karstums vienmērīgi plūst no augšas un apakšas.
	Apakšējā karsēšana	30–250 °C	Gatavošana ūdens peldē un turpināta gatavošana. Karstums plūst no apakšas.
	Kausēšana	30–60 °C	Saldētu ēdienu maigai atkausēšanai.
	Siltuma saglabāšana*	60-100 °C	Pagatavoto ēdienu siltuma saglabāšanai
	Trauku iepriekšēja uzkarsēšana	30–70 °C	Trauku uzsildīšanai.
	Sildīšana	80-180 °C	Gatavajām maltītēm un maizes izstrādājumiem Pagatavotais ēdiens tiek saudzīgi uzsildīts. Tvaiks nodrošina, ka ēdieni nesakalst.
	Raudzēšana	30-50 °C	Rauga mīklas un ierauga gatavošanai Mīkla uzrūgst ievērojami ātrāk nekā istabas temperatūrā. Mīklas virsējā kārta nesakalst.
	Žāvēšana	150 °C	Gatavošanas telpu pēc tvaika darbības režīma žāvējiet, lai tajā nepaliek mitrums.

* Ar šo karsēšanas veidu var izmantot papildtvaika funkciju (tikai ar uzpildītu ūdens tvertni)

Ieteiktā vērtība

Katram karsēšanas veidam ierīce piedāvā temperatūru vai režīmu. To iespējams uzstādīt vai mainīt attiecīgajā darbības režīmā.

Cita informācija

Ierīce vairākumā gadījumu piedāvā norādes un citu informāciju par jūsu tikko veikto darbību.

Nospiediet uz ℹ.Norāde būs redzama displejā dažas sekundes. Lai apskatītu garākas norādes, izmantojiet vadības riņķi.

Dažas norādes parādās automātiski, piem., kā apstiprinājums, aicinājums vai brīdinājums.

Gatavošanas telpas funkcijas

Funkcijas gatavošanas telpā atvieglo darbu ar ierīci. Piemēram, gatavošanas telpa ir gandrīz pilnībā izgaismota un dzesējošais ventilators pasargā ierīci no pārkaršanas.

Ierīces durvju atvēršana

Ja atverat ierīces durvis darbības režīma laikā, tas tiek pārtraukts. Pēc durvju aizvēršanas darbības režīms turpinās.

Gatavošanas telpas apgaismojums

Atverot ierīces durvis, ieslēdzas gatavošanas telpas apgaismojums. Ja durvis ir atvērtas ilgāk par apm. 15 minūtēm, apgaismojums izslēdzas.

Startējot lielāko daļu no darbības režīmiem, gatavošanas telpas apgaismojums ieslēdzas. Kad darbības režīms ir beidzies, apgaismojums izslēdzas.

Norādījums: Pamatiestatījumos iespējams iestatīt, lai gatavošanas telpas apgaismojums darbības režīma laikā neieslēdzas. ⟶ *"Pamatiestatījumi" 22. lappusē*

Dzesējošais ventilators

Dzesējošais ventilators ieslēdzas un izslēdzas pēc nepieciešamības. Siltais gaiss izplūst pa durvīm.

Uzmanību!
Neaizsedziet ventilācijas atveres! Pretējā gadījumā ierīce var pārkarst.

Lai pēc darba režīma beigām gatavošanas telpa ātrāk atdzistu, noteiktu laiku turpina darboties dzesējošais ventilators.

Norādījums: Dzesējošā ventilatora darbības ilgumu iespējams iestatīt pamatiestatījumos.
⟶ *"Pamatiestatījumi" 22. lappusē*

Ūdens tvertne

Ierīce ir aprīkota ar ūdens tvertni. Ūdens tvertne atrodas zem paneļa. Lai lietotu darbības režīmus ar tvaiku, piepildiet ūdens tvertni ar ūdeni. ⟶ *"Tvaiks" 18. lappusē*

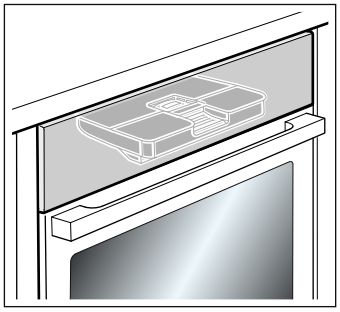

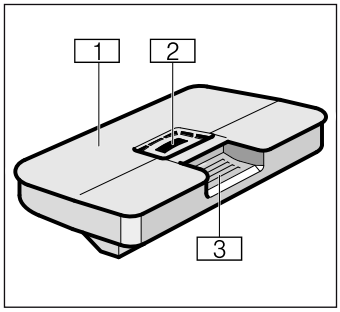

1 Tvertnes vāciņš
2 Atvere uzpildīšanai
3 Rokturis ūdens tvertnes izņemšanai un ievietošanai atpakaļ

Aprīkojums

Jūsu ierīcei ir pieejami dažādi piederumi. Tālāk aprakstīti piegādes komplektācijā iekļautie piederumi un to pareiza lietošana.

Piegādes komplektācijā iekļautie piederumi

Ierīce ir aprīkota ar tālāk norādītajiem piederumiem.

	Režģis Traukiem, kūku veidnēm un sacepumu formām. Cepešiem, grilējamai pārtikai un sasaldētiem ēdieniem.
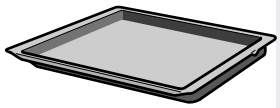	**Universālā panna** Sulīgām kūkām, cepumiem, saldētiem ēdieniem un lieliem cepešiem. To var izmantot arī kā tauku savācēju, ja grilē tieši uz restītes.
	Cepšanas paplāte Plātsmaizēm un nelieliem mīklas izstrādājumiem.

Izmantojiet tikai oriģinālos piederumus. Tie ir īpaši piemēroti šai ierīcei.

Piederumus var iegādāties klientu apkalpošanas dienestā, specializētos veikalos vai tīmeklī.

Norādījums: Kad piederumi sakarst, tie var deformēties. Tas neietekmē ierīces darbību. Atdziestot sākotnējā forma atjaunojas.

Piederumu ievietošana

Gatavošanas nodalījumam ir 5 ievietošanas līmeņi. Ievietošanas līmeņus skaita virzienā no lejas uz augšu.

Pie gatavošanas nodalījuma dažām ierīcēm augšējais ievietošanas līmenis ir atzīmēts ar grila simbolu.

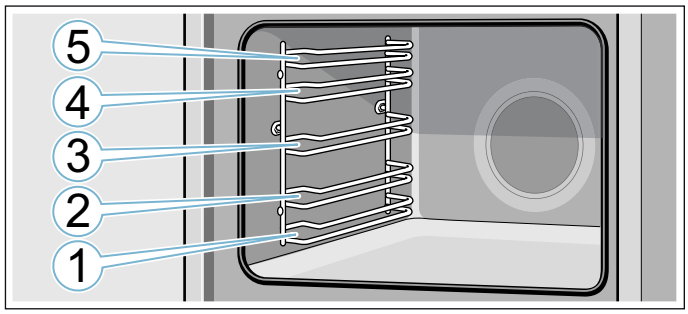

Piederumus vienmēr ievietojiet starp viena līmeņa abām vadotnēm.

Piederumu tam neapgāžoties var izvilkt aptuveni līdz pusei.

Norādījumi

- Uzmaniet, lai piederumi gatavošanas nodalījumā vienmēr tiktu ievietoti pareizi.
- Iebīdiet piederumus gatavošanas nodalījumā vienmēr līdz galam, lai tie nepieskaras ierīces durvīm.
- Izņemiet neizmantotos piederumus no gatavošanas nodalījuma.

Nostiprināšanās funkcija

Piederumu var izvilkt aptuveni līdz pusei, līdz tas nofiksējas. Nostiprināšanās funkcija novērš piederumu apgāšanos to izņemšanas laikā. Lai pretapgāšanās funkcija darbotos pareizi, piederumi gatavošanas telpā jāievieto pareizi.

Ievietojot restītes, ievērojiet, lai aizturis **a** atrodas aizmugurē un ir vērsts uz leju. Brīvajai pusei jābūt pret ierīces durvīm un ieliekumam ⌣ jānorāda uz leju.

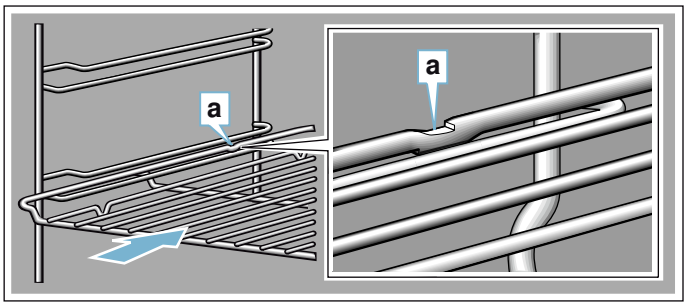

Ievietojot cepšanas paplāti, ievērojiet, lai aizturis **a** atrodas aizmugurē un ir vērsts uz leju. Piederuma slīpajai malai **b** jābūt vērstai pret ierīces durvīm.

Piemērs attēlā: universālā panna.

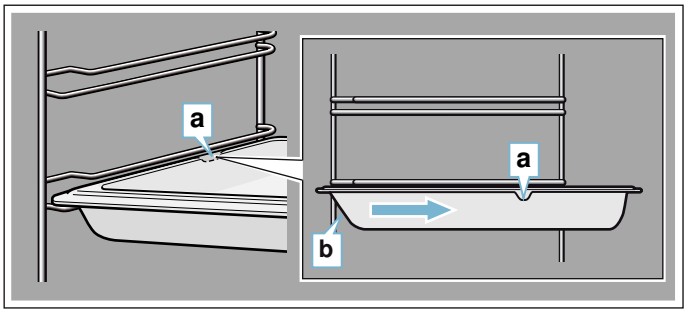

Piederumu kombinēšana

Restītes varat izmantot reizē ar universālo pannu, lai uztvertu pilošu šķidrumu.

Uzliekot restītes, ņemiet vērā, lai abas attāluma atzīmes **a** atrodas uz aizmugurējās malas. Ievietojot universālo pannu, restītēm jābūt virs augšējā ievietošanas līmeņa stienīša.

Piemērs attēlā: universālā panna.

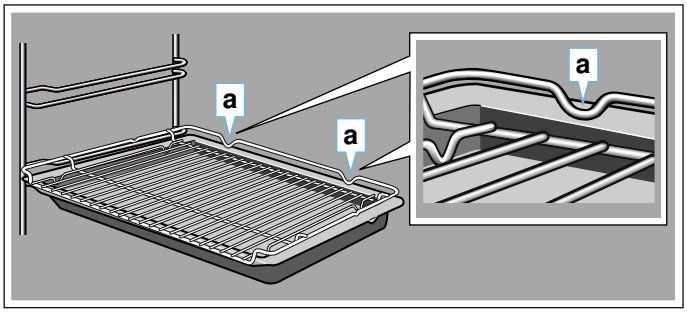

Papildpiederumi

Īpašos piederumus iespējams iegādāties klientu apkalpošanas dienestā, specializētā veikalā vai tīmeklī. Plašu piedāvājumu savai ierīcei skatiet mūsu katalogā vai tīmeklī.

Preču pieejamība un pasūtīšanas iespējas tīmeklī dažādās valstīs atšķiras. Šo informāciju, lūdzu, skatiet pirkuma dokumentos.

Norādījums: Ne katrs papildpiederums der katrai ierīcei. Veicot pirkumu, lūdzu, vienmēr norādiet savas ierīces precīzu apzīmējumu (E Nr.). → *"Klientu apkalpošanas dienests" 33. lappusē*

Papildpiederumi
Režģis Traukiem, kūku un sautēšanas veidnēm, cepešiem un grilējumiem.
Universālā panna, piemērota pirolīzei Sulīgām kūkām, cepumiem, saldētiem ēdieniem un lieliem cepešiem. To var izmantot arī kā tauku savācēju, ja grilē tieši uz režģa.
Cepamā plāts, piemērota pirolīzei Plātsmaizēm un cepumiem.
Ieliekams režģis Gaļas, putnu gaļas un nesadalītas zivs gatavošanai. Ievietojams universālajā pannā, lai savāktu pilošos taukus un gaļas sulu.
Profesionālā panna ar ieliekamu režģi Liela daudzuma ēdienu pagatavošanai.
Profesionālās pannas vāks Ar vāku profesionālo pannu var pārveidot par profesionālu cepeštrauku.
Picas plāts Picai un lielām apaļām kūkām.
Grila plāts, piemērota pirolīzei Grilēšanai bez režģa vai pilienu savākšanai. Izmantot tikai universālajā pannā.
Akmens plāksne, piemērota pirolīzei Pašu gatavotas maizes, smalkmaizīšu un picas cepšanai, lai iegūtu kraukšķīgu pamatni. Akmens plāksne iepriekš jāuzkarsē līdz ieteiktajai temperatūrai.
Stikla cepešu trauks (5,1 litri) Sautējumiem un sacepumiem. Īpaši piemērots darbības režīmam "Ēdieni".
Stikla bļoda Lieliem cepešiem, sulīgām kūkām un sacepumiem.
Stikla panna Sacepumiem, dārzeņu ēdieniem un cepumiem.
Izbīdīšanas sistēma 1 līmenī, piemērota pirolīzei Ar izbīdīšanas vadotnēm 2. līmenī varat piederumu izvilkt tālāk, un tas neapgāzīsies.
Izbīdīšanas sistēma 2 līmeņos, piemērota pirolīzei Ar izbīdīšanas vadotnēm 2. un 3. līmenī varat piederumu izvilkt tālāk, un tas neapgāzīsies.
Izbīdīšanas sistēma 3 līmeņos, piemērota pirolīzei Ar izbīdīšanas vadotnēm 1., 2. un 3. līmenī varat piederumu izvilkt tālāk, un tas neapgāzīsies.
Dekoratīvās līstes Mēbeļu plauktu un ierīces balstplāksnes nosegšanai.

Pirms pirmās lietošanas reizes

Pirms sākat lietot jauno ierīci, jāveic dažas darbības. Tostarp arī ierīces un piederumu tīrīšana.

Pirms lietošanas uzsākšanas

Pirms veikt pirmās lietošanas reizes darbības, noskaidrojiet savā ūdens apgādes uzņēmumā krāna ūdens cietības līmeni.

Lai ierīce varētu jums atgādināt par nepieciešamību to atkaļķot, pareizi jāiestata ūdens cietības līmenis.

Uzmanību!

- Nepiemērotu šķidrumu izraisīti ierīces bojājumi. Neizmantojiet destilētu ūdeni, krāna ūdeni ar augstu hlora saturu (> 40 mg/l) vai citus šķidrumus. Izmantojiet tikai tīru, aukstu krāna ūdeni, mīkstinātu ūdeni vai minerālūdeni bez ogļskābās gāzes.
- Izmantojot filtrētu vai demineralizētu ūdeni, iespējami darbības traucējumi.
  Neskatoties uz uzpildītu ūdens tvertni, iekārta turpina padevi, vai darbība ar tvaiku tiek pēc apm. 2 minūtēm pārtraukta.
  Nepieciešamības gadījumā samaisiet filtrētu vai demineralizētu ūdeni ar izlietu minerālūdeni bez ogļskābās gāzes attiecībā 1 pret 1.

Norādījumi

- Ja ūdenim ir augsts kaļķa saturs, iesakām izmantot mīkstinātu ūdeni.
- Ja izmantojat tikai mīkstinātu ūdeni, varat iestatīt ūdens cietības līmeni „mīkstināts”.
- Ja izmantojat minerālūdeni, iestatiet ūdens cietības līmeni „4: ļoti ciets”.
- Ja izmantojat minerālūdeni, tad izmantojiet tikai minerālūdeni bez oglekļa dioksīda.

Ūdens cietības līmenis	Iestatīšana
0	00: mīkstināts
1 (līdz 1,3 mmol/l)	01: mīksts
2 (1,3 - 2,5 mmol/l)	02: vidējs
3 (2,5 - 3,8 mmol/l)	03: ciets
4 (vairāk par 3,8 mmol/l)	04: ļoti ciets

Pirmā lietošanas reize

Pēc ierīces pieslēgšanas strāvas avotam vai elektroenerģijas padeves pārtraukuma displejā parādās iestatījumi pirmajai lietošanas reizei. Iespējams, jāgaida vairākas sekundes, līdz displejā redzami paziņojumi.

Norādījums: Jūs varat šos iestatījumus jebkurā laikā mainīt pamatiestatījumos. ⟶ *"Pamatiestatījumi" 22. lappusē*

Valodas iestatīšana

1. Ar vadības riņķi iestatiet vēlamo valodu.
2. Lai apstiprinātu, nospiediet taustiņu ⏲.
   Parādās nākamais iestatījums.

Pulksteņa laika iestatīšana

1. Ar vadības riņķi iestatiet pulksteņa laiku.
2. Lai apstiprinātu, nospiediet taustiņu ⏲.
   Parādās nākamais iestatījums.

Ūdens cietības pakāpes iestatīšana

1. Ar vadības riņķi iestatiet ūdens cietības līmeni.
2. Lai apstiprinātu, nospiediet taustiņu ⏲.

Displejā parādās norādījums, ka pirmās lietošanas reizes iestatījumi ir pabeigti. Tiek rādīts aktuālais laiks.

Ar taustiņu „on/off” ⏻ izslēdziet ierīci, kad to neizmantojat.

Gatavošanas telpas un piederumu tīrīšana

Pirms pirmās gatavošanas reizes ar ierīci notīriet piederumus un iztīriet gatavošanas telpu.

Gatavošanas nodalījuma tīrīšana

Lai novērstu jaunai iekārtai raksturīgo smārdu, uzkarsējiet tukšu, aizvērtu gatavošanas nodalījumu.

1. Izņemiet piederumus no gatavošanas telpas.
2. Raugiet, lai gatavošanas nodalījumā nebūtu iepakojuma atlikumu, piemēram, stiropora lodītes, un noņemiet ierīces iekšienē vai uz tās pielīmēto līmlenti.
3. Pirms sildīšanas noslaukiet gatavošanas nodalījuma gludās virsmas ar mīkstu, mitru drānu.
4. Ieslēdziet ierīci ar taustiņu „on/off” ⏻.
5. Piepildiet ūdens tvertni. ⟶ *"Ūdens tvertnes piepildīšana" 20. lappusē*
6. Iestatiet norādīto karsēšanas veidu, temperatūru un tvaika padevi un startējiet ierīces darbību.
   ⟶ *"Cepšana ar tvaiku – gatavošana ar papildtvaika funkciju" 18. lappusē*

Iestatījumi	
Karsēšanas veids	4D karstais gaiss ar tvaika padevi, pakāpe 03 (spēcīga)
Temperatūra	maksimāli
Ilgums	1 stunda

7. Ierīces karsēšanas laikā vēdiniet virtuvi.
8. Kad pagājis ievadītais ilgums, izslēdziet ierīci ar taustiņu "on/off" ⏻.
9. Nogaidiet, līdz gatavošanas nodalījums ir atdzisis.
10. Notīriet gludās virsmas ar mazgāšanas līdzekļa šķīdumu un mitru drānu.
11. Iztukšojiet ūdens tvertni un izžāvējiet gatavošanas nodalījumu. ⟶ *"Pēc katra tvaicēšanas režīma" 21. lappusē*

Piederumu tīrīšana

Tīriet piederumus ar mazgāšanas līdzekļa šķīdumu un skalošanas drāniņu vai mīkstu suku.

Ierīces lietošana

Ar vadības sistēmas elementiem un to funkciju darbībām jau jūs iepazīstinājām. Tālāk aprakstīsim, ka ierīci pielāgot. Paskaidrosim, kas notiek, ieslēdzot un izslēdzot ierīci, kā varat iestatīt darbības režīmus.

Ierīces ieslēgšana un izslēgšana

Lai varētu iestatīt ierīci, tā vispirms ir jāieslēdz.

Norādījums: Bērnu drošību un taimeri var iestatīt arī, ja tā nav ieslēgta. Noteikti paziņojumi un rādījumi, piem., atlikušais siltums gatavošanas telpā, ir redzami displejā arī tad, ja ierīce ir izslēgta.

Izslēdziet ierīci, ja to neizmantojat. Ja ilgāku laika posmu nekas netiek iestatīts, ierīce izslēdzas automātiski.

Ierīces ieslēgšana

Ar taustiņu „on/off” ⏻ ierīce tiek ieslēgta.

Visi skārienjutīgie taustiņi izgaismojas sarkani. Displejā parādās „Bosch” logotips un pēc tam pirmais karsēšanas veids no izvēles saraksta.

Norādījums: Pamatiestatījumos iespējams iestatīt, kāds darbības režīms parādās pēc ieslēgšanas.
→ *"Pamatiestatījumi" 22. lappusē*

Ierīces izslēgšana

Ar taustiņu „on/off” ⏻ ierīce tiek izslēgta.

Tajā brīdī aktuālās funkcijas darbība tiek pārtraukta.

Displejā parādās pulksteņa laiks vai paliekošā siltuma temperatūra.

Norādījums: Pamatiestatījumos iespējams iestatīt, vai jānorāda pulksteņa laiks, kad ierīce ir izslēgta.
→ *"Pamatiestatījumi" 22. lappusē*

Darbības režīma startēšana

Katrs darbības režīms jāieslēdz ar taustiņu „start/stop” ▷.

Pēc startēšanas displejā papildus iestatījumiem būs redzams arī pulksteņa laiks. Parādās arī riņķa līnija un karsēšanas līnija.

Darbības režīma apturēšana

Ar taustiņu „start/stop” ▷ darbības režīmu var pārtraukt un arī atsākt darbību.

Ja turat taustiņu „start/stop” ▷ apm. 3 sekundes nospiestu, darbības režīms tiks izslēgts un visi iestatījumi atiestatīti.

Norādījums: Pēc darbības pārtraukšanas vai atcelšanas dzesējošais ventilators var turpināt darboties.

Darbības režīmu iestatīšana

Pēc ierīces ieslēgšanas, parādās iestatītais ieteiktais darbības režīms. Šo iestatījumu var aktivizēt uzreiz ar taustiņu „start/stop” ▷.

Ja vēlaties iestatīt citu darbības režīmu, attiecīgajās nodaļās atradīsiet precīzu aprakstu iestatījumu maiņai.

Palīdz arī
1. Nospiediet uz attiecīgā lauka.
   Simbols izgaismojas sarkans.
2. Ar vadības riņķi mainiet centrā esošo paziņojumu.
3. Ja nepieciešams, mainiet iestatījumus.
   Nospiediet attiecīgo lauku un mainiet vērtību ar vadības riņķi.
4. Startējiet ar taustiņu „start/stop” ▷.

Ierīce startē darbības režīmu.

Karsēšanas veida un temperatūras iestatīšana

Ja nav izvēlēts karsēšanas veidu darbības režīms, nospiediet uz lauka ▣. Simbols tiek izgaismots sarkanā krāsā un pirmais karsēšanas veids ar piedāvāto temperatūru tiek parādīts displejā.

Piemērs attēlā: karstais gaiss ekon. režīmā ⊛ pie 195 °C.
1. Ar vadības riņķi iestatiet karsēšanas veidu.

2. Nospiediet uz lauka 🌡.
   Temperatūra redzama displeja centrā baltā krāsā.
3. Ar vadības riņķi iestatiet temperatūru.

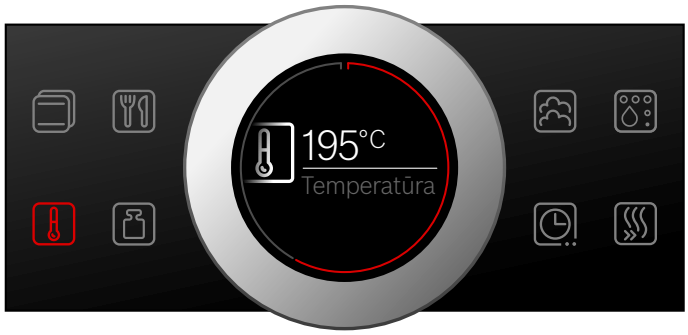

4. Palaidiet ar taustiņu “start/stop” ▷.
   Displejā redzams laiks, cik ilgi darbība jau notiek.

Ierīce sāk karsēt.

Kad ēdiens ir gatavs, ar taustiņu “on/off” ⓘ izslēdziet ierīci.

Norādījums: Ierīcē darbības režīmam iespējams iestatīt arī ilgumu un beigu laiku. ⟶ *"Laika funkcijas" 16. lappusē*

Mainīšana

Pēc sākšanas temperatūra redzama centrā. Kustinot vadības riņķi, temperatūra tiek mainīta un iestatīta.

Lai mainītu karsēšanas veidu, pirms tam ar taustiņu „start/stop” ▷ pārtrauciet darbības režīmu un nospiediet uz lauka ▣.Parādās pirmais karsēšanas veids ar piedāvāto temperatūru.Ar vadības riņķi mainiet karsēšanas veidu.

Norādījums: Kad nomainīt karsēšanas veidu, arī pārējie iestatījumi tiek atiestatīti.

Ātrā uzkarsēšana

Ar ātro uzkarsēšanu iespējams saīsināt uzkarsēšanas ilgumu dažiem karsēšanas veidiem.

Ātrajai uzkarsēšanai piemērotie karsēšanas veidi:
- 4D karstais gaiss
- augšējā/apakšējā karsēšana

Lai ēdiens izceptos vienmērīgi, ievietojiet to gatavošanas telpā tikai tad, kad ātrā uzkarsēšana ir beigusies.

Iestatīšana

Raugieties, lai karsēšanas veids būtu piemērots un iestatītā temperatūra ir vismaz 100 °C. Citādi ātro uzkarsēšanu nevar ieslēgt.

1. Iestatiet karsēšanas veidu un temperatūru.
2. Nospiediet uz lauka ♨.

Simbols izgaismojas sarkans. Displejā parādās norāde apstiprināt.

Kad ātrā uzkarsēšana ir pabeigta, atskan skaņas signāls un displejā redzama norāde. Simbols vairs nav izgaismots. Ievietojiet ēdienu gatavošanas telpā.

Norādījums: Laika funkcija gatavošanas laikam ieslēdzas reizē ar ātro uzkarsēšanu. Gatavošanas laiku iestatiet tad, kad ātrā uzkarsēšana ir beigusies.

Pārtraukšana

Lai pārtrauktu ātro uzkarsēšanu, vēlreiz nospiediet uz ♨.Simbols vairs nav izgaismots.

Laika funkcijas

Jūsu ierīcei ir dažādas laika funkcijas.

Laika funkcija		Lietojums
	Ilgums	Pēc iestatītā gatavošanas laika beigām ierīce automātiski izslēdzas.
	Beigu laiks	Ievadiet gatavošanas laiku un vēlamo beigu laiku. Ierīce automātiski ieslēgsies, lai darbība būtu pabeigta vēlamajā laikā.
	Taimeris	Taimeris darbojas kā grozāms pulkstenis. Tas darbojas neatkarīgi no darbības režīma un citām laika funkcijām.Pēc iestatītā laika beigām ierīce automātiski neieslēdzas vai neizslēdzas.

Gatavošanas laiku un beigu laiku pēc darbības režīma iestatīšanas var apskatīt, izmantojot lauku ⏲.Taimerim ir savs lauks ⌛ un to iespējams iestatīt jebkurā brīdī.

Pēc gatavošanas laika vai taimera laika beigām atskan signāls. Signālu iespējams priekšlaicīgi apturēt, pieskaroties ⏲.

Norādījums: Signāla ilgumu iespējams iestatīt pamatiestatījumos. ⟶ *"Pamatiestatījumi" 22. lappusē*

Ilguma iestatīšana

Ierīcē varat iestatīt ēdiena gatavošanas ilgumu. Tādā veidā netiks pārsniegts vēlamais gatavošanas laiks un nebūs jāpārtrauc citi darbi, lai apstādinātu darbības režīmu.

Iestatīšana

Atkarībā no tā, kurā virzienā vispirms pagriežat vadības riņķi, redzamas ieteicamās ilguma vērtības: pa kreisi 10 minūtes, pa labi – 30 minūtes.

Ilgumu līdz vienai stundai var iestatīt ar soli viena minūte, ilgāku laiku – ar soli 5 minūtes.

Maksimālais iestatāmais laiks ir 23 stundas un 59 minūtes.

Piemērs attēlā: ilgums – 45 minūtes.
1. Iestatiet darbības režīmu un temperatūru vai līmeni.
2. Pirms palaišanas nospiediet uz lauka ⏲.
   Ilgums ir redzams displeja centrā baltā krāsā.
3. Ar vadības riņķi iestatiet ilgumu.

Pēc dažām sekundēm vērtība tiek pielietota, vai arī nospiediet divas reizes uz lauka ⏲. Displejā zem darbības režīma un temperatūras vai līmeņa redzams ilgums.

4. Palaidiet ar taustiņu “start/stop” ▷.
   Displejā redzama ilguma atskaite.

Ierīce sāk karsēt.

Kad iestatītais ilgums beidzas, atskan signāls. Ierīce pārstāj karsēt. Displejā redzams ilgums 00m 00s.

Izmantojot lauku ⏲, varat iestatīt ilgumu vai ar taustiņu “start/stop” ▷ turpināt darbības režīmu, nenorādot ilgumu.

Kad ēdiens ir gatavs, ar taustiņu “on/off” ⏻ izslēdziet ierīci.

Mainīšana un pārtraukšana

Lai mainītu gatavošanas laiku, nospiediet uz ⏲. Gatavošanas laiks ir redzams centrēts baltā krāsā un to var mainīt ar vadības riņķi. Ar lauku ⏲ pārņemiet izmaiņas.

Ja vēlaties pārtraukt gatavošanas laiku, atiestatiet to uz nulli. Pēc izmaiņu pārņemšanas ar taustiņu „start/stop ▷ varat turpināt darbības režīmu bez gatavošanas laika.

Beigu laika iestatīšana

Pulksteņa laiku, kurā beidzas gatavošanas laiks, iespējams pārcelt. Piemēram, jūs varat ievietot ēdienu gatavošanas telpā no rīta un iestatīt, ka tas būs gatavs pusdienlaikā.

Norādījumi

- Raugieties, lai pārtika neatrastos gatavošanas telpā pārāk ilgi un nesabojātos.
- Neiestatiet beigu laiku, kad darbības režīms jau ir ieslēgts. Gatavošanas rezultāts vairs neatbildīs iecerētajam.

Iestatīšana

Gatavošanas laika beigas var atlikt maksimāli līdz 23 stundām un 59 minūtēm.

Piemērs attēlā: iestatītais ilgums ir 45 minūtes, un ēdienam jābūt gatavam plkst. 12.00.

1. Iestatiet darbības režīmu un temperatūru vai līmeni.
2. Iestatiet ilgumu.
3. Pirms palaišanas vēlreiz nospiediet uz lauka ⏲.
   Beigu laiks ir redzams displeja centrā baltā krāsā.
4. Ar vadības riņķi pārceliet beigas uz vēlāku laiku.

   Pēc dažām sekundēm vērtība tiek pielietota, vai arī nospiediet vēlreiz uz lauka ⏲. Displejā zem darbības režīma un temperatūras vai līmeņa redzams beigu laiks.
5. Palaidiet ar taustiņu “start/stop” ▷.
   Displejā redzams pulksteņa laiks, kad ierīce ieslēgsies.

Ierīce ir gaidīšanas režīmā. Kad ierīce ieslēdzas, displejā redzama ilguma atskaite.

Kad iestatītais ilgums beidzas, atskan signāls. Ierīce pārstāj karsēt. Displejā redzams ilgums 00m 00s.

Izmantojot lauku ⏲, varat iestatīt ilgumu vai ar taustiņu “start/stop” ▷ turpināt darbības režīmu, nenorādot ilgumu.

Kad ēdiens ir gatavs, ar taustiņu “on/off” ⏻ izslēdziet ierīci.

Mainīšana un pārtraukšana

Lai mainītu beigu laiku, pirms tam ar taustiņu „start/stop” ▷ pārtrauciet darbības režīmu un divas reizes nospiediet uz lauka ⏲. Beigu laiks ir redzams centrēts baltā krāsā un to var mainīt ar vadības riņķi. Nospiediet taustiņu „start/stop” ▷, lai turpinātu darbības režīmu.

Ja vēlaties izdzēst beigu laiku, atiestatiet to uz sākumu. Ar taustiņu „start/stop” ▷ varat iestatīto gatavošanas laiku uzsākt uzreiz.

Norādījums: Beigu laiku iespējams mainīt, kamēr nav sācies gatavošanas laiks. Gatavošanas rezultāts vairs neatbildīs iecerētajam.

Taimera iestatīšana

Taimeris darbojas reizē ar citiem iestatījumiem.To varat iestatīt jebkurā laikā, arī ja ierīce ir izslēgta. Taimerim ir savs skaņas signāls. Jūs dzirdēsit, vai izslēdzas taimeris, vai beidzies iestatītais laiks.

Iestatīšana

Taimera laiks vienmēr sākas ar minūtes vērtību nulle.

Jo augstāka vērtība, jo ilgāks laiks iestatīšanas laikā.

Maksimālais iestatāmais laiks ir 24 stundas.

1. Nospiediet uz lauka ⌛.
   Simbols izgaismojas sarkans. Taimera laiks ir redzams displejā baltā krāsā centrēti.
2. Ar vadības riņķi iestatiet taimera laiku.
3. Startējiet ar taustiņu ⌛.
   Norādījums: Pēc dažām sekundēm taimeris ieslēgsies automātiski.

Taimera laiks tiek skaitīts.

Taimeris displejā ir redzams arī tad, ja ierīce ir izslēgta. Kad darbības režīms ir ieslēgts, šī režīma iestatījumi ir redzami priekšplānā. Nospiežot uz lauka ⌛, uz dažām sekundēm tiek parādīts taimera laiks.

Kad taimera laiks ir pabeigts, atskan skaņas signāls un displejā redzama norāde. Simbols vairs nav izgaismots.

Padoms: Ja iestatītais taimera laiks attiecas uz ierīces darbību, izmantojiet gatavošanas laiku. Laiks ir redzams priekšplānā un ierīce automātiski izslēdzas.

Mainīšana un pārtraukšana

Lai mainītu taimera laiku, nospiediet taustiņu ⌛. Taimera laiks ir redzams centrēts un to var mainīt ar vadības riņķi.

Ja vēlaties apturēt taimeri, iestatiet taimeri atpakaļ uz sākumu. Pēc izmaiņu saglabāšanas simbols vairs neizgaismojas.

Tvaiks

Dažos karsēšanas veidos var pagatavot ēdienu, papildus izmantojot tvaiku. Bez tam, Jūsu rīcībā ir karsēšanas veidi "Rūgšanas līmenis" un "Sildīšana".

⚠ Brīdinājums – Applaucēšanās draudi!
Atverot ierīces durvis, var izplūst karsts tvaiks. Atkarībā no temperatūras tvaiks var nebūt redzams. Atverot ierīci, nestāviet pārāk tuvu. Ierīces durvis atveriet uzmanīgi. Raugiet, lai ierīces tuvumā neatrastos bērni.

Trokšņi

Pumpis

Darbības laikā un pēc izslēgšanas dzirdama dūkšana. Troksnis rodas pumpja funkcijas pārbaudes laikā.Tas ir parasts darbības troksnis.

Panelis

Atverot paneli dzirdama dūkoņa vai klikšķiem līdzīgs troksnis. Troksnis rodas izvelkot paneli.Tie ir parasti darbības trokšņi.

Cepšana ar tvaiku – gatavošana ar papildtvaika funkciju

Gatavojot ar papildus tvaiku, ierīces darbības laikā gatavošanas nodalījumā noteiktos laika intervālos ieplūst noteikts tvaika daudzums. Tādējādi iespējams sasniegt vislabāko gatavošanas rezultātu.

Jūsu produkta ieguvumi:
- kraukšķīga garoziņa
- spīdīga virsma
- iekšpusē sulīgs un mīksts
- saraujas tikai nedaudz

Vēlamo karsēšanas veida un tvaika intensitātes kombināciju varat iestatīt pats/pati. Lai izvēlētos piemērotu karsēšanas veidu un tvaika intensitāti, izmantojiet tabulas datus vai izvēlieties programmu.

Tvaika intensitāte

Tvaika padevei pieejamas dažādas intensitātes:

Intensitāte	Līmenis
zems	01
vidējs	02
intensīvs	03

Piemēroti karsēšanas veidi

Šiem karsēšanas veidiem papildus var ieslēgt tvaika režīmu:
- 4D karstais gaiss
- Karsēšana no augšas/apakšas
- Grilēšana ar cirkulējošu gaisu
- Siltuma uzturēšana

Iestatīšana

Pirms iestatīšanas uzpildiet ūdens tvertni.

1. Iestatiet atbilstošu karsēšanas veidu un temperatūru.
2. Nospiediet uz lauka ⊠.
   Tvaicēšanas līmenis ir redzams displeja centrā baltā krāsā blakus temperatūrai.
3. Ar vadības riņķi iestatiet tvaicēšanas līmeni.
4. Palaidiet ar taustiņu “start/stop” ▷.

Ierīce sāk karsēt.

Norādījums: Ja ūdens tvertne papildtvaika režīma laikā iztukšojas, displejā tiek parādīts pieprasījums uzpildīt ūdens tvertni. Darbība turpinās bez tvaika padeves.

Mainīšana un pārtraukšana

Lai mainītu tvaicēšanas līmeni, nospiediet uz lauka ⊠. Tvaicēšanas līmenis redzams centrā, un to var mainīt ar vadības riņķi. Izmaiņas tiek uzreiz pielietotas.

Ja vēlaties pārtraukt papildtvaika režīmu, vēlreiz nospiediet uz lauka ⊠. Darbība turpinās bez tvaika padeves.

Sildīšana

Ar karsēšanas veidu “Sildīšana ⊠” var saudzīgi uzsildīt iepriekš pagatavotus ēdienus vai iepriekšējā dienā ceptus mīklas izstrādājumus. Papildtvaika funkcija ieslēdzas automātiski.

Norādījums: Ja ūdens tvertne sildīšanas režīma laikā iztukšojas, darbība tiek pārtraukta. Uzpildiet ūdens tvertni.

Iestatīšana

Tvaika karsēšanas veidiem ir nepieciešams laiks.

Pirms iestatīšanas uzpildiet ūdens tvertni.

1. Iestatiet karsēšanas veidu.
2. Nospiediet uz lauka ⊠.
   Temperatūra redzama displeja centrā baltā krāsā.
3. Ar vadības riņķi iestatiet temperatūru.
4. Nospiediet uz lauka ⊠.
   Ilgums ir redzams displeja centrā baltā krāsā.
5. Ar vadības riņķi iestatiet ilgumu.
6. Palaidiet ar taustiņu “start/stop” ▷.
   Displejā redzama ilguma atskaite.

Ierīce sāk karsēt.

Kad iestatītais ilgums beidzas, atskan signāls. Ierīce pārstāj karsēt. Displejā redzams ilgums 00 m 00 s.

Kad ēdiens ir gatavs, ar taustiņu “on/off” ⏻ izslēdziet ierīci.

Mainīšana

Pēc palaišanas temperatūra redzama centrā. Kustinot vadības riņķi, temperatūra tiek mainīta un iestatīta.

Lai mainītu ilgumu, nospiediet uz lauka ⊠ un mainiet ar vadības riņķi. Izmaiņas tiek uzreiz pielietotas.

Lai mainītu karsēšanas veidu, vispirms ar taustiņu “start/stop” ▷ pārtrauciet darbības režīmu.

Norādījums: Kad nomainīt karsēšanas veidu, arī pārējie iestatījumi tiek atiestatīti.

Raudzēšana

Izmantojot karsēšanas veidu "Raudzēšana" ⊠ rauga mīkla uzrūgst ievērojami ātrāk nekā istabas temperatūrā un neapkalst.

Lai izvēlētos atbilstošo iestatījumu, izmantojiet tabulu datus. ⟶ *"Pārbaudīts mūsu pavāru studijā" 35. lappusē*

Norādījums: Ja ūdens tvertne raudzēšanas režīma laikā iztukšojas, darbība tiek pārtraukta. Uzpildiet ūdens tvertni.

Iestatīšana

Tvaika karsēšanas veidiem ir nepieciešams laiks.

Pirms iestatīšanas uzpildiet ūdens tvertni.

1. Iestatiet karsēšanas veidu.
2. Nospiediet uz lauka ⊠.
   Temperatūra redzama displeja centrā baltā krāsā.
3. Ar vadības riņķi iestatiet temperatūru.
4. Nospiediet uz lauka ⊠.
   Ilgums ir redzams displeja centrā baltā krāsā.
5. Ar vadības riņķi iestatiet ilgumu.
6. Palaidiet ar taustiņu “start/stop” ▷.
   Displejā redzama ilguma atskaite.

Ierīce sāk karsēt.

Kad iestatītais ilgums beidzas, atskan signāls. Ierīce pārstāj karsēt. Displejā redzams ilgums 00 m 00 s.

Kad ēdiens ir gatavs, ar taustiņu “on/off” ⏻ izslēdziet ierīci.

Mainīšana

Pēc palaišanas temperatūra redzama centrā. Kustinot vadības riņķi, temperatūra tiek mainīta un iestatīta.

Lai mainītu ilgumu, nospiediet uz lauka ⊠ un mainiet ar vadības riņķi. Izmaiņas tiek uzreiz pielietotas.

Lai mainītu karsēšanas veidu, vispirms ar taustiņu “start/stop” ▷ pārtrauciet darbības režīmu.

Norādījums: Kad nomainīt karsēšanas veidu, arī pārējie iestatījumi tiek atiestatīti.

Ūdens tvertnes piepildīšana

Ūdens tvertne atrodas zem paneļa. Pirms startējat darbības režīmu ar tvaiku, atveriet paneli un piepildiet ūdens tvertni ar ūdeni.

Pārliecinieties, vai ūdens cietības līmenis ir iestatīts pareizi. ⟶ *"Pamatiestatījumi" 22. lappusē*

⚠ Brīdinājums – Savainojumu un ugunsgrēka draudi!
Iepildiet ūdens tvertnē tikai ūdeni vai mūsu ieteikto atkaļķošanas šķīdumu. Neiepildiet ūdens tvertnē uzliesmojošus šķidrumus (piem., alkoholu saturošus dzērienus). Uzliesmojošu šķidrumu tvaiki, saskarē ar sakarsušajām gatavošanas nodalījuma virsmām, var aizdegties (uzliesmot). Ierīces durvis var atsprāgt vaļā. Pa tām var izplūst karsts tvaiks un izšauties liesmas.

⚠ Brīdinājums – Apdegumu risks!
Ierīces darbības laikā ūdens tvertne var uzkarst. Kad ierīce pabeigusi darbu, nogaidiet, līdz ūdens tvertne ir atdzisusi. Izņemiet ūdens tvertni no tvertnes padziļinājuma.

Uzmanību!
Nepiemērotu šķidrumu izraisīti ierīces bojājumi. Neizmantojiet destilētu ūdeni, krāna ūdeni ar augstu hlora saturu (> 40 mg/l) vai citus šķidrumus. Izmantojiet tikai tīru, aukstu krāna ūdeni, mīkstinātu ūdeni vai minerālūdeni bez oglekļa dioksīda.

Uzmanību!
Izmantojot filtrētu vai demineralizētu ūdeni, iespējami darbības traucējumi.
Neskatoties uz uzpildītu ūdens tvertni, iekārta turpina padevi, vai darbība ar tvaiku tiek pēc apm. 2 minūtēm pārtraukta.
Nepieciešamības gadījumā samaisiet filtrētu vai demineralizētu ūdeni ar izlietu minerālūdeni bez ogļskābās gāzes attiecībā 1 pret 1.

Norādījumi
- Ja ūdenim ir augsts kaļķa saturs, iesakām izmantot mīkstinātu ūdeni.
- Ja izmantojat tikai mīkstinātu ūdeni, varat iestatīt ūdens cietības līmeni „mīkstināts”.
- Ja izmantojat minerālūdeni, iestatiet ūdens cietības līmeni „4 ļoti ciets”.
- Ja izmantojat minerālūdeni, tad izmantojiet tikai minerālūdeni bez oglekļa dioksīda.

1. Pieskarieties laukam ⏏.
   Panelis automātiski izbīdās uz priekšu.
2. Ar abām rokām pavelciet paneli uz priekšu un pēc tam bīdiet uz augšu, līdz tas nofiksējas (1. attēls).
3. Paceliet ūdens tvertni un izņemiet to no tvertnes padziļinājuma (2. attēls).

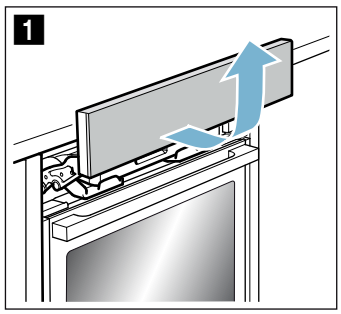

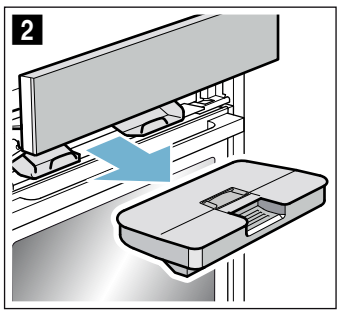

4. Piespiediet vāciņu gar blīvējumu, lai no ūdens tvertnes nevarētu izplūst ūdens.
5. Izņemiet pārsegu **a** (attēls 3).
   Norādījums: Pārsegs **a** pieejams atkarībā no ierīces veida.
6. Piepildiet ūdens tvertni ar aukstu ūdeni līdz atzīmei „max” (4. attēls).

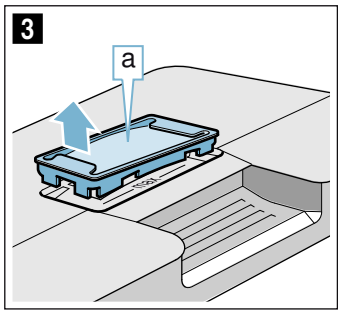

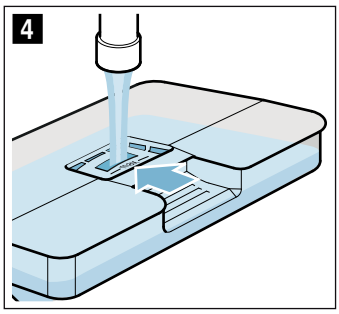

7. Atkal ievietojiet pārsegu **a** ūdens tvertnes atverē.
8. Ievietojiet piepildīto ūdens tvertni (5. attēls).
   Uzmaniet, lai ūdens tvertne nofiksējas aiz abiem stiprinājumiem **b** (6. attēls).

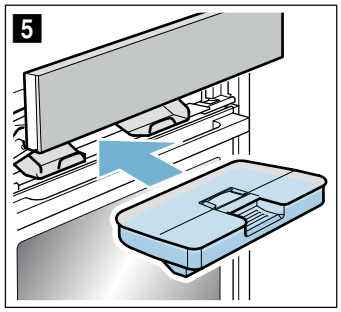

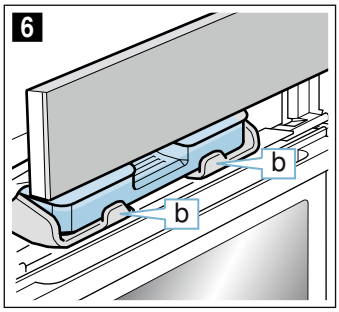

9. Lēnām bīdiet paneli uz leju, tad piespiediet uz aizmuguri, līdz tas ir pilnīgi aizvērts.
   Ūdens tvertne ir uzpildīta. Varat sākt darbības režīmu ar tvaiku.

Uzpildiet ūdens tvertni

Norādījumi
- Režīmi bez papildtvaika turpina darboties bez tvaika padeves.
- Ja ūdens tvertne sildīšanas vai raudzēšanas režīma laikā iztukšojas, darbība tiek pārtraukta. Uzpildiet ūdens tvertni.

1. Atveriet paneli.
2. Izņemiet ūdens tvertni un uzpildiet to.
3. Piepildīto ūdens tvertni ievietojiet atpakaļ un aizveriet paneli.

Pēc katra tvaicēšanas režīma

⚠ Brīdinājums – Applaucēšanās draudi!
Atverot ierīces durvis, var izplūst karsts tvaiks. Atkarībā no temperatūras tvaiks var nebūt redzams. Atverot ierīci, nestāviet pārāk tuvu. Ierīces durvis atveriet uzmanīgi. Raugiet, lai ierīces tuvumā neatrastos bērni.

⚠ Brīdinājums – Apdegumu risks!
Lietošanas laikā iekārta sakarst. Pirms tīrīšanas ļaujiet iekārtai atdzist.

Uzmanību!
Emaljas bojājumi: nesāciet darbības režīmu, ja uz gatavošanas nodalījuma ir ūdens. Pirms darbības uzsākšanas uzslaukiet ūdeni no gatavošanas nodalījuma pamatnes.

Pēc katra tvaika režīma beigām atlikušais ūdens tiek atsūknēts atpakaļ ūdens tvertnē. Iztukšojiet un pēc tam izžāvējiet ūdens tvertni. Gatavošanas nodalījumā paliek mitrums. Lai izžāvētu gatavošanas nodalījumu, varat izmantot vai nu darbības režīmu "Žāvēšana", vai izžāvēt gatavošanas nodalījumu manuāli.

Norādījumi
- Pēc ierīces izslēgšanas lauks deg nedaudz ilgāk, lai atgādinātu Jums, ka jāiztukšo ūdens tvertne.
- Notīriet kaļķa nogulsnes ar etiķī samitrinātu drānu, noslaukiet ar tīrā ūdenī samitrinātu drānu un nosusiniet ar mīkstu drānu.

Ūdens tvertnes iztukšošana

Uzmanību!
- Nežāvējiet ūdens tvertni karstā gatavošanas nodalījumā. Tā var sabojāt ūdens tvertni.
- Nemazgājiet ūdens tvertni trauku mazgājamajā mašīnā. Tā var sabojāt ūdens tvertni.

1. Atveriet paneli.
2. Izņemiet ūdens tvertni.
3. Uzmanīgi noņemiet ūdens tvertnes vāciņu.
4. Iztukšojiet ūdens tvertni, iztīriet ar mazgāšanas līdzekli un rūpīgi izskalojiet ar tīru ūdeni.
5. Visas daļas nosusiniet ar mīkstu drānu.
6. Vāciņa blīvējumu noslaukiet sausu.
7. Žāvējiet ar atvērtu vāciņu.
8. Uzlieciet ūdens tvertnei vāciņu un piespiediet to.
9. Ūdens tvertni ievietojiet atpakaļ un aizveriet paneli.

Pilienu savākšanas paplāte

1. Ļaujiet ierīcei atdzist.
2. Atveriet ierīces durvis.
3. Uzmanīgi saslaukiet un uzsūciet ūdeni no pilienu krātuves **a** ar sūkļdrānu (1. att.).

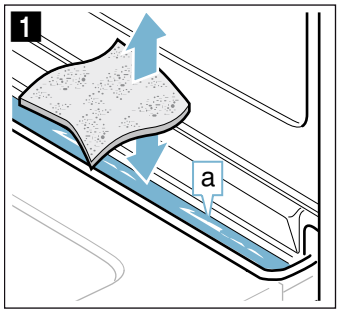

Pilienu krātuve **a** atrodas zem gatavošanas nodalījuma (2. att.).

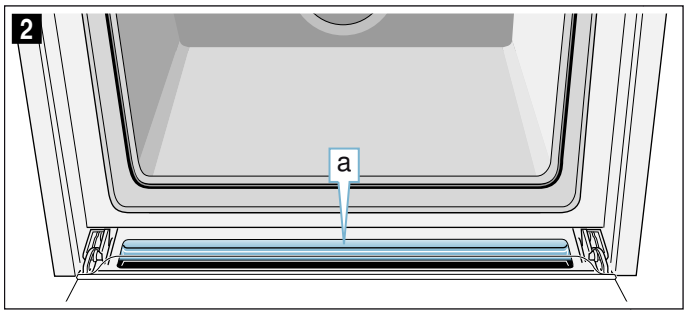

Žāvēšanas uzsākšana

Žāvēšanas laikā gatavošanas telpa tiek uzsildīta, lai mitrums no tās iztvaiko. Tad atveriet ierīces durvis, lai ūdens tvaiks izplūst no gatavošanas telpas.

1. Ļaujiet ierīcei atdzist.
2. Lielus netīrumus gatavošanas telpā notīriet uzreiz un noslaukiet lieko mitrumu.
3. Ja nepieciešams, ar taustiņu „on/off” ⏻ ieslēdziet ierīci.
4. Nospiediet uz lauka .
   Displejā redzams pirmais karsēšanas veids.
5. Ar vadības riņķi iestatiet karsēšanas veidu „Žāvēšana” .
   Norādījums: Temperatūra un ilgums ir iepriekš iestatīti un tos nevar mainīt.
6. Startējiet ar taustiņu „start/stop” ▷.
   Žāvēšana tiek sākta, un pēc 10 minūtēm tā automātiski izslēdzas.
7. Atveriet ierīces durvis un turiet tās atvērtas 1–2 minūtes, lai no gatavošanas telpas iztvaikotu liekais mitrums.

Gatavošanas telpas tīrīšana manuāli

1. Ļaujiet iekārtai atdzist.
2. Iztīriet gatavošanas telpu.
3. Izslaukiet gatavošanas telpu ar mīkstu drānu.
4. Atstājiet ierīces durvis atvērtas 1 stundu, lai gatavošanas telpa izžūst pilnībā.

Bērnu aizsardzības sistēma

Lai bērni ierīci netīšām neieslēgtu vai nemainītu iestatījumus, ierīcei ir bērnu drošības funkcija.

Vadības lauks ir nobloķēts un tajā nav iespējams mainīt iestatījumus. Ar taustiņu „on/off” ⏻ ierīci iespējams izslēgt.

Ieslēgšana un izslēgšana

Ja ierīces ir ieslēgta vai izslēgta, bērnu drošības funkciju iespējams ieslēgt vai izslēgt.

Atbilstīgi turiet lauku ⊶ apm. 4 sekundes nospiestu.

Displejā parādās norāde apstiprināt.

Ja ierīce ir ieslēgta, lauks ⊶ izgaismojas sarkans. Ja ierīce ir izslēgta, lauks ⊶ neizgaismojas.

Pamatiestatījumi

Ir piedāvāti dažādi iestatījumi ierīces optimālai un vienkāršai izmantošanai. Ja nepieciešams, iestatījumus iespējams mainīt.

Pamatiestatījumu maiņa

Ierīcei ir jābūt izslēgtai.

1. Turiet taustiņu ℹ nospiestu apm. 3 sekundes.
   Displejā parādīsies procesa norādes.
2. Norādes apstipriniet ar ⏲.
   Displejā parādās pirmais iestatījums „Valoda”.
3. Ja nepieciešams, ar vadības riņķi mainiet iestatījumus.
4. Nospiediet uz lauka ⏲.
   Nākamais iestatījums parādās displejā un to var mainīt, izmantojot vadības riņķi.
5. Ar taustiņu ⏲ apskatiet visus iestatījumus un, ja nepieciešams, mainiet ar vadības riņķi.
6. Lai apstiprinātu un izietu, turiet ℹ nospiestu apm. 3 sekundes.

Displejā parādās norāde, ka iestatījumi ir saglabāti.

Pārtraukšana

Ja nevēlaties saglabāt izmaiņas, tās varat atcelt ar taustiņu „on/off” ⏻.Displejā parādās norāde, ka iestatījumi nav saglabāti.

Pamatiestatījumu saraksts

Atkarībā no ierīces aprīkojuma ne visi pamatiestatījumi ir pieejami.

Iestatījums	Izvēle
Valoda	Pieejamas citas valodas
Pulksteņa laiks	Pulksteņa formāts 24 stundas
Ūdens cietība	00 (mīkstināts) 01 (mīksts) 02 (vidējs) 03 (ciets) 04 (ļoti ciets)*
Signāla tonis	Neilgi (30 s) Vidēji ilgi (1 min) Ilgi (5 min)
Taustiņu tonis	Iesl. Izsl.* (taustiņam „on/off” ⏻ tonis paliek)
Displeja spilgtums	5 dažādi līmeņi
Pulksteņa laiks	Izsl. Digitālais*
Apgaismojums	Lietošanas laikā izslēgts Lietošanas laikā ieslēgts*
Bērnu drošība	Tikai taustiņu bloķēšana* Durvju un taustiņu bloķēšana
Darbība pēc ieslēgšanas	Karsēšanas veidi* Autopilots

Aptumšošana naktī	Izsl.* Iesl.
Logotips	Rādījumi* Nerādīt
Ventilatora darbība tukšgaitā	Ieteicams* Minimāli
Izbīdīšanas sistēma	Nav pieejama* (statīviem un viena līmeņa vadotnēm) Pieejama* (2 un 3 līmeņu vadotnēm)
Brīvdienas režīms	Iesl. Izsl.*
Rūpnīcas iestatījumi	Atiestatīt Neatiestatīt*

* Rūpnīcas iestatījumi (Atkarībā no ierīces veida rūpnīcas iestatījumi var atšķirties.)

Norādījums: Izmaiņas valodas, taustiņu toņu un displeja spilgtuma iestatījumos tiek pārņemtas uzreiz. Visi citi iestatījumi darbojas tikai pēc saglabāšanas.

Strāvas padeves pārtraukums

Jūsu saglabātās iestatījumu izmaiņas saglabājas arī pēc elektroenerģijas padeves pārtraukuma.

Tikai iestatījumi pirmajai lietošanas reizei pēc ilgāka elektroenerģijas padeves pārtraukuma jāiestata no jauna. Īsi strāvas pārtraukumi neietekmē ierīces iestatījumus.

Pulksteņa laika maiņa

Ja vēlaties nomainīt pulksteņa laiku, piemēram, pārejai no vasaras uz ziemas laiku, mainiet pamatiestatījumus.

Ierīcei ir jābūt izslēgtai.

1. Turiet taustiņu ℹ nospiestu apm. 3 sekundes.
   Displejā parādīsies procesa norādes.
2. Norādes apstipriniet ar taustiņu ⏲.
   Displejā parādās pirmais iestatījums „Valoda”.
3. Nospiediet uz ⏲.
   Parādās iestatījums pulksteņa laika regulēšanai.
4. Ar vadības riņķi mainiet pulksteņa laiku.
5. Lai apstiprinātu, turiet taustiņu ℹ nospiestu apm. 3 sekundes.

Displejā parādās norāde, ka iestatījumi ir saglabāti.

Brīvdienas režīms

Jūs varat iestatīt gatavošanas laiku līdz 74 stundām, izmantojot brīvdienu režīmu.Ēdieni gatavošanas telpā būs silti bez nepieciešamības ieslēgt vai izslēgt ierīci.

Brīvdienas režīma sākšana

Pirms brīvdienu režīma izmantošanas, tas ir jāieslēdz pamatiestatījumos. ⟶ *"Pamatiestatījumi" 22. lappusē*

Kad pamatiestatījumi ir attiecīgi mainīti, brīvdienu režīms ir redzams kā pēdējais karsēšanas veids.

Ierīce karsē ar augšējo/apakšējo karsēšanu. Iespējams iestatīt temperatūru no 85 °C līdz 140 °C.

1. Ar vadības riņķi iestatiet brīvdienu režīmu.
2. Nospiediet uz lauka.
   Temperatūra redzama displejā centrēti un baltā krāsā.
3. Ar vadības riņķi iestatiet vēlamo temperatūru.
4. Pirms uzsākšanas nospiediet uz ⏲.
   Gatavošanas laiks ir redzams displejā baltā krāsā centrēti.
5. Ar vadības riņķi iestatiet vēlamo gatavošanas laiku.
   Norādījums: Beigu laiku vairs nav iespējams pārcelt.
6. Startējiet ar taustiņu „start/stop” ▷.
   Displejā redzama ilguma atskaite.

Ierīce sāk karsēt.

Kad brīvdienu režīma laiks beidzas, atskan signāls. Ierīce pārstāj karsēt. Displejā redzams gatavošanas laiks 00 min 00 s.

Ar taustiņu „on/off” ⏻ izslēdziet ierīci.

Norādījums: Ja jūs ierīces darbības laikā atvērsit tās durvis, darbība netiks pārtraukta.

Mainīšana un pārtraukšana

Pēc uzsākšanas iestatījumus vairs mainīt nevar.

Ar taustiņu „on/off” ⏻ izslēdziet ierīci, ja vēlaties pārtraukt brīvdienu režīmu. Ar taustiņu „start/stop” ▷ darbības režīmu vairs nevar apturēt.

Tīrīšanas līdzekļi

Ja veiksiet rūpīgu apkopi un tīrīšanu, jūsu ierīce ilgi saglabāsies skaista un darbosies nevainojami. Kā pareizi veikt ierīces apkopi un tīrīšanu – aprakstīts tālāk.

Piemēroti tīrīšanas līdzekļi

Lai nesabojātu dažādās virsmas, lietojot nepareizus tīrīšanas līdzekļus, lūdzu, ievērojiet tabulā sniegto informāciju. Atkarībā no ierīces tipa, visi ieraksti var neattiekties uz jūsu ierīci.

Uzmanību!
Virsmas bojājumi
Neizmantojiet:
- asus vai abrazīvus tīrīšanas līdzekļus;
- tīrīšanas līdzekļus ar augstu alkohola saturu;
- cietus stiepļu tīrītājus vai sūkļus;
- augstspiediena vai tvaika tīrītājus;
- karstās tīrīšanas īpašos līdzekļus.

Jaunas sūkļveida drānas pirms lietošanas rūpīgi izmazgājiet.

Padoms: Īpaši piemērotus tīrīšanas un kopšanas līzekļus iespējams iegādāties klientu apkalpošanas dienestā. Ievērojiet attiecīgā ražotāja norādes.

⚠ Brīdinājums – Apdegumu risks!
Ierīce ļoti sakarst. Neaiztieciet ar rokām karstas gatavošanas telpas iekšējās virsmas vai sildelementus! Vienmēr ļaujiet ierīcei atdzist. Neļaujiet bērniem tuvoties ierīcei.

Zona	Tīrīšana
Ierīces ārpuse	
Nerūsējoša tērauda priekšdaļa	Karsts mazgāšanas līdzekļa šķīdums. Tīriet ar mazgāšanas drānu un noslaukiet ar mīkstu drānu. Nekavējoties notīriet kaļķa, tauku, cietes un olbaltuma traipus. Zem šādiem traipiem var veidoties rūsa. Klientu apkalpošanas dienestā vai specializētos veikalos var iegādāties īpašus nerūsējošā tērauda kopšanas līdzekļus, kas piemēroti siltu virsmu tīrīšanai. Ar mīkstu drānu uzziediet plānu kārtu kopšanas līdzekļa.
Plastmasa	Karsts mazgāšanas līdzekļa šķīdums. Tīriet ar mazgāšanas drānu un noslaukiet ar mīkstu drānu. Neizmantojiet stikla tīrīšanas līdzekļus vai stikla skrāpi.
Krāsotas virsmas	Karsts mazgāšanas līdzekļa šķīdums. Tīriet ar mazgāšanas drānu un noslaukiet ar mīkstu drānu.
Vadības panelis	Karsts mazgāšanas līdzekļa šķīdums. Tīriet ar mazgāšanas drānu un noslaukiet ar mīkstu drānu. Neizmantojiet stikla tīrīšanas līdzekļus vai stikla skrāpi. Ja uz vadības paneļa nokļūst atkaļķošanas līdzeklis, nekavējoties to notīriet. Citādi radīsies traipi, ko nebūs iespējams notīrīt.
Durvju stikla plāksnes	Karsts mazgāšanas līdzekļa šķīdums. Tīriet ar mazgāšanas drānu un noslaukiet ar mīkstu drānu. Neizmantojiet stikla skrāpi vai metāla mazgāšanas sūkli.
Durvju rokturis	Karsts mazgāšanas līdzekļa šķīdums. Tīriet ar mazgāšanas drānu un noslaukiet ar mīkstu drānu. Ja atkaļķošanas līdzeklis nokļūst uz durvju roktura, nekavējoties to notīriet. Citādi radīsies traipi, kurus nebūs iespējams notīrīt.
Ierīces iekšpuse	
Emaljas virsmas	Karsts mazgāšanas līdzekļa šķīdums vai etiķūdens. Tīriet ar mazgāšanas drānu un noslaukiet ar mīkstu drānu. Piedegušas ēdienu paliekas notīriet ar mitru drānu un mazgāšanas līdzekļa šķīdumu. Noturīgus netīrumus tīriet ar metāla mazgāšanas švammi vai lietojiet cepeškrāsns tīrīšanas līdzekli. **Uzmanību!** Nekad neizmantojiet cepeškrāsns tīrīšanas līdzekļus siltā gatavošanas nodalījumā. Tas var izraisīt emaljas bojājumus. Pirms nākošās sildīšanas notīriet no gatavošanas nodalījuma un ierīces durvīm atlikumus. Pēc tīrīšanas atstājiet gatavošanas telpu atvērtu, lai tā varētu izžūt. Vislabāk izmantojiet tīrīšanas funkciju. ⟶ *"Tīrīšanas funkcija" 25. lappusē* **Norādījums:** Pārtikas produktu paliekas var radīt baltus nosēdumus. Tie ir nekaitīgi un neietekmē ierīces funkcionalitāti. Ja nepieciešams, noņemiet, izmantojot citronskābi.
Gatavošanas telpas apgaismojuma stikla pārsegs	Karsts mazgāšanas līdzekļa šķīdums. Tīriet ar mazgāšanas drānu un noslaukiet ar mīkstu drānu. Ja ir lieli netīrumi, izmantojiet cepeškrāsns tīrīšanas līdzekļus.
Durvju pārsegs	Nerūsējošā tērauda: izmantojiet nerūsējošā tērauda tīrīšanas līdzekli. Ievērojiet ražotāja sniegtos norādījumus. Neizmantojiet nerūsējošā tērauda kopšanas līdzekļus. Plastmasas: tīriet ar karstu mazgāšanas līdzekļa šķīdumu un mazgāšanas drānu. Noslaukiet ar mīkstu drānu. Neizmantojiet stikla tīrīšanas līdzekļus vai stikla skrāpi. Noņemiet durvju pārsegu, lai no notīrītu.
Statīvs	Karsts mazgāšanas līdzekļa šķīdums. Iemērciet un tīriet ar drānu vai suku.

Izbīdīšanas sistēma	Karsts mazgāšanas līdzekļa šķīdums. Tīriet ar mazgāšanas drānu vai suku. Nenotīriet izvilkšanas vadotņu smērvielu, tās ieteicams tīrīt iebīdītas. Nemazgājiet trauku mazgājamā mašīnā.
Piederumi	Karsts mazgāšanas līdzekļa šķīdums. Iemērciet un tīriet ar drānu vai suku. Lielus netīrumus tīriet ar metāla mazgāšanas sūkli.
Ūdens tvertne	Karsts mazgāšanas līdzekļa šķīdums. Mazgājiet ar mitru drānu un kārtīgi izskalojiet ar tīru ūdeni, lai nomazgātu mazgāšanas līdzekļa atliekas Nosusiniet ar mīkstu drānu. Žāvējiet ar atvērtu vāku. Vāciņa blīvējumu noslaukiet sausu. Nemazgājiet trauku mazgājamā mašīnā.

Norādījumi

- Nelielas krāsu atšķirības ierīces priekšējā daļā ir materiālu atšķirību dēļ – stikls, plastmasa vai metāls.
- Svītru ēnas uz durvju plāksnēm ir gatavošanas telpas apgaismojuma gaismas spēle.
- Ļoti augstā temperatūrā emalja apdeg.Tāpēc nedaudz mainās krāsa. Tā ir ierasta parādība, kas neietekmē funkcijas.
  Plāno paplāšu malas nevar pilnīgi pārklāt ar emalju. Tādēļ tās var būt raupjas. Tas neietekmē aizsardzību pret koroziju.

Tīrības uzturēšana

Lai neveidotos noturīgi netīrumi, vienmēr turiet ierīci tīru un laicīgi notīriet netīrumus.

⚠ Brīdinājums – Ugunsbīstamība!
Ēdienu atliekas, tauki un cepeša sula var aizdegties. Pirms lietošanas notīriet lielākus netīrumus gatavošanas telpā, no sildelementiem un no piederumiem.

Padomi

- Pēc katras lietošanas reizes tīriet ierīci. Tā netīrumi nevar piedegt.
- Uzreiz notīriet kaļķa, tauku, cietes un olbaltuma traipus.
- Ļoti sulīgu kūku cepšanai izmantojiet universālo pannu.
- Izmantojiet cepšanai piemērotus traukus, piem., cepešpannu.

Tīrīšanas funkcija

Jūsu iekārtai ir tīrīšanas funkcija “Pirolīze” un “Atkaļķošana”. Izmantojot pirolīzes funkciju, viegli varēsiet iztīrīt gatavošanas telpu. Ar atkaļķošanas funkciju no iztvaicētāja tiek notīrīti kaļķa nosēdumi.

Atkaļķošana

Lai nodrošinātu ierīces funkciju darbību, tā regulāri jāatkaļķo.

Atkaļķošana sastāv no vairākiem soļiem. Higiēnas noteikumu dēļ atkaļķošanas programma jāveic pilnībā, lai ierīce būtu atkal gatava darbam. Kopumā atkaļķošana ilgst apm. 70 - 95 minūtes.

- Atkaļķojiet (apm. 55 - 70 minūtes), pēc tam iztukšojiet ūdens tvertni un piepildiet to no jauna
- Veiciet pirmo skalošanu (apm. 9 - 12 minūtes), pēc tam iztukšojiet ūdens tvertni un piepildiet to no jauna
- Veiciet otro skalošanu (apm. 9 - 12 minūtes), pēc tam iztukšojiet ūdens tvertni un izžāvējiet to

Ja atkaļķošanu pārtrauc (piem., pārtrūkst strāvas padeve vai ierīci izslēdz), pēc ierīces atkārtotas ieslēgšanas obligāti divreiz jāveic skalošana. Līdz otrās skalošanas beigām ierīce ir bloķēta citiem darbības režīmiem.

Tas, cik bieži ierīce jāatkaļķo, atkarīgs no izmantotā ūdens cietības līmeņa. Ja iespējams izmantot vēl 5 vai mazāk režīmus ar tvaiku, ierīce ar ziņojumu displejā atgādina par atkaļķošanu. Atlikušo darbības režīmu skaits redzams pēc ieslēgšanas. Tādējādi jums ir laiks savlaicīgi sagatavoties atkaļķošanai.

Iestatīšana

Uzmanību!

- Ierīces bojājumi: atkaļķošanai izmantojiet tikai mūsu ieteiktos šķidros atkaļķošanas līdzekļus.
  Atkaļķošanai vajadzīgais iedarbošanās laiks ir norādīts uz atkaļķošanas līdzekļa iepakojuma. Citi atkaļķošanas līdzekļi var bojāt ierīci.
  Atkaļķošanas līdzekļa pasūt. Nr.: 311 680
- Atkaļķošanas šķīdums: raugiet, lai atkaļķošanas šķīdums vai līdzeklis nenokļūst uz vadības paneļa vai citām ierīces virsmām. Iespējami virsmu bojājumi. Ja tā tomēr notiek, nekavējoties noskalojiet atkaļķošanas šķīdumu ar ūdeni.

Ja pirms atkaļķošanas ir izmantots darbības režīms ar tvaiku, vispirms izslēdziet ierīci, lai no tvaicēšanas sistēmas tiktu izsūknēts atlikušais ūdens.

1. Atkaļķošanas šķīdumu sajauc no 400 ml ūdens un 200 ml šķidrā atkaļķošanas līdzekļa.
2. Izņemiet ūdens tvertni piepildiet ar atkaļķošanas šķīdumu un ievietojiet līdz galam atpakaļ.
   Aizveriet paneli.
3. Nospiediet uz lauka ⊡.
   Displejā tiek parādīta tīrīšanas funkcija “Atkaļķošana”.
   Parādās atkaļķošanas laiks. To nevar mainīt.
4. Palaidiet ar taustiņu “start/stop” ▷.
   Displejā redzama laika atskaite.

Tiek sākta ierīces atkaļķošana.

Kad laika atskaite beidzas, atskan signāls.

Pirmā skalošana

1. Atveriet paneli.
2. Izņemiet ūdens tvertni, kārtīgi to izskalojiet, piepildiet ar ūdeni un ievietojiet atpakaļ ierīcē.
3. Aizveriet paneli
4. Startējiet ar taustiņu „start/stop” ▷.

Ierīci skalo.
Kad iestatītais režīma ilgums beidzas, atskan signāls.

Otrā skalošana

1. Atveriet paneli.
2. Izņemiet ūdens tvertni, kārtīgi to izskalojiet, piepildiet ar ūdeni un ievietojiet atpakaļ ierīcē.
3. Aizveriet paneli
4. Startējiet ar taustiņu „start/stop” ▷.

Ierīci skalo.
Kad iestatītais režīma ilgums beidzas, atskan signāls.

Pēc tīrīšanas

1. Atveriet paneli.
2. Iztukšojiet ūdens tvertni un izžāvējiet to.
3. Ar taustiņu „on/off” ⏻ ierīci izslēdziet.

Atkaļķošana ir pabeigta un ierīce ir atkal gatava darbam.

Pirolīze

Tīriet gatavošanas telpu ar tīrīšanas funkciju "Pirolīze".

Iespējams izvēlēties vienu no trīs tīrīšanas līmeņiem.

Līmenis	Tīrīšanas apjoms	Ilgums
1	viegls	apm. 1 stunda 15 minūtes
2	vidējs	apm. 1 stunda 30 minūtes
3	intensīvs	apm. 2 stundas

Jo spēcīgāki un vecāki ir netīrumi, jo lielākam jābūt tīrīšanas līmenim. Pietiek, ja cepeškrāsni tīra ik pēc diviem līdz trim mēnešiem. Ja nepieciešams, var tīrīt arī biežāk. Vienā tīrīšanas reizē tiek patērētas apm. 2,5–4,7 kilovatstundas.

Norādījumi

- Jūsu drošībai ierīces durvis automātiski nobloķējas, kad ir sasniegta noteikta temperatūra. Ierīces durvis iespējams atvērt tikai pēc tam, kad bloķēšanas simbols 🔒 vairs nav redzams displejā.
- Tīrīšanas funkcijas laikā gatavošanas telpas apgaismojums neieslēdzas.

⚠ Brīdinājums
Apdegumu risks!

- Tīrīšanas funkcijas darbības laikā gatavošanas telpa ļoti sakarst. Nekad neatveriet ierīces durvis. Ļaujiet ierīcei atdzist.Raugiet, lai ierīces tuvumā neatrastos bērni.
- ⚠Tīrīšanas funkcijas darbības laikā ierīces ārpuse ļoti sakarst. Nekad nepieskarieties ierīces durtiņām. Ļaujiet ierīcei atdzist. Raugiet, lai ierīces tuvumā neatrastos bērni.

⚠ Brīdinājums
Bīstami veselībai!
Tīrīšanas funkcija uzsilda gatavošanas nodalījumu līdz ļoti augstai temperatūrai tā, ka gatavošanas, grilēšanas un cepšanas atlikumi sadeg. Šī procesa laikā izdalās tvaiki, kas var radīt gļotādas kairinājumus. Tīrīšanas funkcijas darbības laikā rūpīgi vēdiniet virtuvi. Neuzturieties telpā ilgāku laiku. Raugiet, lai ierīces tuvumā neatrastos bērni un dzīvnieki. Arī atliktās gatavošanas gadījumā ar pārbīdītu beigu laiku ievērojiet instrukcijas.

Pirms tīrīšanas funkcijas

Uzmanību!
Pirms tīrīšanas uzsākšanas izņemiet no ierīces ūdens tvertni. ⟶ *"Tvaiks" 18. lappusē*

Tīrīšanas funkcijas laikā varat vienlaicīgi veikt arī viena piederuma, piem., universālās pannas vai cepamās plāts, tīrīšanu. Pirms tīrīšanas notīriet lielos netīrumus. Ievietojiet piederumu 2. līmenī.

Notīriet ierīces durvju iekšpusi un gatavošanas telpas sānu malas gar blīvējumu. Neberziet un nenoņemiet blīvējumu.

Norādījums: Tīrīšanas funkcijas laikā varat tīrīt arī komplektācijā esošos emaljētos piederumus. Tīrīšanas funkcijas laikā nevar tīrīt visus režģus. Režģi nav piemēroti tīrīšanas funkcijai un maina krāsu. Citus tīrīšanas funkcijai piemērotus piederumus atradīsiet papildpiederumu tabulā. ⟶ *"Aprīkojums" 12. lappusē*

⚠ Brīdinājums
Ugunsbīstamība!

- Ēdienu atliekas, tauki un cepeša sula tīrīšanas funkcijas laikā var aizdegties. Pirms tīrīšanas funkcijas uzsākšanas notīriet lielus netīrumus gatavošanas telpā un no piederumiem.
- Tīrīšanas funkcijas darbības laikā ierīces ārpuse ļoti sakarst. Nekariet uz durtiņu roktura degošus priekšmetus, piemēram, trauku dvieļus! Rūpējieties, lai ierīces priekšpuse ir brīva. Raugiet, lai ierīces tuvumā neatrastos bērni.
- Ja ir bojāts durvju blīvējums, durvju zonā izplūst spēcīgs karstums. Neberziet un nenoņemiet blīvējumu! Nedrīks tlietot iekārtu ar bojātu blīvējumu vai bez tā.

⚠ Brīdinājums – Bīstami veselībai!
Tīrīšanas funkcijas darbības laikā ierīce ļoti sakarst. Tiek noārdīts paplāšu un veidņu pretpiedeguma pārklājums, un rodas indīgas gāzes. Nekad kopā ar cepeškrāsni neattīriet pannas un veidnes ar nepiedegošu pārklājumu. Netīriet emaljētus piederumus.

Tīrīšanas funkcijas iestatīšana

Pirms iestatāt tīrīšanas funkciju, pārliecinieties, vai ir izpildīti visi sagatavošanas nosacījumi.

Ilgums katram tīrīšanas līmenim ir iepriekš iestatīts un to mainīt nav iespējams.

1. Nospiediet uz lauka ⊡.
   Displejā tiek parādīta pirmā tīrīšanas funkcija “Atkaļķošana”.
2. Vēlreiz nospiediet uz lauka ⊡.
   Displejā ir redzams “Pirolīze”, tīrīšanas līmenis tiek rādīts centrā baltā krāsā.
3. Ar vadības riņķi iestatiet tīrīšanas līmeni.
4. Apstipriniet ar taustiņu “start/stop” ▷.
   Tiek parādīti norādījumi par nepieciešamajiem sagatavošanas darbiem tīrīšanas funkcijai.
5. Palaidiet ar taustiņu “start/stop” ▷.
   Displejā redzama ilguma atskaite. Tīrīšanas funkcijas laikā netiek rādīta uzkarsēšanas līnija.

Tiek palaista tīrīšanas funkcija.

Tīrīšanas funkcijas laikā vēdiniet virtuvi.

Tūlīt pēc palaišanas ierīces durvis nobloķēsies. Displejā tiek parādīta norāde un simbols ⊡.

Kad tīrīšana ir pabeigta, atskan signāls. Displejā redzams ilgums 00m 00s. Izslēdziet ierīci ar taustiņu “on/off” ⏻.

Ierīces durvis iespējams atvērt tikai pēc tam, kad bloķēšanas simbols ⊡ vairs nav izgaismots.

Beigu laika pārcelšana

Beigu laiku var pārcelt uz vēlāku laiku. Pirms palaišanas nospiediet uz lauka ⊡ un ar vadības riņķi pārceliet beigu laiku.

Pēc uzsākšanas ierīce darbojas gaidīšanas režīmā.Beigu laiku vairs nav iespējams mainīt.

Mainīšana un pārtraukšana

Pēc ieslēgšanās tīrīšanas līmeni vairs mainīt nevar.

Ar taustiņu „on/off” ⏻ izslēdziet ierīci, ja vēlaties pārtraukt tīrīšanas funkciju. Ar taustiņu „start/stop” ▷ darbības režīmu vairs nevar apturēt.

Ierīces durvis ir nobloķētas, kamēr bloķēšanas simbols ⊡ redzams displejā.

Pēc tīrīšanas funkcijas

Kad gatavošanas telpa ir atdzisusi, ar mitru drānu izslaukiet no tās pelnus un noslaukiet ierīces durvis.

Norādījums: Stipri netīrumi var atstāt baltus nosēdumus uz emaljas virsmām. Tie ir pārpalikumi no pārtikas produktiem un ir nekaitīgi.Tie neietekmē funkcionalitāti. Ja nepieciešams, nosēdumus varat notīrīt ar citronskābi.

Statīvs

Ja veiksit rūpīgu apkopi un tīrīšanu, jūsu ierīce ilgi saglabāsies skaista un darbosies nevainojami. Šeit uzzināsiet, kā iespējams izņemt un notīrīt statīvu.

Vadotņu izņemšana un ievietošana

⚠ Brīdinājums – Apdegumu risks!
Vadotnes ļoti sakarst. Nepieskarieties karstām vadotnēm. Vienmēr ļaujiet ierīcei atdzist. Raugieties, lai ierīces tuvumā neatrastos bērni.

Vadotņu izņemšana

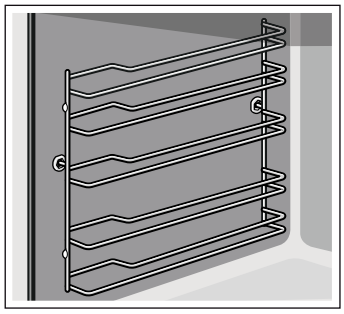

1. Paceliet vadotnes uz priekšu (**a**) un izņemiet tās no stiprinājumiem (**b**) (**1** attēls).
2. Tad pavelciet vadotnes uz priekšu un izņemiet tās (**2** attēls).

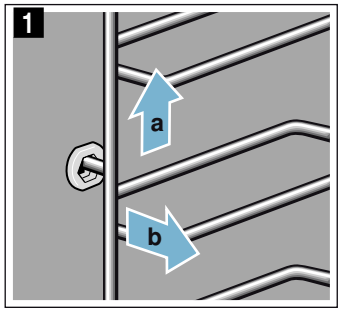

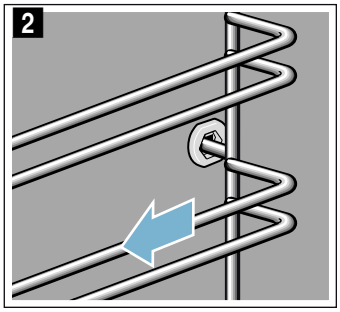

Notīriet vadotnes ar mazgāšanas līdzekli un sūkli. Notīriet noturīgus netīrumus ar suku.

Vadotņu ievietošana

Labās un kreisās vadotnes jāievieto attiecīgajā pusē.Abu vadotņu izliekumiem jābūt vērstiem uz priekšu.

1. Vispirms ievietojiet vadotni aizmugurējā stiprinājumā (**a**) tā, lai tā būtu pie gatavošanas telpas sienas, tad piespiediet to uz aizmuguri (**b**) (1 attēls).
2. Tad ievietojiet vadotni priekšējā stiprinājumā (**c**) tā, lai tā būtu pie gatavošanas telpas sienas, un nospiediet to uz leju (**d**) (2 attēls).

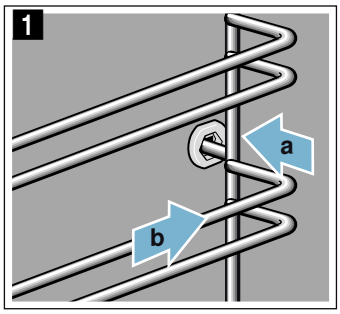

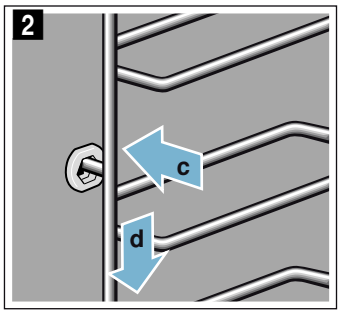

Ierīces durvis

Ja veiksiet rūpīgu apkopi un tīrīšanu, jūsu ierīce ilgi saglabāsies skaista un darbosies nevainojami. Šeit uzzināsiet, kā iespējams izņemt un notīrīt ierīces durvis.

Ierīces durvju izņemšana un ielikšana

Lai tīrītu vai izņemtu durvju stikla plāksnes, ierīces durvis var izņemt.

Katram ierīces durvju šarnīram ir sava fiksēšanas svira. Kad fiksēšanas sviras ir nostiprinātas (1 attēls), ierīces durvis ir fiksētas. Tās nevar izņemt.
Kad fiksēšanas sviras ir atbrīvotas, lai izņemtu ierīces durvis (2 attēls), šarnīri ir fiksēti. Tie nevar aizcirsties.

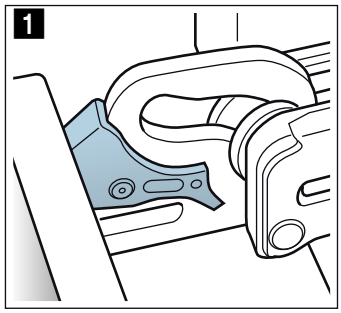

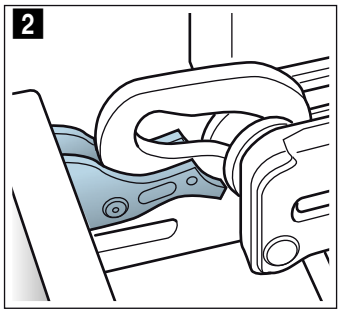

Brīdinājums
Savainojumu risks!

- Ja šarnīri nav nostiprināti, tie var aizcirsties ar lielu spēku.Raugieties, lai fiksēšanas sviras vienmēr būtu pilnībā nostiprinātas; ja izņem ierīces durvis, tām jābūt pilnībā atbrīvotām.
- Šarnīri kustas katru reizi, kad atver vai aizver ierīces durvis, un tie var iestrēgt. Nekad nelieciet rokas pie šarnīriem.

Ierīces durvju izņemšana

1. Atveriet ierīces durvis līdz galam vaļā un spiediet ierīces virzienā.
2. Nostipriniet abas fiksēšanas sviras abās pusēs (1 attēls).
3. Aizveriet durvis līdz atdurei (**a**). Ar abām rokām satveriet sānus (**b**) un velciet uz augšu (2 attēls).

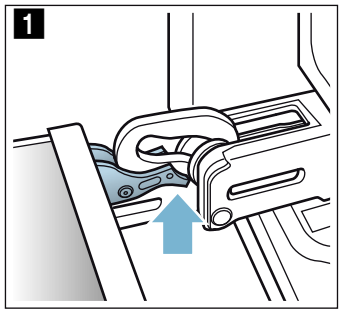

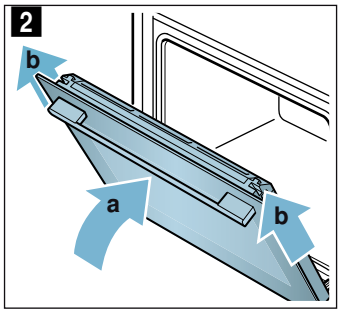

Ierīces durvju ielikšana

Ielieciet ierīces durvis, veicot šīs darbības pretējā secībā.

1. Ieliekot ierīces durvis, pārliecinieties, ka abi šarnīri ir ievietoti attiecīgajā atvērumā (1 attēls).
   Novietojiet abus šarnīrus pie ārmalas un izmantojiet to kā atbalstu.
   Raugieties, lai šarnīri būtu ievietoti pareizajā atvērumā. Ievietošanai jābūt vieglai un bez pretestības. Ja jūtat pretestību, pārliecinieties, ka šarnīrus ievietojat pareizajā atvērumā.

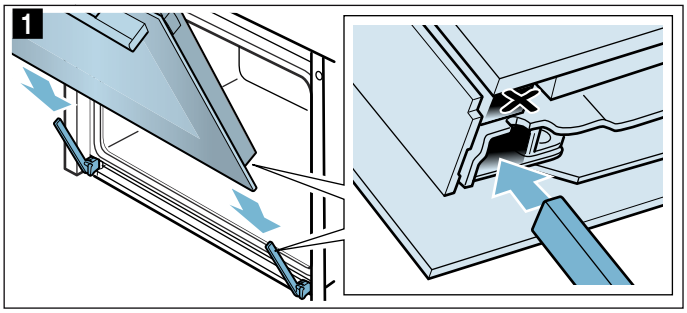

2. Pilnībā atveriet ierīces durvis.Vēlreiz nostipriniet abas fiksēšanas sviras (2 attēls).

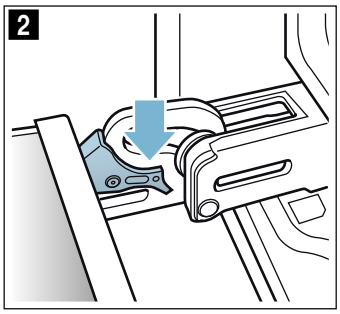

3. Aizveriet ierīces durvis.

Durvju pārsega noņemšana

Durvju pārsega nerūsējošā tērauda ieliktnis var iekrāsoties. Lai rūpīgi notīrītu ierīci, noņemiet pārsegu.

1. Paveriet ierīces durvis.
2. Uzspiediet uz slēdžiem abos pārsega sānos (1 attēls).
3. Noņemiet pārsegu (2 attēls).
   Piesardzīgi aizveriet ierīces durvis.

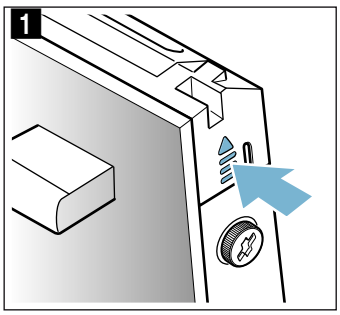

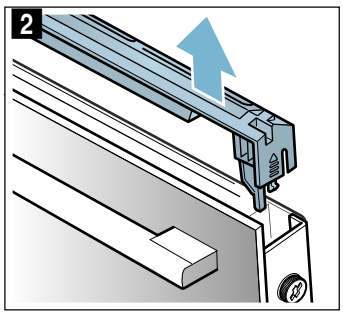

Norādījums: Notīriet pārsega nerūsējošā tērauda ieliktni ar nerūsējošā tērauda tīrīšanas līdzekli. Pašu durvju pārsegu notīriet ar ūdeni, kam pievienots nedaudz mazgāšanas līdzekļa, un mīkstu drānu.

4. Vēlreiz paveriet ierīces durvis. Uzlieciet un piespiediet pārsegu, līdz tas dzirdami fiksējas (3 attēls).

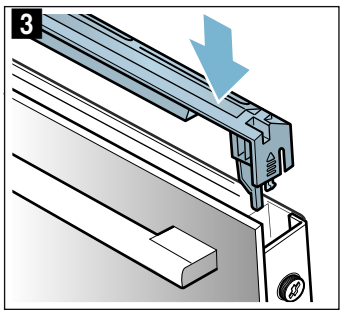

5. Aizveriet ierīces durvis.

Durvju stikla plākšņu izņemšana un ievietošana

Lai tīrīšana būtu vieglāka, no ierīces durvīm var izņemt stikla plāksnes.

Plākšņu izņemšana

1. Paveriet ierīces durvis.
2. Uzspiediet uz slēdžiem abos pārsega sānos (1 attēls).
3. Noņemiet pārsegu (2 attēls).

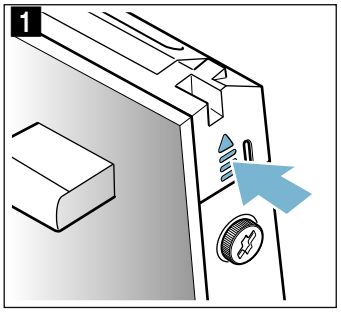

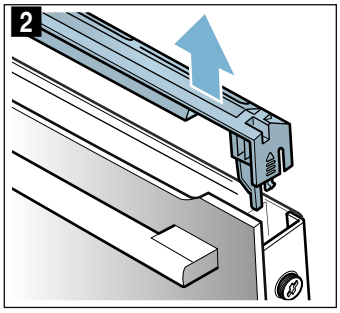

4. Atskrūvējiet skrūves ierīces durvju sānos un izņemiet tās (3 attēls).
5. Aizverot ierīces durvis, iespiediet tajās vairākkārt salocītu virtuves dvieli (4 attēls).
   Izvelciet priekšējo plāksni uz augšu un nolieciet to uz līdzenas virsmas ar durvju rokturi uz leju.

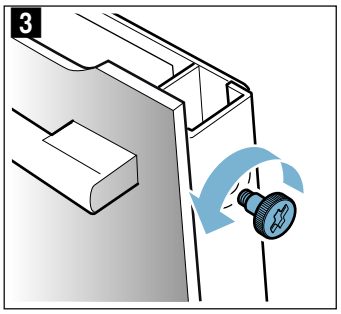

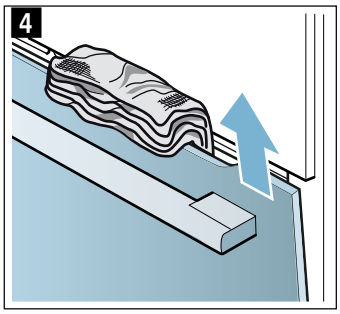

6. Atbrīvojiet abus stiprinājumus starpplāksnes augšdaļā – nenoņemiet tos (5 attēls). Pieturiet stikla plāksni ar roku. Izņemiet plāksni.

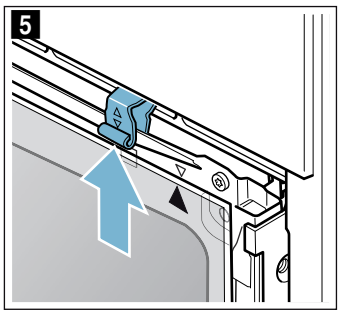

Tīriet stikla plāksnes ar stikla tīrīšanas līdzekli un mīkstu drānu.

⚠ Brīdinājums
Savainošanās risks!

- Ja ierīces durvju stikls ir ieskrāpēts, tas var sasprāgt. Neizmantojiet stikla skrāpi, asus vai abrazīvus tīrīšanas līdzekļus.
- Šarnīri kustas katru reizi, kad atver vai aizver ierīces durvis, un tie var iestrēgt. Nekad nelieciet rokas pie šarnīriem.

Plākšņu ievietošana

Ievietojot iekšējo plāksni, raugieties, lai bultiņa uz plāksnes būtu augšējā labajā stūrī un sakristu ar bultiņu uz metāla ietvara.

1. Ievietojiet starpplāksni apakšējā stiprinājumā (1 attēls) un paceliet to uz augšu.
2. Nospiediet abus stiprinājumus uz leju (2 attēls).

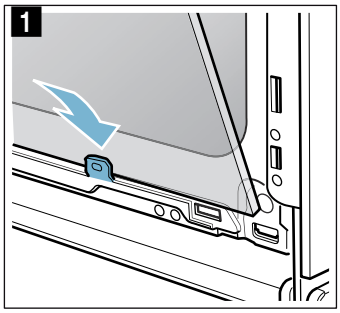

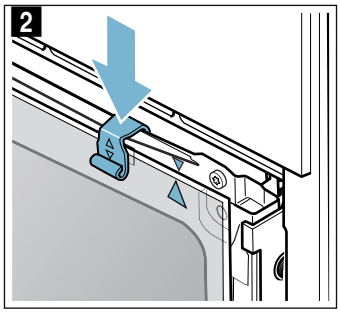

3. Ievietojiet priekšējo plāksni apakšējos stiprinājumos (3 attēls).
4. Celiet priekšējo plāksni uz augšu, līdz abi āķi ir iepretim atvērumiem (4 attēls).

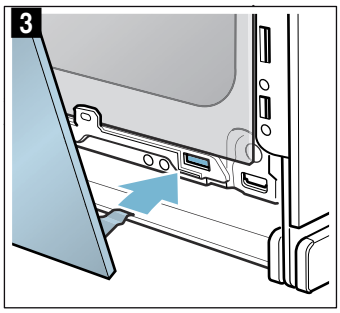

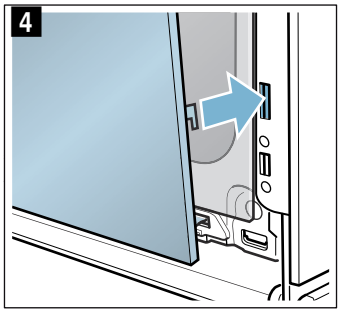

5. Piespiediet priekšējo plāksni uz leju, līdz tā dzirdami fiksējas (5 attēls).
6. Vēlreiz paveriet ierīces durvis un izņemiet virtuves dvieli.
7. Ieskrūvējiet abas skrūves durvju sānos.
8. Uzlieciet un piespiediet pārsegu, līdz tas dzirdami fiksējas (6 attēls).

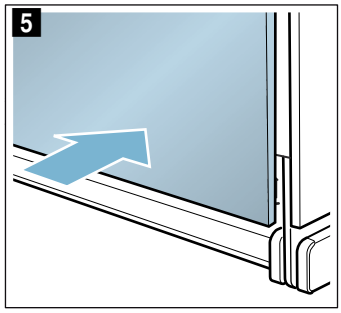

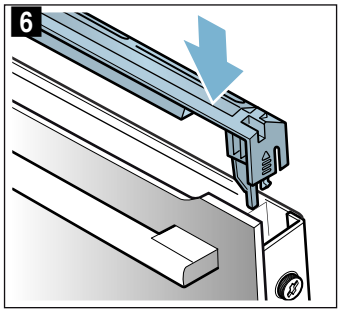

9. Aizveriet ierīces durvis.

Uzmanību!
Izmantojiet cepeškrāsni tikai tad, kad stikla plāksnes ir pareizi ievietotas.

Traucējumi. Kā rīkoties?

Bieži vien traucējumu iemesli ir mazi. Pirms sazināšanās ar klientu apkalpošanas dienestu, lūdzu, mēģiniet novērst traucējumus saviem spēkiem, izmantojot tabulu.

Novērsiet traucējumus pašu spēkiem

Tehniskus traucējumus ierīcei bieži iespējams novērst pašu spēkiem.

Ja gatavošanas rezultāts nav optimāls, norādes pa piemērotiem traukiem vai dažādus padomus gatavošanai atradīsit lietošanas pamācības beigās.
→ *"Pārbaudīts mūsu pavāru studijā" 35. lappusē*

Traucējums	Iespējamais iemesls	Novēršana/norādes
Ierīce nedarbojas.	Bojāts drošinātājs.	Pārbaudiet drošinātājus drošinātāju kastē.
	Strāvas padeves pārtraukums	Pārbaudiet, vai darbojas virtuves apgaismojums vai citas virtuves ierīces.
Displejā ir redzams „Sprache Deutsch".	Strāvas padeves pārtraukums	Atkārtoti iestatiet valodu un pulksteņa laiku.
Kad ierīce ir izslēgta, displejā neparādās pareizs laiks.	Mainīti pamatiestatījumi.	Mainiet pulksteņa laika pamatiestatījumus.
Ierīces durvis nevar atvērt.	Durvis ir nobloķētas ar bērnu drošības funkciju.	Izslēdziet bērnu drošības funkciju, apm. 4 sekundes turot nospiestu ⊂⊃. Bloķēšanu iespējams izslēgt pamatiestatījumos.
Ierīces durvis nevar atvērt, displejā izgaismojas simbols 🔒.	Ierīces durvis ir nobloķētas tīrīšanas funkcijas dēļ.	Nogaidiet, līdz gatavošanas telpa ir atdzisusi un ir nodzisis simbols 🔒.
Ierīce nekarsē, displejā izgaismojas simbols [/].	Pamatiestatījumos ieslēgts demonstrācijas režīms.	Atvienojiet ierīci uz īsu brīdi no elektrotīkla (izslēdziet drošinātāju drošinātāja kastē) un 3 minūšu laikā izslēdziet demonstrācijas režīmu pamatiestatījumos.
Vadības riņķis ir izkritis no savas vietas vadības panelī.	Vadības riņķis tika netīšām izkustināts.	Vadības riņķis ir noņemams. Ievietojiet vadības riņķi tā atrašanās vietā vadības panelī un piespiediet uz iekšu, līdz tas fiksējas, turpiniet lietot kā ierasts.
Vadības riņķi vairs nevar viegli pagriezt.	Zem vadības riņķa ir netīrumi.	Vadības riņķis ir noņemams. Lai vadības riņķi izņemtu, izvelciet to no atrašanās vietas. Vai nospiediet uz vadības riņķa ārējās malas, līdz tas ir slīpi un ir viegli satverams. Uzmanīgi notīriet vadības riņķi un tā vietu ierīcē ar mazgāšanas šķīdumu un mazgāšanas drānu. Nosusiniet ar mīkstu drānu. Neizmantojiet asus vai abrazīvus mazgāšanas līdzekļus. Nemērcējiet un nemazgājiet trauku mazgājamajā mašīnā. Nenoņemiet vadības riņķi pārāk bieži, lai tā atrašanās vieta paliek stabila.
Tvaika vai atkaļķošanas darbības režīms nesāk vai neturpina darbu	Ūdens tvertne ir tukša	Piepildiet ūdens tvertni.
	Panelis ir atvērts	Aizveriet paneli
	Atkaļķošana bloķē režīmus ar tvaiku	Veiciet atkaļķošanu
	Bojāts sensors	Izsauciet klientu apkalpošanas dienestu.
Ierīce aicina veikt skalošanu	Atkaļķošanas laikā tika pārtraukta strāvas padeve vai ierīces tika izslēgta	Pēc atkārtotas ieslēgšanas divas reizes izskalojiet ierīci.
Ierīce aicina veikt atkaļķošanu, bez skaitītāja iepriekšēja brīdinājuma	Iestatītais ūdens cietības līmenis ir pārāk zems	Veiciet atkaļķošanu Pārbaudiet iestatīto ūdens cietības līmeni un, ja nepieciešams, pielāgojiet to.
Taustiņi mirgo	Tā ir parasta parādība, kondensātam nokļūstot aiz vadības paneļa	Tiklīdz kondensāts iztvaiko, tie vairs nemirgo
Izmantojot papildtvaika funkciju, gatavošanas rezultāts ir pārāk sauss vai pārāk sulīgs.	Nepareizi izvēlēta tvaika intensitāte	Izvēlieties augstāku vai zemāku tvaika intensitāti.
Parādās ziņojums „Piepildiet ūdens tvertni", lai gan ūdens tvertne ir piepildīta.	Panelis ir atvērts	Aizveriet paneli
	Ūdens tvertne nav nofiksējusies	Nofiksējiet ūdens tvertni. → *"Tvaiks" 18. lappusē*
	Bojāts sensors	Izsauciet klientu apkalpošanas dienestu.
	Ūdens tvertne ir nokritusi. Vibrāciju dēļ ūdens tvertnes iekšpusē daļas ir palikušas vaļīgas un tvertne vairs nav noblīvēta.	Pasūtiet jaunu ūdens tvertni.

Tvertnes novietnes panelis neatveras	Nav iesprausta kontaktdakša	Pieslēdziet ierīci pie elektrotīkla
	Strāvas padeves pārtraukums	Pārbaudiet, vai darbojas citas virtuves ierīces
	Bojāts drošinātājs	Drošinātāju kārbā pārbaudiet, vai nav bojāts ierīces drošinātājs
	Bojāts lauka ⏏ sensors	Izsauciet klientu apkalpošanas dienestu. Ja nepieciešams, iztukšojiet ūdens tvertni: atveriet ierīces durvis, ar pirkstiem satveriet paneli apakšpusē labajā un kreisajā pusē un izvelciet to
Gatavošanas laikā ir dzirdams „plunkšķošs” troksnis.	Aukstuma/karstuma efekts, kas rodas saldētu ēdienu gatavošanas laikā un ko rada ūdens tvaiki.	Nav
Ierīces nesāk darboties, un displejā redzams paziņojums „Gatavošanas telpa par karstu”.	Izvēlētajam ēdienam vai karsēšanas veidam gatavošanas telpa ir par karstu.	Ļaujiet gatavošanas telpai atdzist un ieslēdziet atkārtoti.

⚠ Brīdinājums – Savainojumu risks!
Nepareizi veikts remonts ir bīstams. Neveiciet iekārtas remontu pats. Remontu drīkst veikt tikai kvalificēts, apmācīts mūsu Klientu dienesta tehniķis. Ja iekārta ir bojāta, sazinieties ar klientu apkalpošanas dienestu.

⚠ Brīdinājums – Strāvas trieciena risks!
Nepareizi veikts remonts ir bīstams. Remontu un bojātu pieslēguma vadu nomaiņu drīkst veikt tikai mūsu apmācīts klientu servisa tehniķis. Ja ierīce ir bojāta, izņemiet kontaktdakšu no sienas kontaktligzdas vai izslēdziet drošinātājus drošinātāju kastē. Sazinieties ar klientu apkalpošanas dienestu.

Kļūdas paziņojumi displejā

Ja displejā parādās kļūdas paziņojumi, kas satur burtus „D” vai „E”, piem., „D0111” vai „E0111”, ar taustiņu „on/off” ⏻ izslēdziet un ieslēdziet ierīci.

Ja traucējums ir vienreizējs, paziņojums vairs nerādās. Ja kļūdas paziņojums parādās atkārtoti, sazinies ar klientu apkalpošanas dienestu un precīzi nosauciet kļūdas paziņojumu.

Maksimālais darbības režīma ilgums

Ja ierīces iestatījumi vairākas stundas netiek mainīti, ierīce automātiski pārstāj karsēt. Tā tiek novērsta ilga nevajadzīga lietošana.

Kad tiek sasniegts maksimālais darbības režīma ilgums, atkarīgs no attiecīgā režīma iestatījumiem.

Sasniegts maksimālais darbības režīma ilgums
Displejā parādās norāde, ka ir sasniegts maksimālais darbības režīma ilgums.

Lai turpinātu darbības režīmu, nospiediet uz jebkura lauka vai pagrieziet vadības riņķi.

Ar taustiņu „on/off” ⏻ izslēdziet ierīci, kad to neizmantojat.

Padoms: Lai ierīce neizslēgtos nepiemērotā brīdī, piem., ja ir ilgs gatavošanas laiks, iestatiet ilgumu. Ierīce karsē, līdz beidzas iestatītais ilgums

Gatavošanas telpas spuldzes

Ierīces gatavošanas telpas apgaismojumu nodrošina vienai vai vairākas LED spuldzes.

Ja LED lampa vai tās cokols ir bojāti, sazinieties ar klientu apkalpošanas dienestu.Nenoņemiet spuldzes pārsegu.

Klientu apkalpošanas dienests

Ja ierīce ir jāremontē, mūsu klientu apkalpošanas dienests ir jūsu rīcībā. Mēs vienmēr atradīsim piemērotu risinājumu, arī lai novērstu nevajadzīgus klientu apkalpošanas dienesta personāla apmeklējumus.

E numurs un FD numurs

Lai saņemtu pilnvērtīgu konsultāciju, zvanot uz klientu apkalpošanas dienestu, lūdzam norādīt produkta numuru (E nr.) un ražošanas numuru (FD nr.). Datu plāksnīti ar numuriem atradīsiet, atverot ierīces durvis. Dažām ierīcēm, kas ir aprīkotas ar tvaiku, meklējiet tipa plāksnīti aiz vāka.

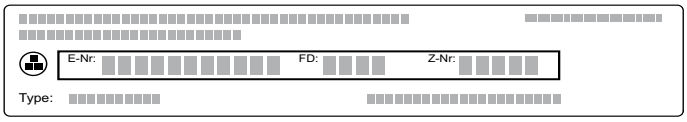

Lai šie dati būtu uzreiz pieejami, savas ierīces datus un klientu apkalpošanas dienesta tālruņa numuru varat ierakstīt tālāk paredzētajā vietā.

E Nr.		**FD Nr.**	

Klientu apkalpošanas dienests ☏	

Ievērojiet: ja ierīce ir lietota nepareizi, servisa tehniķa izsaukšana ir par maksu arī garantijas laikā.

Visu pārējo valstu tuvākā pieejamā Klientu apkalpošanas dienesta kontaktdatus atradīsiet šeit vai pievienotajā Klientu apkalpošanas dienestu sarakstā.

Uzticieties ražotāja kompetencei. Tādējādi jūs varat būt drošs, ka remontdarbus veic apmācīti servisa tehniķi, kam pieejamas jūsu ierīcei paredzētas oriģinālās rezerves daļas.

Ēdieni

Ar darbības režīmu „AutoPilot” iespējams pagatavot visdažādākos ēdienus. Ierīce daļu iestatījumu izvēlas patstāvīgi.

Lai sasniegtu labu rezultātu, gatavošanas telpa nedrīkst būt par karstu izvēlētajam ēdienam. Ja temperatūra ir par augstu, displejā parādīsies ziņojums. Ļaujiet gatavošanas telpai atdzist un ieslēdziet atkārtoti.

Norādes par iestatījumiem

- Gatavošanas rezultāts ir atkarīgs no pārtikas produktu kvalitātes un gatavošanas trauka veida. Optimālam gatavošanas rezultātam izmantojiet nevainojamus pārtikas produktus un gaļu ledusskapja temperatūrā.
- Ierīce jūsu vietā izvēlēsies piemērotāko karsēšanas veidu un laika un temperatūras iestatījumus. Iespējams, jums būs jānorāda svars. Iestatīt svaru ārpus paredzētās svara robežvērtības nav iespējams.
- Gatavojot ēdienus, kad temperatūras izvēli pārņem ierīce, temperatūra var sasniegt 300 °C. Tāpēc raugieties, lai tiktu izmantoti pietiekami karstumizturīgi trauki.
- Tiek piedāvātas norādes par traukiem, ievietošanas līmeni vai šķidruma pievienošanu, gatavojot gaļu. Dažiem ēdieniem gatavošanas laikā ir nepieciešama apgriešana vai maisīšana. Tas tiek parādīts displejā uz īsu brīdi pēc uzsākšanas. Vajadzīgajā brīdī tiek izmantots skaņas signāla atgādinājums.
- Norādes pa piemērotiem traukiem vai dažādus padomus atradīsit lietošanas pamācības beigās.

Papildtvaika funkcija

Dažu ēdienu gatavošanas laikā automātiski tiek aktivizēta tvaika funkcija. Vispārīgus norādījumus par tvaika funkcijas lietošanu atradīsiet attiecīgajā nodaļā.
→ *"Tvaiks" 18. lappusē*

⚠ Brīdinājums – Applaucēšanās draudi!
Atverot ierīces durvis, var izplūst karsts tvaiks. Atkarībā no temperatūras tvaiks var nebūt redzams. Atverot ierīci, nestāviet pārāk tuvu. Ierīces durvis atveriet uzmanīgi. Raugiet, lai ierīces tuvumā neatrastos bērni.

Ēdiena izvēle

Tabulā tālāk aprakstītas piemērotās iestatījumu vērtības nosauktajiem ēdieniem.

Ēdieni
Biskvīta torte
Pītā rauga mīklas maize, kliņģeris
Kviešu maize, kviešu un rudzu maize uz cepamās plāts
Baltmaize uz cepamās plāts
Pitas maize
Raudzēta rudzu un kviešu maize četrstūra veidnē
Vista bez pildījuma
Vistas gaļas gabali
Pīle bez pildījuma
Cūkas kakla daļas cepetis bez kaula
Cūkgaļas cepetis ar kraukšķīgu garoziņu, piem., pleca daļas gabals
Angļu rostbifs
Rostbifs, vidēji cepts
Teļa gaļas cepetis, cauraudzis
Teļa krūtiņa, pildīta
Jēra stilbs bez kauliem, pilnīgi izcepts
Maltās gaļas cepetis no svaigas maltās gaļas
Zivs, nesadalīta
Sautētas zivs filejas
Gatavu ēdienu sildīšana

Ēdienu iestatīšana

Jūs varat pilnībā pārskatīt izvēlētā ēdiena gatavošanas iestatījumus.

1. Nospiediet uz lauka ⊞.
   Pirmais ēdiens ir redzams displejā baltā krāsā centrēti.
2. Ar vadības slēdzi iestatiet vajadzīgo ēdienu.
3. Nospiediet uz lauka ⚖.
   Svars ir redzams displejā baltā krāsā centrēti.
4. Ar vadības slēdzi iestatiet vajadzīgo svaru.
   Ilgums tiek aprēķināts automātiski.
5. Apstipriniet ar taustiņu „start/stop” ▷.
   Parādās norādes par piederumiem un ievietošanas līmeni.
6. Startējiet ar taustiņu „start/stop” ▷.
   Displejā redzama ilguma atskaite. Karsēšanas līnija ēdieniem neparādās.

Ierīce sāk karsēt.

Kad iestatītais gatavošanas laiks beidzas, atskan signāls.Ierīce pārstāj karsēt.

Kad ēdiens ir gatavs, ar taustiņu „on/off” ⏻ izslēdziet ierīci.

Turpināta gatavošana

Kad gatavošanas laiks ir beidzies, dažiem ēdieniem iespējama turpināta gatavošana, ja neesat apmierināti ar gatavošanas rezultātu.

Displejā parādās vaicājums, vai vēlaties turpinātu gatavošanu. Ja vēlaties turpinātu gatavošanu, nospiediet taustiņu „start/stop” ▷. Displejā redzams piedāvātais laiks, ko iespējams mainīt. Startējiet ar taustiņu „start/stop” ▷.

Norādījums: Turpinātai gatavošanai nav ierobežojuma.

Ja esat apmierināts ar gatavošanas rezultātu, nospiediet uz ⊞.

Ar taustiņu „on/off” ⏻ izslēdziet ierīci.

Beigu laika pārcelšana

Dažiem ēdieniem var pārcelt pabeigšanas laiku atpakaļ. Pirms uzsākšanas nospiediet uz lauka ⏲ un ar vadības riņķi pārceliet beigu laiku.

Pēc uzsākšanas ierīce darbojas gaidīšanas režīmā.Beigu laiku vairs nav iespējams mainīt.

Mainīšana un pārtraukšana

Pēc uzsākšanas iestatījumus vairs mainīt nevar.

Ar taustiņu „on/off” ⏻ izslēdziet ierīci, ja vēlaties pārtraukt.Ar taustiņu „start/stop” ▷ darbības režīmu vairs nevar apturēt.

Pārbaudīts mūsu pavāru studijā

Šeit sniegta plaša ēdienu izvēle un norādīti to gatavošanai piemēroti iestatījumi. Mēs jums sniegsim informāciju par to, kāds karsēšanas veids un temperatūra ir vispiemērotākā jūsu ēdienam. Jūs saņemsiet informāciju par atbilstošajiem piederumiem un to, kurā līmenī tie jāievieto. Jūs arī atradīsit padomus par traukiem un ēdienu gatavošanu.

Norādījums: Gatavojot pārtikas produktus, gatavošanas nodalījumā var rasties daudz tvaika. Jūsu ierīce ir ļoti energoefektīva un darbības laikā atdod siltumu pavisam nedaudz. Lielās temperatūru atšķirības dēļ starp ierīces iekštelpu un ierīces ārējām daļām, uz durvīm, vadības paneļa vai blakus esošo mēbeļu virsmām var nosēsties kondensāts. Tā ir parasta, fizikas likumiem atbilstoša parādība. Iepriekš uzkarsējot ierīci vai uzmanīgi atverot durvis, kondensātu var samazināt. Izmantojot papildtvaika funkciju, ir vēlams, lai gatavošanas nodalījumā rodas daudz tvaika. Pēc gatavošanas izslaukiet gatavošanas telpu, kad tā ir atdzisusi.

Silikona veidnes

Lai iegūtu labāku gatavošanas rezultātu, iesakām izmantot tumšas metāla cepšanas veidnes.

Ja tomēr vēlaties izmantot silikona veidnes, ievērojiet ražotāja norādes un receptes. Silikona veidnes parasti ir mazākas par parastajām. Daudzumi un recepšu norādes var atšķirties.

Gatavošanai ar papildtvaika funkciju silikona veidnes nav piemērotas.

Kūkas un cepumi

Ierīce piedāvā vairākus karsēšanas veidus, kas piemēroti kūku un cepumu pagatavošanai. Iestatījumu tabulā atradīsiet piemērotāko iestatījumu daudziem ēdieniem.

Ievērojiet arī norādes nodaļā par mīklas rūgšanu.

Izmantojiet tikai jūsu ierīces oriģinālos piederumus. Tie ir vispiemērotākie gatavošanas telpai un darbības režīmiem.

Cepšana ar papildtvaika funkciju

Noteikti konditorejas izstrādājumi (piem. , rauga mīkla), izmantojot papildtvaika funkciju, iegūst kraukšķīgu garoziņu un spīdīgu virsmu. Izstrādājums mazāk izkalst.

Cepšana ar papildtvaika funkciju iespējama tikai vienā līmenī.

Daži ēdieni labāk izdodas, ja tos cep vairākos soļos. Tie norādīti tabulā.

Ievietošanas līmeņi

Izmantojiet norādītos ievietošanas līmeņus.

Cepšana vienā līmenī
Izmantojiet norādītos ievietošanas līmeņus, cepot vienā līmenī.
- Augsti cepumi: 2. ievietošanas līmenis.
- Plakani cepumi: 3. ievietošanas līmenis.

Ja izmantojat 4D siltā gaisa karsēšanas veidu, iespējams izvēlēties 1., 2., 3. un 4. ievietošanas līmeni.

Cepšana vairākos līmeņos
Izmantojiet 4D karsto gaisu. Ēdieniem uz cepšanas paplātēm vai taisnstūra veidnēs, kas ievietoti cepeškrāsnī vienlaikus, nav jābūt gataviem vienā laikā.
Cepšana divos līmeņos
- Universālā panna: 3. līmenis.
  Cepšanas paplāte: 1. līmenis.
- Veidnes uz restītēm
  Pirmās restītes: 3. līmenis.
  Otrās restītes: 1. līmenis.

Cepšana 3 līmeņos
- Cepšanas paplāte: 5. līmenis.
  Universālā panna: 3. līmenis.
  Cepšanas paplāte: 1. līmenis.

Cepšana 4 līmeņos
- Četras restītes ar cepampapīru.
  Pirmās restītes: 5. līmenis.
  Otrās restītes: 3. līmenis.
  Trešās restītes: 2. līmenis.
  Ceturtās restītes: 1. līmenis.

Gatavojot vairākus ēdienus reizē, iespējams ietaupīt pat 45 % enerģijas. Izvietojiet veidnes blakus vai pamīšus vienu virs otras gatavošanas telpā.

Piederumi

Raugieties, vai izmantojat piemērotus piederumus un vai ievietojat piederumus gatavošanas telpā pareizi.

Režģis
Ievietojiet režģi, lai brīvā puse būtu vērsta pret ierīces durvīm, bet izliekums – uz leju. Traukus un veidnes vienmēr novietojiet uz režģa.

Universālā panna vai cepšanas paplāte
Ievietojiet universālo pannu vai cepšanas paplāti uzmanīgi līdz atdurei, ar slīpo malu pret ierīces durvīm.

Lai gatavošanas telpa nekļūtu netīra, pārplūstot sulai, sulīgas kūkas cepiet universālajā pannā.

Cepšanas veidnes
Vispiemērotākās ir tumšas metāla cepšanas veidnes.

Lietojot gaišās metāla cepšanas veidnes, keramikas vai stikla veidnes, cepšanas laiks pagarinās un konditorejas izstrādājumi apbrūninās nevienmērīgi. Cepot ar šīm veidnēm un izmantojot karsēšanu no augšas/apakšas, iebīdiet veidni 1. līmenī.

Cepot ar papildtvaika funkciju, cepšanas veidnēm jābūt tvaika un karstumizturīgām.

Cepampapīrs
Izmantojiet tikai tādu cepampapīru, kas ir paredzēts izvēlētajai temperatūrai.Vienmēr izgrieziet cepampapīra loksni atbilstīgā izmērā.

Ieteiktās iestatījumu vērtības

Tabulā atrodami optimālie karsēšanas veidi dažāda veida cepumu gatavošanai. Temperatūra un cepšanas ilgums ir atkarīgs no mīklas daudzuma un veida. Tādēļ norādīti aptuveni iestatījumi. Vispirms mēģiniet gatavot, izmantojot zemākās vērtības iestatījumu. Zemākā temperatūrā ēdieni apbrūninās vienmērīgāk. Nepieciešamības gadījumā nākamreiz palieliniet iestatījuma vērtību.

Norādījums: Cepšanas ilgumu nevar saīsināt, izmantojot lielāku temperatūru. Kūkas vai cepumi ir gatavi tikai no ārpuses, bet nav izcepušies pilnībā.

Iestatījumu vērtības attiecas uz ēdiena ievietošanu aukstā gatavošanas telpā. Tā ietaupāt pat 20 % enerģijas.Pirms cepšanas uzkarsējot cepeškrāsni, par dažām minūtēm saīsināt norādīto cepšanas laiku.

Dažiem ēdieniem iepriekšēja uzkarsēšana ir nepieciešama un norādīta tabulā. Ievietojiet ēdienu un piederumus gatavošanas telpā tikai pēc cepeškrāsns uzkarsēšanas.

Ja vēlaties gatavot pēc savas receptes, vadieties pēc līdzīgiem ēdieniem tabulā.Papildu informāciju par gatavošanu atradīsiet iestatījumu tabulas pielikumā.

Izņemiet piederumus, kas netiek izmantoti, no gatavošanas telpas. Tā ietaupāt pat 20 % enerģijas un sasniedzat optimālu gatavošanas rezultātu.

Izmantotais karsēšanas veids
- 4D karstais gaiss
- Augšējā/apakšējā karsēšana
- Picas līmenis

Tvaika intensitātes līmeņi tabulā atainoti skaitļu veidā:

- 1 = zems
- 2 = vidējs
- 3 = augsts

Ēdiens	Piederumi/trauki	Ievietošanas augstums	Karsēšanas veids	Temperatūra °C	Tvaika intensitāte	Ilgums min.
Kūkas veidnēs						
Kēkss, vienkāršs	Apaļa/taisnstūra veidne	2		150-170	-	50-70
Kēkss, vienkāršs	Apaļa/taisnstūra veidne	2		150-160	1	50-70
Kēkss, vienkāršs, 2 līmeņos	Apaļa/taisnstūra veidne	3+1		140-160	-	60-80
Kēkss, maigs	Apaļa/taisnstūra veidne	2		150-170	-	60-80
Augļu kūka no kēksa mīklas, maiga	Kēksu/saliekamā veidne	2		160-180	-	40-60
Tortes pamatne no kēksa mīklas	Tortes pamatnes veidne	3		160-180	-	20-30
Tortes pamatne no kēksa mīklas	Tortes pamatnes veidne	2		150-160	1	25-35
Augļu vai biezpiena kūka ar smilšu mīklas pamatni	Saliekamā veidne Ø 26 cm	2		170-190	-	60-80
Šveices pīrāgi	Picas plāts	3		220-240	-	35-45
Tarte	Tartes veidne, no melna metāla	3		190-210	-	25-40
Tarte	Tartes veidne, no melna metāla	3		200-220	1	30-40
Apaļa rauga mīklas kūka	Kēksu veidne	2		150-170	-	50-70
Apaļa rauga mīklas kūka	Kēksu veidne	2		150-160	1	60-70
Rauga mīklas kūka	Saliekamā veidne Ø 28 cm	2		160-170	-	20-30
Rauga mīklas kūka	Saliekamā veidne Ø 28 cm	2		150-160	2	25-35
Biskvīta pamatne, 2 olas	Tortes pamatnes veidne	3		150-170*	-	20-30
Biskvīta pamatne, 2 olas	Tortes pamatnes veidne	2		150-160	1	20-35
Biskvīta torte, 3 olas	Saliekamā veidne Ø 26 cm	2		160-170*	-	25-35
Biskvīta torte, 3 olas	Saliekamā veidne Ø 26 cm	2		150-160	1	10
					-	20-30
Biskvīta torte, 6 olas	Saliekamā veidne Ø 28 cm	2		150-170*	-	30-50
Biskvīta torte, 6 olas	Saliekamā veidne Ø 28 cm	2		150-160	1	10
					-	25-35
Kūkas uz plāts						
Kēkss ar pildījumu	Cepamā plāts	3		160-180	-	20-40
Kēkss ar pildījumu	Cepamā plāts	3		160-170	1	30-40
Kēkss, 2 līmeņos	Universālā panna un cepamā plāts	3+1		140-160	-	30-50

* Iepriekš uzkarsējiet

** 5 min. iepriekš uzkarsējiet, neizmantojot ātrās uzkarsēšanas funkciju

Ēdiens	Piederumi/trauki	Ievietošanas augstums	Karsēšanas veids	Temperatūra °C	Tvaika intensitāte	Ilgums min.
Smilšu mīklas kūka ar sausu pildījumu	Cepamā plāts	3		170-190	-	25-35
Smilšu mīklas kūka ar sausu pildījumu, 2 līmeņos	Universālā panna un cepamā plāts	3+1		160-170	-	35-45
Smilšu mīklas kūka ar sulīgu pildījumu	Universālā panna	3		160-180	-	55-65
Šveices pīrāgi	Universālā panna	3		170-190	-	45-55
Rauga mīklas kūka ar sausu pildījumu	Universālā panna	3		160-180	-	15-20
Rauga mīklas kūka ar sausu pildījumu	Cepamā plāts	3		150-160	1	20-30
Rauga mīklas kūka ar sausu pildījumu, 2 līmeņos	Universālā panna un cepamā plāts	3+1		150-170	-	20-30
Rauga mīklas kūka ar sulīgu pildījumu	Universālā panna	3		180-200	-	30-40
Rauga mīklas kūka ar sulīgu pildījumu, 2 līmeņos	Universālā panna un cepamā plāts	3+1		150-170	-	45-60
Pītā rauga mīklas maize, kliņģeris	Cepamā plāts	2		160-170	-	25-35
Pītā rauga mīklas maize, kliņģeris	Cepamā plāts	2		150-160	2	25-35
Biskvīta rulete	Cepamā plāts	3		180-200*	-	8-15
Biskvīta rulete	Cepamā plāts	3		180-200*	1	10-15
Ziemassvētku kēkss, 500 g miltu	Cepamā plāts	2		150-170	-	45-60
Ziemassvētku kēkss, 500 g miltu	Universālā panna	3		140-150	2	80-90
Strūdele, salda	Universālā panna	2		170-180	-	50-60
Strūdele, salda	Universālā panna	3		180-190	2	50-60
Strūdele, saldēta	Universālā panna	3		200-220	-	35-45
Strūdele, saldēta	Universālā panna	3		180-200	1	35-45
Smalkmaizītes						
Nelielas kūciņas	Cepamā plāts	3		160**	-	20-30
Nelielas kūciņas	Cepamā plāts	3		150**	-	25-35
Nelielas kūciņas, 2 līmeņos	Universālā panna un cepamā plāts	3+1		150**	-	25-35
Nelielas kūciņas, 3 līmeņos	Cepamā plāts un universālā panna	5+3+1		140**	-	35-45
Kēksiņi	Kēksiņu plāts	3		170-190	-	15-20
Kēksiņi	Kēksiņu plāts	3		150-160	1	25-35
Kēksiņi, 2 līmeņos	Kēksiņu plātis	3+1		160-180*	-	15-30
Rauga mīklas smalkmaizītes	Cepamā plāts	3		160-180	-	25-35
Rauga mīklas smalkmaizītes	Cepamā plāts	3		160-180	2	25-35
Rauga mīklas smalkmaizītes, 2 līmeņos	Universālā panna un cepamā plāts	3+1		150-170	-	25-40
Kārtainās mīklas izstrādājumi	Cepamā plāts	3		170-190*	-	20-35
Kārtainās mīklas izstrādājumi	Cepamā plāts	3		200-220*	1	15-25
Kārtainās mīklas izstrādājumi, 2 līmeņos	Universālā panna un cepamā plāts	3+1		170-190*	-	20-45
Kārtainās mīklas izstrādājumi, 3 līmeņos	Cepamā plāts un universālā panna	5+3+1		170-190*	-	20-45
Kārtainās mīklas izstrādājumi, 4 līmeņos	4 režģi	5+3+2+1		180-200*	-	20-35
Plaucētās mīklas izstrādājumi	Cepamā plāts	3		200-220	-	30-40
Plaucētās mīklas izstrādājumi	Cepamā plāts	3		200-220*	1	25-35
Plaucētās mīklas izstrādājumi, 2 līmeņos	Universālā panna un cepamā plāts	3+1		190-210	-	35-45
Dāņu mīklas smalkmaizītes	Cepamā plāts	3		160-180	-	20-30
Dāņu mīklas smalkmaizītes	Cepamā plāts	3		160-180	1	25-35

* Iepriekš uzkarsējiet

** 5 min. iepriekš uzkarsējiet, neizmantojot ātrās uzkarsēšanas funkciju

Ēdiens	Piederumi/trauki	Ievietošanas augstums	Karsēšanas veids	Temperatūra °C	Tvaika intensitāte	Ilgums min.
Plāceņi						
Smilšu cepumi	Cepamā plāts	3		140-150**	-	25-40
Smilšu cepumi	Cepamā plāts	3		140-150**	-	25-40
Smilšu cepumi, 2 līmeņos	Universālā panna un cepamā plāts	3+1		140-150**	-	30-40
Smilšu cepumi, 3 līmeņos	Cepamā plāts un universālā panna	5+3+1		130-140**	-	35-55
Plāceņi	Cepamā plāts	3		140-160	-	15-30
Plāceņi, 2 līmeņos	Universālā panna un cepamā plāts	3+1		140-160	-	15-30
Plāceņi, 3 līmeņos	Cepamā plāts un universālā panna	5+3+1		140-160	-	15-30
Bezē	Cepamā plāts	3		80-90*	-	120-150
Bezē, 2 līmeņos	Universālā panna un cepamā plāts	3+1		80-90*	-	120-180
Mandeļu bezē cepumi	Cepamā plāts	3		90-110	-	20-40
Mandeļu bezē cepumi, 2 līmeņos	Universālā panna un cepamā plāts	3+1		90-110	-	25-45
Mandeļu bezē cepumi, 3 līmeņos	Cepamā plāts un universālā panna	5+3+1		90-110	-	30-45

* Iepriekš uzkarsējiet

** 5 min. iepriekš uzkarsējiet, neizmantojot ātrās uzkarsēšanas funkciju

Padomi cepšanai

Ja vēlaties pārbaudīt, vai kūka ir izcepusies.	Ar koka irbulīti ieduriet kūkas augstākajā vietā. Kad mīkla vairs nelīp pie irbulīša, kūka ir gatava.
Kūka saplok.	Nākamajā reizē izmantojiet mazāk šķidruma. Vai iestatiet par 10 grādiem zemāku temperatūru un pagariniet cepšanas laiku Ņemiet vērā receptē norādītās sastāvdaļas un gatavošanas norādes.
Kūka vidū ir biezāka nekā malās.	Ietaukojiet tikai saliekamās formas pamatni. Pēc cepšanas kūku uzmanīgi atdaliet no veidnes malām ar nazi.
Augļu sula pārplūst.	Nākamajā reizē izmantojiet universālo pannu.
Mīklas izstrādājumi cepšanās laikā salīp.	Mīklas izstrādājumi jāizvieto cits no cita apm. 2 cm attālumā. Šādi mīklas izstrādājumiem būs pietiekami daudz vietas, lai skaisti izceptos un no visām pusēm kļūtu brūni.
Kūka ir pārāk sausa.	Iestatiet par 10 grādiem lielāku temperatūru un samaziniet cepšanas laiku.
Kūka ir pārāk gaiša.	Ja ievietošanas augstums un piederums ir pareizi, pagariniet cepšanas laiku vai paaugstiniet temperatūru.
Kūka augšpusē ir pārāk gaiša, bet apakšpusē pārāk tumša.	Nākamajā reizē ievietojiet vienu līmeni augstāk.
Kūka augšpusē ir pārāk tumša, bet apakšpusē pārāk gaiša.	Nākamajā reizē ievietojiet vienu līmeni augstāk. Izvēlieties zemāku temperatūru un pagariniet cepšanas laiku
Formā vai veidnē ceptā kūka tālākajā daļā kļūst pārāk tumša.	Cepamo formu novietojiet nevis tieši pie aizmugures sienas, bet gan pa vidu uz piederumiem.
Kūka ir pārāk tumša.	Nākamajā reizē izvēlieties zemāku temperatūru un pagariniet cepšanas laiku, ja nepieciešams.
Gatavais ēdiens nav vienmērīgi apbrūninājies.	Izvēlieties nedaudz zemāku temperatūru. Gaisa cirkulāciju var ietekmēt arī pāri paplātes malai pārkāries cepamais papīrs. Vienmēr izgrieziet cepampapīra loksni atbilstīgā izmērā. Raugieties, lai cepšanas veidne neatrodas tieši pie gatavošanas telpas aizmugurējās sienas atveres. Cepot nelielus izstrādājumus, raugiet, lai tie būtu vienāda izmēra un biezuma.
Cepšana notikusi vairākos līmeņos. Augšējās paplātes konditorejas izstrādājumi ir tumšāki par apakšējās paplātes konditorejas izstrādājumiem.	Cepot vairākos līmeņos, vienmēr izmantojiet režīmu 4D karstais gaiss. Ēdieniem uz cepšanas paplātēm vai taisnstūra veidnēs, kas ievietoti cepeškrāsnī vienlaikus, nav jābūt gataviem vienā laikā.
Kūkas izskatās labi, bet nav izcepušās pilnībā.	Pievienojiet mazāk šķidruma un cepiet zemākā temperatūrā nedaudz ilgāk.Ja gatavojat kūkas ar sulīgu garnējumu, vispirms izcepiet pamatni. Apkaisiet to ar mandelēm vai rīvmaizi un pēc tam uzlieciet garnējumu.
Kūku apgāžot, tā neatdalās no formas.	Ļaujiet kūkai pēc cepšanas vēl 5–10 minūtes atdzist. Ja tā vēl arvien neatdalās, uzmanīgi atdaliet to ar nazi visapkārt gar malu. Kūku vēlreiz apgāziet un vairākas reizes pārklājiet formu ar slapju, aukstu drānu. Nākamajā reizē ietaukojiet veidni un apkaisiet ar rīvmaizi.

Maize un smalkmaizītes

Ierīce piedāvā vairākus karsēšanas veidus, kas piemēroti maizes un konditorejas izstrādājumu pagatavošanai. Iestatījumu tabulā atradīsiet piemērotāko iestatījumu daudziem ēdieniem.

Ievērojiet arī norādes nodaļā par mīklas rūgšanu.

Izmantojiet tikai jūsu ierīces oriģinālos piederumus. Tie ir vispiemērotākie gatavošanas telpai un darbības režīmiem.

Cepšana ar papildtvaika funkciju

Maize un smalkmaizītes, izmantojot papildtvaika funkciju, iegūst kraukšķīgu garoziņu un spīdīgu virsmu. Izstrādājums mazāk izkalst.

Cepšana ar papildtvaika funkciju iespējama tikai vienā līmenī.

Ievietošanas līmeņi

Izmantojiet norādītos ievietošanas līmeņus.

Cepšana vienā līmenī
Izmantojiet norādītos ievietošanas līmeņus, cepot vienā līmenī.
- Augsti cepumi: 2. ievietošanas līmenis.
- Plakani cepumi: 3. ievietošanas līmenis.

Ja izmantojat 4D siltā gaisa karsēšanas veidu, iespējams izvēlēties 1., 2., 3. un 4. ievietošanas līmeni.

Cepšana divos līmeņos
Izmantojiet 4D karsto gaisu. Ēdieniem uz cepšanas paplātēm vai taisnstūra veidnēs, kas ievietoti cepeškrāsnī vienlaikus, nav jābūt gataviem vienā laikā.
- Universālā panna: 3. līmenis.
  Cepšanas paplāte: 1. līmenis.
- Veidnes uz restītēm
  Pirmās restītes: 3. līmenis.
  Restītes 1. līmenī

Gatavojot vairākus ēdienus reizē, iespējams ietaupīt pat 45 % enerģijas. Izvietojiet veidnes blakus vai pamīšus vienu virs otras gatavošanas telpā.

Piederumi

Raugieties, vai izmantojat piemērotus piederumus un vai ievietojat piederumus gatavošanas telpā pareizi.

Režģis
Ievietojiet režģi, lai brīvā puse būtu vērsta pret ierīces durvīm, bet izliekums – uz leju. Traukus un veidnes vienmēr novietojiet uz režģa.

Universālā panna vai cepšanas paplāte
Ievietojiet universālo pannu vai cepšanas paplāti uzmanīgi līdz atdurei, ar slīpo malu pret ierīces durvīm.

Cepšanas veidnes
Vispiemērotākās ir tumšas metāla cepšanas veidnes.

Lietojot gaišās metāla cepšanas veidnes, keramikas vai stikla veidnes, cepšanas laiks pagarinās un konditorejas izstrādājumi apbrūninās nevienmērīgi. Cepot ar šīm veidnēm un izmantojot karsēšanu no augšas/apakšas, iebīdiet veidni 1. līmenī.

Cepot ar papildtvaika funkciju, cepšanas veidnēm jābūt tvaika un karstumizturīgām.

Cepampapīrs
Izmantojiet tikai tādu cepampapīru, kas ir paredzēts izvēlētajai temperatūrai.Vienmēr izgrieziet cepampapīra loksni atbilstīgā izmērā.

Saldēti produkti

Neizmantojiet apledojušus saldētus produktus. Noņemiet ledu no produkta.

Saldēti produkti ir nevienmērīgi pusgatavi.Nevienmērīga apbrūninināšana var būt arī cepšanas laikā.

Ieteiktās iestatījumu vērtības

Tabulā atrodami optimālie karsēšanas veidi dažāda veida maizes un konditorejas izstrādājumu gatavošanai. Temperatūra un cepšanas ilgums ir atkarīgs no mīklas daudzuma un veida. Tāpēc ir norādīti arī iestatījumu veidi. Vispirms mēģiniet cept, izmantojot zemākās vērtības iestatījumu. Zemākā temperatūrā ēdiens apbrūninās vienmērīgāk.Ja nepieciešams, nākamreiz palieliniet iestatījuma vērtību.

Norādījums: Cepšanas ilgumu nevar saīsināt, izmantojot lielāku temperatūru. Maize un konditorejas izstrādājumi ir gatavi tikai no ārpuses, bet nav izcepušies pilnībā.

Iestatījumu vērtības attiecas uz ēdiena ievietošanu aukstā gatavošanas telpā. Tā ietaupāt pat 20 % enerģijas.Pirms cepšanas uzkarsējot cepeškrāsni, par dažām minūtēm saīsināt norādīto cepšanas laiku.

Dažiem ēdieniem iepriekšēja uzkarsēšana ir nepieciešama un norādīta tabulā. Ievietojiet ēdienu un piederumus gatavošanas telpā tikai pēc cepeškrāsns uzkarsēšanas. Daži ēdieni izdodas vislabāk, ja tos cep vairākos soļos. Tie ir norādīti tabulā.

Maizes mīklas cepšanai norādītās iestatījumu vērtības ir spēkā mīklas cepšanai uz cepšanas paplātes, kā arī taisnstūra veidnē.

Ja vēlaties gatavot pēc savas receptes, vadieties pēc līdzīgiem ēdieniem tabulā.

Izņemiet piederumus, kas netiek izmantoti, no gatavošanas telpas. Tā ietaupāt pat 20 % enerģijas un sasniedzat optimālu gatavošanas rezultātu.

Uzmanību!

Nekad karstā gatavošanas telpā nelejiet ūdeni vai nenovietojiet trauku ar ūdeni uz telpas pamatnes. Temperatūras maiņas ietekmē var sabojāties emalja.

Izmantotais karsēšanas veids
- 4D karstais gaiss
- Augšējā/apakšējā karsēšana
- Grilēšana ar cirkulējošo gaisu
- Grilēšana, liels apjoms
- Picas līmenis

Tvaika intensitātes līmeņi tabulā atainoti skaitļu veidā:

- 1 = zems
- 2 = vidējs
- 3 = augsts

Ēdiens	Piederums	Levietošanas augstums	Karsēšanas veids	Temperatūra °C	Grilēšanas līmenis	Tvaika intensitāte	Ilgums min.
Maize							
Baltmaize, 750 g	Universālā panna vai taisnstūra veidne	2		210-220*	-	-	10-15
				180-190	-	-	25-35
Baltmaize, 750 g	Universālā panna vai taisnstūra veidne	2		210-220	-	3	10-15
				180-190	-	-	25-35
Rudzu-kviešu maize, 1,5 kg	Universālā panna vai taisnstūra veidne	2		210-220*	-	-	10-15
				180-190	-	-	40-50
Rudzu-kviešu maize, 1,5 kg	Universālā panna vai taisnstūra veidne	2		210-220	-	3	10-15
				180-190	-	-	45-55
Pilngraudu maize, 1 kg	Universālā panna	2		210-220*	-	-	10-15
				180-190	-	-	40-50
Pilngraudu maize, 1 kg	Universālā panna	2		210-220	-	3	10-15
				180-190	-	-	40-50
Pitas maize	Universālā panna	3		250-270	-	-	20-25
Pitas maize	Universālā panna	3		220-230	-	3	20-30
Maizītes							
Pusgatavas maizītes vai bagete, iepriekš ceptas	Universālā panna	3		180-200	-	-	10-15
Pusgatavas maizītes vai bagete, iepriekš ceptas	Cepamā plāts	3		200-220	-	2	10-20
Smalkmaizītes, saldas, svaigas	Cepamā plāts	3		170-190*	-	-	15-20
Smalkmaizītes, saldas, svaigas	Cepamā plāts	3		150-170	-	3	25-35
Smalkmaizītes, saldas, svaigas, 2 līmeņos	Universālā panna un cepamā plāts	3+1		150-170*	-	-	20-30
Smalkmaizītes, svaigas	Cepamā plāts	3		180-200	-	-	20-30
Smalkmaizītes, svaigas	Cepamā plāts	3		200-220	-	2	20-30
Bagete, pusgatava, atdzesēta	Universālā panna	3		180-200	-	-	20-30
Bagete, pusgatava, atdzesēta	Cepamā plāts	3		200-220	-	1	10-20
Maizītes, bagete, atsvaidzināšana	Režģis	2		150-160*	-	-	10-20
Smalkmaizītes, saldētas							
Pusgatavas maizītes vai bagete, iepriekš ceptas	Universālā panna	3		180-200	-	-	10-15
Pusgatavas maizītes vai bagete, iepriekš ceptas	Cepamā plāts	3		180-200	-	1	15-25
Sāļie cepumi	Universālā panna	3		180-200	-	-	20-25
Sāļie cepumi	Cepamā plāts	3		210-230	-	1	18-25
Kruasāni, rauga mīklas maizītes	Universālā panna	3		170-190	-	-	30-35
Kruasāni, rauga mīklas maizītes	Cepamā plāts	3		180-200	-	1	20-25
Maizītes, bagete, atsvaidzināšana	Režģis	2		160-170	-	-	10-20

* Iepriekš uzkarsējiet

Ēdiens	Piederums	Levietošanas augstums	Karsēšanas veids	Temperatūra °C	Grilēšanas līmenis	Tvaika intensitāte	Ilgums min.
Grauzdiņi							
Grauzdiņi ar garnējumu, 4 gab.	Režģis	3		190-210	-	-	10-15
Grauzdiņi ar garnējumu, 12 gab.	Režģis	3		230-250	-	-	10-15
Grauzdiņi, apbrūninātī (iepriekš neuzkarsēt)	Režģis	5		-	3	-	4-6
* Iepriekš uzkarsējiet							

Pica, pīrāgi un sāļās kūkas

Ierīce piedāvā vairākus karsēšanas veidus, kas piemēroti picu, pīrāgu un sāļo kūku pagatavošanai. Iestatījumu tabulā atradīsiet piemērotāko iestatījumu daudziem ēdieniem.

Ievērojiet arī norādes nodaļā par mīklas rūgšanu.

Izmantojiet tikai jūsu ierīces oriģinālos piederumus. Tie ir vispiemērotākie gatavošanas telpai un darbības režīmiem.

Cepšana ar papildtvaika funkciju

Noteikti konditorejas izstrādājumi (piem. , rauga mīkla), izmantojot papildtvaika funkciju, iegūst kraukšķīgu garoziņu un spīdīgu virsmu. Izstrādājums mazāk izkalst.

Cepšana ar papildtvaika funkciju iespējama tikai vienā līmenī.

Ievietošanas līmeņi

Izmantojiet norādītos ievietošanas līmeņus.

Cepšana vienā līmenī
Izmantojiet norādītos ievietošanas līmeņus, cepot vienā līmenī.

- Augsti cepumi: 2. ievietošanas līmenis.
- Plakani cepumi: 3. ievietošanas līmenis.

Ja izmantojat 4D siltā gaisa karsēšanas veidu, iespējams izvēlēties 1., 2., 3. un 4. ievietošanas līmeni.

Cepšana vairākos līmeņos
Izmantojiet 4D karsto gaisu. Ēdieniem uz cepšanas paplātēm vai taisnstūra veidnēs, kas ievietoti cepeškrāsnī vienlaikus, nav jābūt gataviem vienā laikā.
Cepšana divos līmeņos

- Universālā panna: 3. līmenis.
  Cepšanas paplāte: 1. līmenis.
- Veidnes uz restītēm
  Pirmās restītes: 3. līmenis.
  Otrās restītes: 1. līmenis.

Cepšana 4 līmeņos

- Četras restītes ar cepampapīru.
  Pirmās restītes: 5. līmenis.
  Otrās restītes: 3. līmenis.
  Trešās restītes: 2. līmenis.
  Ceturtās restītes: 1. līmenis.

Gatavojot vairākus ēdienus reizē, iespējams ietaupīt pat 45 % enerģijas. Izvietojiet veidnes blakus vai pamīšus vienu virs otras gatavošanas telpā.

Piederumi

Raugieties, vai izmantojat piemērotus piederumus un vai ievietojat piederumus gatavošanas telpā pareizi.

Režģis
Ievietojiet režģi, lai brīvā puse būtu vērsta pret ierīces durvīm, bet izliekums – uz leju. Traukus un veidnes vienmēr novietojiet uz režģa.

Universālā panna vai cepšanas paplāte
Ievietojiet universālo pannu vai cepšanas paplāti uzmanīgi līdz atdurei, ar slīpo malu pret ierīces durvīm.

Cepot picu ar biezu pamatni, izmantojiet universālo pannu.

Cepšanas veidnes
Vispiemērotākās ir tumšas metāla cepšanas veidnes.

Lietojot gaišās metāla cepšanas veidnes, keramikas vai stikla veidnes, cepšanas laiks pagarinās un konditorejas izstrādājumi apbrūninās nevienmērīgi. Cepot ar šīm veidnēm un izmantojot karsēšanu no augšas/apakšas, iebīdiet veidni 1. līmenī.

Cepot ar papildtvaika funkciju, cepšanas veidnēm jābūt tvaika un karstumizturīgām.

Cepampapīrs
Izmantojiet tikai tādu cepampapīru, kas ir paredzēts izvēlētajai temperatūrai.Vienmēr izgrieziet cepampapīra loksni atbilstīgā izmērā.

Saldēti produkti

Neizmantojiet apledojušus saldētus produktus. Noņemiet ledu no produkta.

Saldēti produkti ir nevienmērīgi pusgatavi.Nevienmērīga apbrūninināšana var būt arī cepšanas laikā.

Ieteiktās iestatījumu vērtības

Tabulā atrodami optimālie karsēšanas veidi dažāda veida ēdienu gatavošanai. Temperatūra un cepšanas ilgums ir atkarīgs no mīklas daudzuma un veida. Tādēļ norādīti aptuveni iestatījumi. Vispirms mēģiniet gatavot, izmantojot zemākās vērtības iestatījumu. Zemākā temperatūrā ēdieni apbrūninās vienmērīgāk. Nepieciešamības gadījumā nākamreiz palieliniet iestatījuma vērtību.

Norādījums: Cepšanas ilgumu nevar saīsināt, izmantojot lielāku temperatūru. Ēdiens ir gatavs tikai no ārpuses, bet nav izcepies pilnībā.

Iestatījumu vērtības attiecas uz ēdiena ievietošanu aukstā gatavošanas telpā. Tā ietaupāt pat 20 %

enerģijas.Pirms cepšanas uzkarsējot cepeškrāsni, par dažām minūtēm saīsināt norādīto cepšanas laiku.

Dažiem ēdieniem iepriekšēja uzkarsēšana ir nepieciešama un norādīta tabulā. Ievietojiet ēdienu un piederumus gatavošanas telpā tikai pēc cepeškrāsns uzkarsēšanas.

Ja vēlaties gatavot pēc savas receptes, vadieties pēc līdzīgiem ēdieniem tabulā.

Izņemiet piederumus, kas netiek izmantoti, no gatavošanas telpas. Tā ietaupāt pat 20 % enerģijas un sasniedzat optimālu gatavošanas rezultātu.

Izmantotais karsēšanas veids
- 4D karstais gaiss
- Augšējā/apakšējā karsēšana
- Picas līmenis

Tvaika intensitātes līmeņi tabulā atainoti skaitļu veidā:

- 1 = zems
- 2 = vidējs
- 3 = augsts

Ēdiens	Piederumi	Ievietošanas augstums	Karsēšanas veids	Temperatūra °C	Tvaika intensitāte	Gatav. ilgums min.
Picas						
Svaiga pica	Cepamā plāts	3		200-220	-	25-35
Svaiga pica, 2 līmeņos	Universālā panna un cepamā plāts	3+1		180-200	-	35-45
Pica ar plānu pamatni, svaiga	Picas plāts	2		220-230	-	20-30
Pica, atdzesēta	Režģis	3		190-210	-	10-15
Pica, saldēta						
Pica ar plānu pamatni, 1 gab.	Režģis	3		190-210	-	15-20
Pica ar plānu pamatni, 2 gab.	Universālā panna un režģis	3+1		190-210	-	20-25
Pica ar biezu pamatni, 1 gab.	Režģis	3		180-200	-	20-25
Pica ar biezu pamatni, 2 gab.	Universālā panna un režģis	3+1		190-210	-	20-30
Bagetes pica	Režģis	3		200-220	-	15-20
Mazās picas	Universālā panna	3		180-200	-	15-20
Mazās picas, Ø7 cm, 4 līmeņi	4 režģi	5+3+2+1		180-200*	-	20-30
Pikantā kūka un sāļais pīrāgs						
Pikantā kūka veidnē	Saliekamā veidne Ø 28 cm	2		170-190	-	55-65
Pikantā kūka veidnē	Saliekamā veidne Ø 28 cm	2		170-190	1	60-70
Sāļais pīrāgs	Kūkas veidne, no melna metāla	3		190-210	-	30-40
Pikantās kūkas	Universālā panna	3		260-280*	-	10-15
Pikantās kūkas	Universālā panna	2		200-220*	2	15-25
Pīrāgs	Sacepumu veidne	2		190-200	-	30-45
Pīrādziņi	Universālā panna	3		180-190	-	30-45
Pīrādziņi	Universālā panna	2		170-190	2	30-40
Bureks	Universālā panna	1		200-220*	-	20-30

* Iepriekš uzkarsējiet

Sautējumi un suflē

Ierīce piedāvā vairākus karsēšanas veidus, kas piemēroti sautējumu un suflē pagatavošanai. Iestatījumu tabulā atradīsiet piemērotāko iestatījumu daudziem ēdieniem.

Izmantojiet tikai jūsu ierīces oriģinālos piederumus. Tie ir vispiemērotākie gatavošanas telpai un darbības režīmiem.

Ievietošanas līmeņi

Lietojiet norādītos ievietošanas augstumus.

Gatavojot vienā līmenī, jūs varat izmantot veidnes vai universālo pannu.
- Veidnes uz režģa: 2. līmenī
- Universālā panna: 3. līmenī

Suflē pagatavošanai izmantojiet papildtvaika funkciju. Tad nav nepieciešama ūdens pelde.

Vienlaicīgi gatavojot vairākus ēdienus, var ietaupīt līdz pat 45 procentiem enerģijas. Ievietojiet veidnes gatavošanas nodalījumā vienu otrai blakus.

Piederumi

Raugieties, vai izmantojat piemērotus piederumus un vai ievietojat piederumus gatavošanas telpā pareizi.

Režģis
Ievietojiet režģi, lai brīvā puse būtu vērsta pret ierīces durvīm, bet izliekums – uz leju. Traukus un veidnes vienmēr novietojiet uz režģa.

Universālā panna
Ievietojiet universālo pannu uzmanīgi līdz atdurei, ar slīpo malu pret ierīces durvīm.

Trauki
Sacepumiem un pudiņiem izmantojiet lielus lēzenus traukus. Šauros, augstos traukos ēdieni gatavojas ilgāk un augšpusē vairāk apbrūninās.

Gatavojot ar papildtvaika funkciju, veidnēm jābūt tvaika un karstumizturīgām.

Ieteiktās iestatījumu vērtības

Tabulā atrodami optimālie karsēšanas veidi dažāda veida sautējumu un suflē gatavošanai. Temperatūra un gatavošanas ilgums ir atkarīgs no ēdiena daudzuma un receptes. Sacepuma cepšanas stāvoklis ir atkarīgs no trauka izmēra un no sacepuma augstuma.Tāpēc norādīti arī iestatījumu veidi. Vispirms mēģiniet cept, izmantojot zemākās vērtības iestatījumu. Zemākā temperatūrā pārtika apbrūninās vienmērīgāk.

Nepieciešamības gadījumā nākamreiz palieliniet iestatījuma vērtību.

Norādījums: Gatavošanas laiku var saīsināt, izmantojot lielāku temperatūru. Sacepums vai suflē no ārpuses ir gatavs, bet iekšpusē neizcepies.

Tabulā norādītās vērtības attiecas uz ēdiena ievietošanu aukstā gatavošanas telpā. Tā ietaupāt pat 20 % enerģijas.Ja uzkarsējat cepeškrāsni pirms cepšanas, saīsiniet norādīto gatavošanas laiku par dažām minūtēm.

Ja vēlaties gatavot pēc savas receptes, piemēram izmantojiet līdzīgus ēdienus tabulā.

No gatavošanas telpas izņemiet piederumus, kurus neizmantojat. Tā ietaupāt pat 20 % enerģijas un sasniedzat optimālu gatavošanas rezultātu.

Izmantotais karsēšanas veids
- 4D karstais gaiss
- Augšējā/apakšējā karsēšana
- Grilēšana ar cirkulējošo gaisu
- Picas līmenis

Tvaika intensitātes līmeņi tabulā atainoti skaitļu veidā:

- 1 = zems
- 2 = vidējs
- 3 = augsts

Sacepumi un suflē	Piederumi/trauki	Ievietošanas augstums	Karsēšanas veids	Temperatūra °C	Tvaika intensitāte	Ilgums min.
Sacepums, pikants, gatavas sastāvdaļas	Sacepumu veidne	2		200-220	-	30-50
Sacepums, pikants, gatavas sastāvdaļas	Sacepumu veidne	2		150-170	2	40-50
Sacepums, salds	Sacepumu veidne	2		170-190	-	40-60
Lazanja, svaiga, 1 kg	Sacepumu veidne	2		160-180	-	50-60
Lazanja, svaiga, 1 kg	Sacepumu veidne	2		170-180	2	35-45
Lazanja, saldēta, 400 g	Režģis	2		190-210	-	30-35
Lazanja, saldēta, 400 g	Bez vāka	2		180-190	2	40-50
Kartupeļu sacepums, svaigas sastāvdaļas, 4 cm biezs	Sacepumu veidne	2		160-190	-	50-70
Kartupeļu sacepums, svaigas sastāvdaļas, 4 cm biezs	Sacepumu veidne	2		160-170	3	50-60
Kartupeļu sacepums, svaigas sastāvdaļas, 4 cm biezs, 2 līmeņi	Sacepumu veidne	3+1		150-170	-	60-80
Suflē	Sacepumu veidne	2		160-180*	-	35-45
Suflē	Sacepumu veidne	2		170-180	2	30-40
Suflē	Porciju veidnes	2		170-190	-	65-75

Putnu gaļa

Ierīce piedāvā dažādus karsēšanas veidus, kas piemēroti putnu gaļas pagatavošanai. Iestatījumu tabulā atradīsiet piemērotāko iestatījumu dažiem ēdieniem.

Cepšana uz restītēm

Cepšana uz restītēm ir piemērota, gatavojot lielu gabalu vai vairākus gabalus reizē.

Iebīdiet universālo pannu ar uzliktām restītēm norādītajā ievietošanas līmenī. Raugieties, lai restītes uz universālās pannas būtu uzliktas pareizi.
→ *"Aprīkojums" 12. lappusē*

Atkarībā no putna gaļas veida un lieluma, pievienojiet līdz ½ l ūdens universālajā pannā. Tādā veidā tiks savākti pilošie tauki. No šādas gatavošanas sulas varat pagatavot mērci. Tādā veidā veidojas mazāk dūmu un gatavošanas telpa paliek tīra.

Cepšana traukos

Izmantojiet tikai cepeškrāsnij piemērotus traukus. Pārbaudiet, vai trauka izmērs atbilst gatavošanas telpai.

Vislabāk piemēroti ir stikla trauki. Karstus stikla traukus novietojiet uz sausa paliktņa. Ja paliktnis būs slapjš vai auksts, trauks var saplīst.

Spīdoši trauki no nerūsējošā tērauda vai alumīnija atstaro siltumu līdzīgi kā spogulis un tāpēc ir tikai daļēji piemēroti. Putnu gaļa gatavojas lēnāk un apbrūninās mazāk. Iestatiet lielāku temperatūru un/vai garāku gatavošanas laiku.

Ievērojiet cepšanas trauka ražotāja norādes.

Trauks bez vāka
Putnu gaļas cepšanai izmantojiet dziļu cepeštrauku.Veidni novietojiet uz restītēm. Ja nav piemērota trauka, izmantojiet universālo pannu.

Trauks ar vāku
Pēc gatavošanas traukā ar vāku gatavošanas telpa ir tīrāka. Raugieties, lai būtu uzlikts pareizais vāks, kas labi noslēdz trauku. Trauku novietojiet uz restītēm.

Atverot vāku pēc gatavošanas, no trauka var izplūst ļoti karsts tvaiks. Paceliet vāku uz aizmuguri, lai tvaiks izplūst prom no ķermeņa.

Putnu gaļa noslēgtā traukā var kļūt kraukšķīga. Tāpēc izmantojiet cepeštrauku ar stikla vāku un iestatiet augstāku temperatūru.

Cepšana ar papildtvaika funkciju

Noteikti ēdieni, pagatavoti ar papildtvaika funkciju, kļūst kraukšķīgāki. Tie iegūst spīdīgu virsmu un mazāk izkalst.

Izmantojiet atvērtu trauku. Traukam jābūt tvaika un karstumizturīgam.

Ieslēdziet papildtvaika funkciju, kā norādīts iestatījumu tabulā. Daži ēdieni labāk izdodas, ja tos gatavo vairākos soļos. Tie norādīti tabulā.

Grilēšana

Grilēšanas laikā iekārtas durvīm jābūt aizvērtām. Nekad negrilējiet, ja iekārtas durvis ir atvērtas.

Grilējamos produktus novietojiet uz režģa. Papildus vismaz vienu līmeni zemāk ievietojiet universālo pannu ar slīpo malu pret iekārtas durvīm. Tādā veidā tiks savākti pilošie tauki.

Izvēlieties iespējami līdzīgākus grilējamos gabalus, ar līdzīgu svaru un biezumu. Tā tie apbrūninās vienmērīgi un ir sulīgi. Grilējamos gabalus novietojiet tieši uz režģa.

Apgroziet grilējamos gabalus ar grila stangām. Iedurot gaļā ar dakšu, gaļa zaudē sulu un kļūst sausa.

Norādījumi

- Grila sildelements regulāri ieslēdzas un izslēdzas, tā tam jābūt. Cik bieži tas notiek, atkarīgs no iestatītā grilēšanas līmeņa.
- Grilēšanas laikā var rasties dūmi.

Ieteiktās iestatījumu vērtības

Tabulā atrodami optimālie karsēšanas veidi putnu gaļas gatavošanai. Temperatūra un gatavošanas laiks ir atkarīgs no pārtikas produkta daudzuma, temperatūras un konsistences. Tāpēc norādīti arī iestatījumu veidi. Vispirms mēģiniet cept, izmantojot zemākās vērtības iestatījumu. Ja nepieciešams, nākamreiz palieliniet iestatījuma vērtību.

Tabulās norādītās vērtības attiecas uz nepildītu, cepšanai gatavu putna gaļas produktu ledusskapja temperatūrā ievietošanu aukstā gatavošanas telpā. Tā ietaupāt pat 20 % enerģijas.Ja uzkarsējat cepeškrāsni pirms cepšanas, saīsiniet norādīto gatavošanas laiku par dažām minūtēm.

Tabulā atrodamas piedāvātās svara vienības putnu gaļas gatavošanai. Ja vēlaties pagatavot smagāku putnu gaļas gabalu, noteikti izmantojiet zemāku temperatūru.Gatavojot vairākus gabalus, ņemiet vērā smagākā gabala svaru, iestatot gatavošanas laiku. Atsevišķiem gabaliem jābūt līdzīga lieluma.

Parasti jo lielāks putnu gaļas gabals, jo zemāka temperatūra un garāks gatavošanas laiks.

Apgrieziet putnu gaļu pēc apm. ½ līdz ⅔ no norādītā laika.

Norādījums: Izmantojiet tikai tādu cepampapīru, kas ir paredzēts izvēlētajai temperatūrai. Vienmēr izgrieziet cepampapīra loksni atbilstīgā izmērā.

Padomi

- Gatavojot pīli vai zosi, ievietojiet ādu zem spārniem. Tādā veidā varēs notecēt tauki.
- Pīles krūtiņai iegrieziet ādu. Pīles krūtiņu neapgrieziet.
- Ja apgriežat putnu gaļu, raugieties, lai vispirms uz leju ir krūtiņas vai ādas puse.
- Putna gaļa kļūst īpaši kraukšķīga un brūna, ja to pirms gatavošanas laika beigām apziež ar sviestu, sālsūdeni vai apelsīnu sulu.

No gatavošanas telpas izņemiet piederumus, kurus neizmantojat. Tā ietaupāt pat 20 % enerģijas un sasniedzat optimālu gatavošanas rezultātu.

Izmantotais karsēšanas veids
- 4D karstais gaiss
- Augšējā/apakšējā karsēšana
- Grilēšana ar cirkulējošo gaisu
- Grilēšana, liels apjoms
- Picas līmenis

Tvaika intensitātes līmeņi tabulā atainoti skaitļu veidā:

- 1 = zems
- 2 = vidējs
- 3 = augsts

Ēdiens	Piederumi/trauki	Ievietošanas augstums	Karsēšanas veids	Temperatūra °C	Grilēšanas pakāpe	Tvaika intensitāte	Ilgums min.
Cālis							
Cālis, 1 kg	Režģis	2		200-220	-	-	60-70
Cālis, 1 kg	Režģis	2		190-210	-	2	50-60
Cāļa krūtiņas fileja, pa 150 g (grilēšanai)	Režģis	4		-	3*	-	15-20
Vistas gabaliņi, pa 250 g	Režģis	3		220-230	-	-	30-35
Vistas gabaliņi, pa 250 g	Režģis	3		200-220	-	2	30-45
Vistas gaļas pirkstiņi, nageti, saldēti	Universālā panna	3		190-210	-	-	20-25
Vesela vista, 1,5 kg	Režģis	2		200-220	-	-	70-90
Vesela vista, 1,5 kg	Režģis	2		180-200	-	2	65-75
Pīle un zoss							
Pīle, 2 kg	Režģis	1		180-200	-	-	90-110
Pīle, 2 kg	Režģis	2		150-160	-	2	70-90
				180-190	-	-	30-40
Pīles krūtiņa, pa 300 g	Režģis	3		230-250	-	-	25-30
Pīles krūtiņa, pa 300 g	Režģis	3		220-240	-	2	25-30
Zoss, 3 kg	Režģis	2		160-180	-	-	120-150
Zoss, 3 kg	Režģis	2		130-140	-	2	110-120
				150-160	-	2	20-30
				170-180	-	-	30-40
Zoss stilbiņi, pa 350 g	Režģis	2		210-230	-	-	40-50
Zoss stilbiņi, pa 350 g	Režģis	3		190-200	-	2	45-55
Tītars							
Jauns tītars, 2,5 kg	Režģis	2		180-200	-	-	70-90
Jauns tītars, 2,5 kg	Režģis	2		140-150	-	2	70-80
				170-180	-	-	20-30
Tītara krūtiņa, bez kauliem, 1 kg	Trauks ar vāku	2		240-260	-	-	80-100
Tītara stilbs, ar kaulu, 1 kg	Režģis	2		180-200	-	-	80-100
Tītara stilbs, ar kaulu, 1 kg	Režģis	2		170-180	-	2	80-100

* 5 min. iepriekš uzkarsējiet

Gaļa

Ierīce piedāvā vairākus karsēšanas veidus, kas piemēroti gaļas pagatavošanai. Iestatījumu tabulā atradīsiet piemērotāko iestatījumu daudziem ēdieniem.

Cepšana un sautēšana

Liesai gaļai pievienojiet vajadzīgo daudzumu tauku vai pārklājiet to ar speķa strēmelītēm.

Ādu iegrieziet krusteniski.Ja apgriežat cepeti, raugieties, lai vispirms uz leju ir ādas puse.

Kad cepetis ir gatavs, to ieteicams vēl 10 minūtes paturēt izslēgtā, aizvērtā gatavošanas telpā. Tā gaļas sula izdalās vienmērīgāk. Ja nepieciešams, ietiniet cepeti folijā. Norādītajā gatavošanas laikā nav iekļauts ieteicamais ievilkšanās laiks.

Cepšana uz restītēm

Cepot uz restītēm, gaļa no visām pusēm kļūst īpaši kraukšķīga.

Atkarībā no gaļas veida un lieluma, pievienojiet līdz ½ l ūdens universālajā pannā. Pilošie tauki un cepeša sula tiek savākti.No šādas gatavošanas sulas varat pagatavot mērci. Tādā veidā veidojas mazāk dūmu un gatavošanas telpa paliek tīra.

Iebīdiet universālo pannu ar uzliktām restītēm norādītajā ievietošanas līmenī. Raugieties, lai restītes uz universālās pannas būtu uzliktas pareizi.
→ *"Aprīkojums" 12. lappusē*

Cepšana un sautēšana traukā

Cepšana un sautēšana traukā ir ērtāka. Cepeti ar trauku varat izņemt ērtāk no gatavošanas telpas un pagatavot mērci uzreiz traukā.

Izmantojiet tikai cepeškrāsnij piemērotus traukus. Pārbaudiet, vai trauka izmērs atbilst gatavošanas telpai.

Vislabāk piemēroti ir stikla trauki. Karstus stikla traukus novietojiet uz sausa paliktņa. Ja paliktnis būs slapjš vai auksts, trauks var saplīst.

Cepot liesu gaļu, pielejiet nedaudz šķidruma. Stikla trauka pamatnei jābūt nosegtai ar apm. ½ cm apmērā.

Šķidruma daudzums atkarīgs no gaļas veida, trauka materiāla un tā, vai izmantojat vāku. Ja gaļu gatavojat emaljētā vai tumša metāla cepšanas traukā, nepieciešams nedaudz vairāk šķidruma nekā stikla traukos.

Cepšanas laikā iztvaiko šķidrums traukā. Ja nepieciešams, uzmanīgi papildiniet trauku ar šķidrumu.

Spīdoši trauki no nerūsējošā tērauda vai alumīnija atstaro siltumu līdzīgi kā spogulis un tāpēc ir tikai daļēji piemēroti. Gaļa gatavojas lēnāk un apbrūninās mazāk. Iestatiet lielāku temperatūru un/vai garāku gatavošanas laiku.

Ievērojiet cepšanas trauka ražotāja norādes.

Trauks bez vāka
Gaļas cepšanai izmantojiet dziļu cepeštrauku. Veidni novietojiet uz restītēm. Ja nav piemērota trauka, izmantojiet universālo pannu.

Trauks ar vāku
Pēc gatavošanas traukā ar vāku gatavošanas telpa ir tīrāka. Raugieties, lai būtu uzlikts pareizais vāks, kas labi noslēdz trauku. Trauku novietojiet uz restītēm.

Attālumam starp gaļu un trauka vāku jābūt vismaz 3 cm. Gaļa var uzbriest.

Atverot vāku pēc gatavošanas, no trauka var izplūst ļoti karsts tvaiks. Paceliet vāku uz aizmuguri, lai tvaiks izplūst prom no ķermeņa.

Sautēšanai gaļu pirms tam pēc nepieciešamības apcepiet. Pievienojiet ūdeni, vīnu, etiķi vai citas sautēšanai vajadzīgas vielas. Trauka pamatnei jābūt nosegtai ar aptuveni 1–2 cm ūdens.

Cepšanas laikā iztvaiko šķidrums traukā. Ja nepieciešams, papildiniet uzmanīgi trauku ar šķidrumu.

Gaļa noslēgtā traukā var kļūt kraukšķīga. Tāpēc izmantojiet cepeštrauku ar stikla vāku un iestatiet augstāku temperatūru.

Cepšana un sautēšana ar papildtvaika funkciju

Noteikti ēdieni, pagatavoti ar papildtvaika funkciju, kļūst kraukšķīgāki un mazāk izkalst.

Izmantojiet atvērtu trauku. Traukam jābūt tvaika un karstumizturīgam.

Cepeši nav jāgroza.

Ieslēdziet papildtvaika funkciju, kā norādīts iestatījumu tabulā. Daži ēdieni labāk izdodas, ja tos gatavo vairākos soļos. Tie norādīti tabulā.

Grilēšana

Grilēšanas laikā iekārtas durvīm jābūt aizvērtām. Nekad negrilējiet, ja iekārtas durvis ir atvērtas.

Grilējamos produktus novietojiet uz režģa. Papildus vismaz vienu līmeni zemāk ievietojiet universālo pannu ar slīpo malu pret iekārtas durvīm. Tādā veidā tiks savākti pilošie tauki.

Izvēlieties iespējami līdzīgākus grilējamos gabalus, ar līdzīgu svaru un biezumu. Tā tie apbrūninās vienmērīgi un ir sulīgi. Grilējamos gabalus novietojiet tieši uz režģa.

Apgroziet grilējamos gabalus ar grila stangām. Iedurot gaļā ar dakšu, gaļa zaudē sulu un kļūst sausa.

Sāliet grilējamos produktus tikai pēc grilēšanas. Sāls atūdeņo gaļu.

Norādījumi

- Grila sildelements regulāri ieslēdzas un izslēdzas, tā tam jābūt. Cik bieži tas notiek, atkarīgs no iestatītā grilēšanas līmeņa.
- Grilēšanas laikā var rasties dūmi.

Ieteiktās iestatījumu vērtības

Tabulā atrodami optimālie karsēšanas veidi dažādu gaļas ēdienu gatavošanai. Temperatūra un gatavošanas laiks ir atkarīgs no pārtikas produkta daudzuma, temperatūras un konsistences.Tāpēc norādīti arī iestatījumu veidi. Vispirms mēģiniet cept, izmantojot zemākās vērtības iestatījumu. Nepieciešamības gadījumā nākamreiz palieliniet iestatījuma vērtību.

Tabulā norādītās vērtības attiecas uz gaļas produktu ledusskapja temperatūrā ievietošanu aukstā gatavošanas telpā. Tā ietaupāt pat 20 % enerģijas. Ja uzkarsējat cepeškrāsni pirms cepšanas, saīsiniet norādīto gatavošanas laiku par dažām minūtēm.

Tabulā atrodamas piedāvātās svara vienības cepeša gabala gatavošanai. Ja vēlaties pagatavot smagāku gaļas gabalu, noteikti izmantojiet zemāku temperatūru. Gatavojot vairākus gabalus, ņemiet vērā smagākā gabala svaru, iestatot gatavošanas laiku. Atsevišķiem gabaliem jābūt līdzīga lieluma.

Parasti jo lielāks cepeša gabals, jo zemāka temperatūra un garāks gatavošanas laiks.

Apgrieziet cepeti un grilējamo produktu pēc apm. ½ līdz ⅔ no norādītā laika.

Ja vēlaties gatavot pēc savas receptes, piemēram izmantojiet līdzīgus ēdienus tabulā. Papildu informāciju par cepešu, sautētas gaļas gatavošanu un grilēšanu atradīsiet iestatījumu tabulas pielikumā.

No gatavošanas telpas izņemiet piederumus, kurus neizmantojat. Tā ietaupāt pat 20 % enerģijas un sasniedzat optimālu gatavošanas rezultātu.

Izmantotais karsēšanas veids
- 4D karstais gaiss
- Augšējā/apakšējā karsēšana
- Grilēšana ar cirkulējošo gaisu
- Grilēšana, liels apjoms

Tvaika intensitātes līmeņi tabulā atainoti skaitļu veidā:

- 1 = zems
- 2 = vidējs
- 3 = augsts

Ēdiens	Piederumi/trauki	Ievietošanas augstums	Karsēšanas veids	Temperatūra (°C)	Grilēšanas līmenis	Tvaika intensitāte	Ilgums min.
Cūkgaļa							
Cūkas cepetis bez ādas, piem., kakla karbonāde, 1,5 kg	Bez vāka	2		180-190	-	-	110-130
Cūkas cepetis bez ādas, piem., kakla karbonāde, 1,5 kg	Bez vāka	2		180-190	-	1	110-130
Cūkas cepetis ar ādu, piem., pleca daļa, 2 kg	Režģis	2		190-200	-	-	130-140
Cūkas cepetis ar ādu, piem., pleca daļa, 2 kg	Bez vāka	2		100	-	3	25-30
				170-180	-	1	70-90
				200-210	-	-	20-25
Cūkas stilba cepetis, 1,5 kg	Bez vāka	2		220-230	-	-	70-80
Cūkas stilba cepetis, 1,5 kg	Bez vāka	2		170-180	-	1	80-90
Cūkgaļas fileja, 400 g	Režģis	3		220-230	-	-	20-25
Cūkgaļas fileja, 400 g	Bez vāka	3		210-220*	-	1	25-30
Žāvēta cūkgaļa ar kaulu, 1 kg (ar nelielu ūdens pievienošanu)	Trauks ar vāku	2		210-230	-	-	70-90
Žāvēta cūkgaļa ar kaulu, 1 kg	Bez vāka	2		160-170	-	1	70-80
Cūkgaļas steiks, 2 cm biezs	Režģis	5		-	2	-	16-20
Cūkgaļas medaljoni, 3 cm biezi (5 min. iepriekšēja uzkarsēšana)	Režģis	5		-	3*	-	8-12
Liellopu gaļa							
Liellopu gaļas fileja, vidēja, 1 kg	Režģis	2		210-220	-	-	40-50
Liellopu gaļas fileja, vidēja, 1 kg	Bez vāka	2		190-200	-	1	50-60
Sutināts liellopa gaļas cepetis, 1,5 kg	Trauks ar vāku	2		200-220	-	-	130-160
Rostbifs, vidēji izcepts, 1,5 kg	Režģis	2		220-230	-	-	60-70
Rostbifs, vidēji izcepts, 1,5 kg	Bez vāka	2		190-200	-	1	65-80
Steiks, 3 cm biezs, vidēji cepts***	Režģis	3		-	3	-	15-20
Burgers, 3-4 cm augsts	Režģis	4		-	3	-	25-30
Teļa gaļa							
Teļa gaļas cepetis, 1,5 kg	Bez vāka	2		160-170	-	-	100-120
Teļa gaļas cepetis, 1,5 kg	Bez vāka	2		170-180	-	1	90-110
Teļa stilbs, 1,5 kg	Bez vāka	2		200-210	-	-	100-120
Teļa stilbs, 1,5 kg	Bez vāka	2		170-180	-	1	100-120
Jēra gaļa							
Jēra gurns bez kauliem, vidēji cepts, 1,5 kg	Bez vāka	2		170-190	-	-	50-80
Jēra gurns bez kauliem, vidēji cepts, 1,5 kg	Bez vāka	2		170-180	-	1	80-90

* Iepriekš uzkarsējiet
** Bez apgriešanas
*** Iepriekš neuzkarsējiet

Ēdiens	Piederumi/trauki	Ievietošanas augstums	Karsēšanas veids	Temperatūra (°C)	Grilēšanas līmenis	Tvaika intensitāte	Ilgums min.
Jēra mugura ar kauliem**	Režģis	2		180-190	-	-	40-50
Jēra mugura ar kauliem**	Bez vāka	3		200-210*	-	1	25-30
Jēra gaļas karbonāde	Režģis	3		-	3	-	12-16
Desiņas							
Grilētas desiņas	Režģis	4		-	3	-	10-15
Gaļas ēdieni							
Viltotais zaķis, 1 kg	Bez vāka	2		170-180	-	-	60-70
Viltotais zaķis, 1 kg	Bez vāka	2		190-200	-	1	70-80

* Iepriekš uzkarsējiet
** Bez apgriešanas
*** Iepriekš neuzkarsējiet

Padomi cepot un sautējot

Gatavošanas telpa kļūst netīra.	Gatavojiet pārtikas produktus noslēgtā cepešpannā augstā temperatūrā vai izmantojiet grilēšanas paplāti. Izmantojot grilēšanas paplāti, sasniegsiet optimālu gatavošanas rezultātu. Grilēšanas paplāti iespējams iegādāties kā papildpiederumu.
Cepetis ir pārāk brūns un tā āda vietām ir apdegusi, un/vai cepetis ir par sausu.	Pārbaudiet, vai ievietošanas līmenis un temperatūra ir pareizi. Nākamajā reizē izvēlieties zemāku temperatūru un saīsiniet cepšanas laiku, ja nepieciešams.
Āda ir pārāk plāna.	Paaugstiniet temperatūru vai pēc cepšanas uz īsu brīdi ieslēdziet grilēšanas režīmu.
Cepetis izskatās labi, taču mērce ir piedegusi.	Nākamajā reizē izvēlieties mazāku trauku un pielejiet vairāk šķidruma, ja nepieciešams.
Cepetis izskatās labi, taču mērce ir pārāk gaiša un ūdeņaina.	Nākamreiz izvēlieties lielāku cepeštrauku un pievienojiet mazāk šķidruma.
Sautējot gaļa piedeg.	Cepeštrauka vākam jābūt piemērotam un labi jānoslēdz trauks. Samaziniet temperatūru un, ja nepieciešams, gatavošanas laikā pievienojiet šķidrumu.

Zivis

Ierīce piedāvā dažādus karsēšanas veidus, kas piemēroti zivs pagatavošanai. Iestatījumu tabulā atradīsiet piemērotāko iestatījumu daudziem ēdieniem.

Vesela zivs uz otru pusi nav jāapgriež.Nesadalītu zivi gatavošanas telpā lieciet peldēšanas pozīcijā (ar trauciņu vēderā) – ar muguras spuru uz augšu. Ja zivs vēderā ievietosiet sagrieztu kartupeli vai nelielu, apaļu trauciņu, tā būs stabilāka.

Zivs gatavību var noteikt pēc tā, vai atdalās muguras spura.

Cepšana un grilēšana uz režģa

Grilējamos produktus novietojiet uz režģa. Papildus vismaz vienu līmeni zemāk ievietojiet universālo pannu ar slīpo malu pret iekārtas durvīm.

Atkarībā no zivs lieluma un veida pievienojiet līdz ½ litriem ūdens universālajā pannā. Tajā sakrāsies pilošais šķidrums. Radīsies mazāk dūmu un gatavošanas nodalījums būs tīrāks.

Grilēšanas laikā iekārtas durvīm jābūt aizvērtām. Nekad negrilējiet, ja iekārtas durvis ir atvērtas.

Izvēlieties iespējami līdzīgākus grilējamos gabalus, ar līdzīgu svaru un biezumu. Tā tie apbrūninās vienmērīgi un ir sulīgi. Grilējamos gabalus novietojiet tieši uz režģa.

Apgroziet grilējamos gabalus ar grila stangām. Iedurot zivī ar dakšu, zivs zaudē sulu un kļūst sausa.

Norādījumi

- Grila sildelements regulāri ieslēdzas un izslēdzas, tā tam jābūt. Cik bieži tas notiek, atkarīgs no iestatītā grilēšanas līmeņa.
- Grilēšanas laikā var rasties dūmi.

Cepšana un sautēšana traukā

Izmantojiet tikai cepeškrāsnij piemērotus traukus. Pārbaudiet, vai trauka izmērs atbilst gatavošanas telpai.

Vislabāk piemēroti ir stikla trauki. Karstus stikla traukus novietojiet uz sausa paliktņa. Ja paliktnis būs slapjš vai auksts, trauks var saplīst.

Spīdoši trauki no nerūsējošā tērauda vai alumīnija atstaro siltumu līdzīgi kā spogulis un tāpēc ir tikai daļēji piemēroti. Zivs gatavojas lēnāk un apbrūninās mazāk. Iestatiet lielāku temperatūru un/vai garāku gatavošanas laiku.

Ievērojiet cepšanas trauka ražotāja norādes.

Trauks bez vāka
Gatavojot veselu zivi, izmantojiet augstu cepšanas veidni.Veidni novietojiet uz restītēm. Ja nav piemērota trauka, izmantojiet universālo pannu.

Trauks ar vāku
Pēc gatavošanas traukā ar vāku gatavošanas telpa ir tīrāka. Raugieties, lai būtu uzlikts pareizais vāks, kas labi noslēdz trauku. Trauku novietojiet uz restītēm.

Sautējot ielejiet traukā divas līdz trīs ēdamkarotes šķidruma un nedaudz citronu sulas vai etiķa.

Atverot vāku pēc gatavošanas, no trauka var izplūst ļoti karsts tvaiks. Paceliet vāku uz aizmuguri, lai tvaiks izplūst prom no ķermeņa.

Zivs noslēgtā traukā var kļūt kraukšķīga. Tāpēc izmantojiet cepeštrauku ar stikla vāku un iestatiet augstāku temperatūru.

Cepšana ar papildtvaika funkciju

Noteikti ēdieni, pagatavoti ar papildtvaika funkciju, kļūst kraukšķīgāki un mazāk izkalst.

Izmantojiet atvērtu trauku. Traukam jābūt tvaika un karstumizturīgam.

Zivs nav jāgroza.

Ieslēdziet papildtvaika funkciju, kā norādīts iestatījumu tabulā. Daži ēdieni labāk izdodas, ja tos gatavo vairākos soļos. Tie norādīti tabulā.

Ieteiktās iestatījumu vērtības

Tabulā atrodami optimālie karsēšanas veidi zivju ēdienu gatavošanai. Temperatūra un gatavošanas laiks ir atkarīgs no pārtikas produkta daudzuma, temperatūras un konsistences. Tāpēc ir norādīti iestatījumu veidi.Vispirms mēģiniet cept, izmantojot zemākās vērtības iestatījumu. Ja nepieciešams, nākamreiz palieliniet iestatījumu.

Tabulā norādītās vērtības attiecas uz gaļas produktu ledusskapja temperatūrā ievietošanu aukstā gatavošanas telpā. Tā ietaupāt pat 20 % enerģijas. Ja uzkarsējat cepeškrāsni pirms cepšanas, saīsiniet norādīto gatavošanas laiku par dažām minūtēm.

Tabulā atrodamas piedāvātās svara vienības gaļas gatavošanai. Ja vēlaties pagatavot smagāku zivi, noteikti izmantojiet zemāku temperatūru.Gatavojot vairākas zivis, ņemiet vērā smagākās zivs svaru, iestatot gatavošanas laiku. Zivīm jābūt līdzīga lieluma.

Parasti jo lielāks zivs gabals, jo zemāka temperatūra un garāks gatavošanas laiks.

Zivi, kuru necep ar trauciņu vēderā, apgrieziet pēc apm. ½ līdz ⅔ no norādītā laika.

Norādījums: Izmantojiet tikai tādu cepampapīru, kas ir paredzēts izvēlētajai temperatūrai. Vienmēr izgrieziet cepampapīra loksni atbilstīgā izmērā.

No gatavošanas telpas izņemiet piederumus, kurus neizmantojat. Tā ietaupāt pat 20 % enerģijas un sasniedzat optimālu gatavošanas rezultātu.

Izmantotais karsēšanas veids
- 4D karstais gaiss
- Augšējā/apakšējā karsēšana
- Grilēšana ar cirkulējošo gaisu
- Grilēšana, liels apjoms

Tvaika intensitātes līmeņi tabulā atainoti skaitļu veidā:

- 1 = zems
- 2 = vidējs
- 3 = augsts

Pagatavojamais ēdiens	Piederumi/trauki	Ievietošanas augstums	Karsēšanas veids	Temperatūra °C	Grilēšanas pakāpe	Tvaika intensitāte	Ilgums min.
Zivs							
Zivs, nesadalīta, grilēta, 300 g, piem., forele	Režģis	2		170-190	-	-	20-30
Nesadalīta cepta zivs, 300 g, piem., forele	Universālā panna	2		170-180	-	1	15-20
				160-170	-	-	5-10
Zivs, nesadalīta, grilēta, 1,5 kg, piem., lasis	Režģis	2		170-190	-	-	30-40
Zivs fileja							
Zivs fileja bez panējuma, grilēta	Režģis	4		-	1*	-	15-25
Zivs steiki							
Zivs steiks 3 cm biezs**	Režģis	4		-	3	-	10-20
Zivs, saldēta							
Zivs fileja bez panējuma	Trauks ar vāku	2		210-230	-	-	20-30
Zivs fileja, apcepta ar piedevām	Režģis	2		200-220	-	-	45-60
Zivs fileja, apcepta ar piedevām	Bez vāka	2		200-220	-	1	35-45
Zivju pirkstiņi (pa laikam apgroziet)	Universālā panna	3		200-220	-	-	20-30

* Iepriekšēja uzkarsēšana
** Ievietojiet apakšā universālo pannu 2. līmenī

Dārzeņi un piedevas

Šeit atradīsiet norādes par grilēšanai paredzētu dārzeņu, kartupeļu un saldētu kartupeļu produktu gatavošanu.

No gatavošanas telpas izņemiet piederumus, kurus neizmantojat. Tā ietaupāt enerģiju un sasniedzat optimālu gatavošanas rezultātu.

Ievietošanas līmeņi

Izmantojiet norādītos ievietošanas līmeņus.

Gatavošana vienā līmenī
Ievērojiet norādījumus tabulā.

Gatavošana divos līmeņos
Izmantojiet 4D karsto gaisu. Ēdieniem, kas ievietoti cepeškrāsnī vienā laikā, nav jābūt gataviem vienlaikus.
- Universālā panna: 3. līmenis.
- Cepšanas paplāte: 1. līmenis.

Piederumi

Raugieties, vai izmantojat piemērotus piederumus un vai ievietojat piederumus gatavošanas telpā pareizi.

Režģis
Ievietojiet režģi, lai brīvā puse būtu vērsta pret ierīces durvīm, bet izliekums – uz leju. Traukus un veidnes vienmēr novietojiet uz režģa.

Universālā panna vai cepšanas paplāte
Ievietojiet universālo pannu vai cepšanas paplāti uzmanīgi līdz atdurei, ar slīpo malu pret ierīces durvīm.

Cepampapīrs
Izmantojiet tikai tādu cepampapīru, kas ir paredzēts izvēlētajai temperatūrai.Vienmēr izgrieziet cepampapīra loksni atbilstīgā izmērā.

Ieteiktās iestatījumu vērtības

Tabulā atrodami optimālie karsēšanas veidi dažāda veida ēdienu gatavošanai. Temperatūra un ilgums ir atkarīgi no produkta daudzuma un īpašībām. Tāpēc norādīti arī iestatījumu veidi. Vispirms mēģiniet cept, izmantojot zemākās vērtības iestatījumu. Zemākā temperatūrā pārtika apbrūninās vienmērīgāk. Ja nepieciešams, nākamreiz palieliniet iestatījumu.

Tabulā norādītās vērtības attiecas uz ēdiena ievietošanu aukstā gatavošanas telpā. Ja uzkarsējat cepeškrāsni pirms cepšanas, saīsiniet norādīto laiku par dažām minūtēm.

Ja vēlaties gatavot pēc savas receptes, piemēram izmantojiet līdzīgus ēdienus tabulā.

Izmantotais karsēšanas veids
- 4D karstais gaiss
- Grilēšana, liels apjoms
- Picas līmenis

Tvaika intensitātes līmeņi tabulā atainoti skaitļu veidā:

- 1 = zems
- 2 = vidējs
- 3 = augsts

Pagatavojamais ēdiens	Piederums	Ievietošanas augstums	Karsēšanas veids	Temperatūra °C	Grilēšanas pakāpe	Tvaika intensitāte	Ilgums min.
Dārzeņu ēdieni							
Grilēti dārzeņi	Universālā panna	5		-	3	-	10-15
Kartupeļi							
Ceptas kartupeļu pusītes	Universālā panna	3		160-180	-	-	45-60
Ceptas kartupeļu pusītes	Universālā panna	3		180-190	-	1	40-50
Kartupeļu izstrādājumi, saldēti							
Kartupeļu pankūkas	Universālā panna	3		200-220	-	-	25-35
Pildīti kartupeļi	Universālā panna	3		190-210	-	-	20-30
Kroketes	Universālā panna	3		200-220	-	-	25-35
Frī kartupeļi	Universālā panna	3		190-210	-	-	25-35
Frī kartupeļi, 2 līmeņos	Universālā panna un cepamā plāts	3+1		190-210	-	-	30-40

Jogurts

Ar šo ierīci jogurtu varat pagatavot arī pats.

Jogurta sagatavošana

Izņemiet piederumus un statīvus no gatavošanas telpas. Gatavošanas nodalījumam jābūt tukšam. Darbības laikā neatveriet ierīces durvis.

1. Vienu litru piena (3,5 % tauku sast.) uzkarsējiet uz sildvirsmas 90 °C temperatūrā un ļaujiet atdzist līdz 40 °C.
   Ultrasterilizētu (UHT) pienu var uzsildīt tikai līdz 40 °C.
2. Iemaisiet 150 g jogurta (ledusskapja temperatūrā).
3. Pildiet tasēs vai nelielās glāzēs un pārklājiet ar pārtikas plēvi.Pildiet tasēs vai nelielās glāzēs un pārklājiet ar pārtikas plēvi.
4. Tases vai glāzes novietojiet uz gatavošanas nodalījuma pamatnes un iestatiet ierīci, kā norādīts tabulā.
5. Pēc pagatavošanas jogurtu atdzesējiet ledusskapī.

Izmantotais karsēšanas veids
- Raudzēšana

Pagatavojamais ēdiens	Piederums	Ievietošanas augstums	Karsēšanas veids	Temperatūra °C	Ilgums stundās
Jogurts	Porciju veidnes	Gatavošanas telpas pamatne		35-40	5-6

Karsēšanas režīmi Eco

Karstā gaisa režīms Eco un Eco karsēšana no augšas/apakšas ir viedie karsēšanas režīmi, kas paredzēti saudzīgai gaļas, zivju un cepumu gatavošanai. Ierīce regulē optimālu enerģijas padevi gatavošanas nodalījumā. Produkts periodiski tiek gatavots, izmantojot atlikušo siltumu. Tādējādi tas paliek sulīgāks un tiek mazāk apbrūnināts. Atkarībā no gatavošanas un pārtikas produkta var ietaupīt enerģiju. Gatavošanas laikā priekšlaicīgi atverot ierīces durvis vai iepriekš uzkarsējot, šis efekts pazūd.

Izmantojiet tikai jūsu ierīces oriģinālos piederumus. Tie ir vispiemērotākie gatavošanas telpai un darbības režīmiem. Izņemiet nevajadzīgos piederumus no gatavošanas nodalījuma.

Ievietojiet ēdienus aukstā, tukšā gatavošanas nodalījumā. Karstā gaisa Eco režīmā iestatiet temperatūru diapazonā 125-275 °C un augšējās/apakšējās karsēšanas Eco režīmā - diapazonā 150-250°C. Gatavošanas laikā ierīces durvīm jābūt aizvērtām. Gatavojiet tikai vienā līmenī.

Karsēšanas režīms "Karstais gaiss Eco" tiek izmantots enerģijas patēriņa noteikšanai ventilācijas režīmā un enerģijas efektivitātes klases noteikšanai. Karsēšanas režīms "Eco karsēšana no augšas/apakšas" tiek izmantots enerģijas patēriņa noteikšanai parastajā režīmā.

Ekonomiskais karstā gaisa režīms tiek izmantots, lai noteiktu energoefektivitātes klasi.

Piederumi

Raugieties, vai izmantojat piemērotus piederumus un vai ievietojat piederumus gatavošanas telpā pareizi.

Režģis
Ievietojiet režģi, lai brīvā puse būtu vērsta pret ierīces durvīm, bet izliekums – uz leju. Traukus un veidnes vienmēr novietojiet uz režģa.

Universālā panna vai cepšanas paplāte
Ievietojiet universālo pannu vai cepšanas paplāti uzmanīgi līdz atdurei, ar slīpo malu pret ierīces durvīm.

Cepšanas veidnes un trauki
Vispiemērotākās ir tumšas metāla cepšanas veidnes. Ar tām ietaupāt pat 35 % enerģijas.

Trauki no nerūsējošā tērauda vai alumīnija atstaro siltumu līdzīgi kā spogulis. Siltumu absorbējoši trauki no emaljas, karstumizturīga stikla vai pārklāti spiedienlieti alumīnija trauki ir piemērotāki.

Lietojot gaišās metāla cepšanas veidnes, keramikas vai stikla veidnes, cepšanas laiks pagarinās un kūkas apbrūninās nevienmērīgi.

Cepampapīrs
Izmantojiet tikai tādu cepampapīru, kas ir paredzēts izvēlētajai temperatūrai.Vienmēr izgrieziet cepampapīra loksni atbilstīgā izmērā.

Ieteiktās iestatījumu vērtības

Šeit atrodami norādījumi par dažādiem ēdieniem. Temperatūra un cepšanas ilgums ir atkarīgi no mīklas daudzuma un veida. Tāpēc ir norādīti iestatījumu veidi. Vispirms mēģiniet cept, izmantojot zemākās vērtības iestatījumu. Zemākā temperatūrā pārtika apbrūninās vienmērīgāk. Ja nepieciešams, nākamreiz palieliniet iestatījumu.

Norādījums: Cepšanas ilgumu var saīsināt, izmantojot lielāku temperatūru. Kūkas vai cepumi ir gatavi tikai no ārpuses, bet nav izcepušies pilnībā.

Izmantotais karsēšanas veids
- Karstais gaiss ekon. rež.
- Augšējā/apakšējā karsēšana ekon. režīms

Ēdiens	Piederumi/trauki	Ievietošanas augstums	Karsēšanas veids	Temperatūra °C	Ilgums min.
Kūkas veidnēs					
Neraudzētas mīklas kūka veidnē	Apaļa/taisnstūra veidne	2		140-160	60-80
Tortes pamatne no biskvīta mīklas	Kūkas pamatnes veidne	2		150-170	20-30
Biskvīta pamatne, 2 olas	Kūkas pamatnes veidne	2		150-170	20-30
Biskvīta torte, 3 olas	Saliekamā veidne Ø 26 cm	2		160-170	30-45
Biskvīta torte, 6 olas	Saliekamā veidne Ø 28 cm	2		150-160	50-60
Apaļa rauga mīklas kūka	Kēksu veidne	2		150-170	50-70
Kūkas uz plāts					
Neraudzētas mīklas kūkas ar sausu pildījumu	Cepamā plāts	3		150-170	25-40
Smilšu mīklas kūkas ar sausu pildījumu	Cepamā plāts	3		170-180	25-35
Biskvīta rulete	Cepamā plāts	3		180-190	15-20
Pītā rauga mīklas maize, kliņģeris	Cepamā plāts	3		160-170	25-35
Rauga mīklas kūka ar sausu pildījumu	Cepamā plāts	3		160-180	15-20
Mazi konditorejas izstrādājumi					
Kēksiņi	Kēksiņu plāts	2		160-180	15-25
Nelielas kūciņas	Cepamā plāts	3		150-160	25-35
Kārtainās mīklas izstrādājumi	Cepamā plāts	3		170-190	20-35
Plaucētās mīklas izstrādājumi	Cepamā plāts	3		200-220	35-45
Plāceņi	Cepamā plāts	3		140-160	15-30
Smilšu cepumi	Cepamā plāts	3		140-150	25-35
Rauga mīklas cepumi	Cepamā plāts	3		160-180	25-35
Maize un maizītes					
Dažādu miltu maize, 1,5 kg	Kantainā veidne	2		200-210	35-45
Plācenis	Universālā panna	3		250-275	15-20
Smalkmaizītes, saldas, svaigas	Cepamā plāts	3		170-190	15-20
Smalkmaizītes, svaigas	Cepamā plāts	3		180-200	20-30
Gaļa					
Cūkas cepetis bez ādas, piem., kakla karbonāde, 1,5 kg	Bez vāka	2		180-190	120-140
Sutināts liellopa gaļas cepetis, 1,5 kg	Trauks ar vāku	2		200-220	140-160
Teļa gaļas cepetis, 1,5 kg	Bez vāka	2		170-180	110-130
Zivis					
Nesadalīta zivs, sautēta, 300 g, piem., forele	Trauks ar vāku	2		190-210	25-35
Vesela zivs, sautēta, 1,5 kg, piem., lasis	Trauks ar vāku	2		190-210	45-55
Zivs fileja bez panējuma, sautēta	Trauks ar vāku	2		190-210	15-25

Akrilamīds pārtikas produktos

Akrilamīds rodas, augstā temperatūrā karsējot graudaugu un kartupeļu produktus, piemēram, kartupeļu čipsus, frī kartupeļus, grauzdiņus, maizītes, maizi, smalkmaizītes (kēksus, piparkūkas, „Spekulatius" piparkūkas).

Padomi gatavošanai, samazinot akrilamīda saturu	
Vispārīga informācija	■ Gatavošanas ilgumam vajadzētu būt pēc iespējas īsākam. ■ Ēdienam vajadzētu būt zeltaini dzeltenam, nevis pārāk tumšam. ■ Lieli, biezi cepamie gabali satur mazāku akrilamīda daudzumu.
Cepšana	Ar augšējo/apakšējo karsēšanu maks. 200 °C. Ar karsto gaisu, maks. 180 °C.
Cepumi	Ar augšējo/apakšējo karsēšanu maks. 190 °C. Ar karsto gaisu, maks. 170 °C. Ola vai olas dzeltenums samazina akrilamīda veidošanos.
Frī kartupeļi cepeškrāsnī	Vienmērīgi, vienā kārtā izklājiet uz paplātes. Uz vienas paplātes cepiet vismaz 400 g, lai frī kartupeļi neizžūst.

Lēna sautēšana

Lēnā sautēšana ir lēna sautēšana zemā temperatūrā. Tāpēc to dēvē arī par sautēšanu zemā temperatūrā.

Lēnā sautēšana ir lieliski piemērota gaļas (piem., mīkstiem liellopa gaļas, teļa gaļas, cūkgaļas, jēra gaļas vai putnu gaļas) gabaliem, kam jābūt vidēji izceptiem vai izceptiem līdz noteiktai pakāpei. Šādi gatavota gaļa ir ļoti sulīga un mīksta.

Jūsu ieguvums: Jums ir daudz vairāk iespēju plānot ēdienkarti, jo lēni sautētu gaļu ir vieglāk uzturēt siltu. Gatavošanas procesa laikā gaļu nav nepieciešams apgrozīt. Gatavošanas laikā ierīces durvīm jābūt aizvērtām, lai nodrošinātu vienmērīgu gatavošanas vidi.

Izmantojiet tikai svaigu un uzturam piemērotu gaļu bez kauliem. Rūpīgi noņemiet taukus un dzīslas.Tauki lēnās sautēšanas laikā dod spēcīgu piegaršu. Varat sautēt arī ar garšvielām apstrādātu vai marinētu gaļu. Neizmantojiet atkausētu gaļu.

Pēc lēnās sautēšanas gaļu var sagriezt uzreiz. Nav nepieciešams ievilkšanās laiks. Izmantojot šo metodi, gaļai ir sārta krāsa, bet tā nav jēla vai nepietiekami izcepta.

Norādījums: Ar lēnās sautēšanas darbības režīmu nav iespējams izmantot režīmu ar beigu laika iestatīšanu.

Trauki

Izmantojiet seklu trauku, piemēram, porcelāna vai stikla servēšanas paplāti. Ievietojiet trauku gatavošanas telpā uzkarsēšanai.

Vienmēr novietojiet vaļēju trauku uz restēm 2. līmenī.

Papildu informāciju par lēnu sautēšanu atradīsiet iestatījumu tabulas pielikumā.

Ierīcei ir karsēšanas veids, kad iespējams gatavot zemās temperatūrās.Sāciet darbības režīmu tikai tad, kad gatavošanas telpa ir pilnībā atdzisusi. Gatavošanas telpu kopā ar trauku sildiet apm. 15 minūtes.

Cepiet gaļu uz sildriņķa augstā temperatūrā un pietiekami ilgi no visām pusēm. Uzreiz ievietojiet uzsildītajā traukā. Trauku kopā ar gaļu ievietojiet gatavošanas telpā un gatavojiet zemā temperatūrā.

Ieteiktās iestatījumu vērtības

Lēnās sautēšanas temperatūra un gatavošanas laiks ir atkarīgi no gaļas lieluma, biezuma un kvalitātes. Tāpēc norādīti arī iestatījumu veidi.

Izmantotais karsēšanas veids
■ Lēna sautēšana

Ēdiens	Trauks	Ievietošanas augstums	Karsēšanas režīms	Cepšanas ilgums min.	Temperatūra °C	Ilgums min.
Putnu gaļa						
Pīles krūtiņa pa 300 g, viegli apcepta	Bez vāka	2		6-8	90*	45-60
Cāļa krūtiņas fileja, pa 200 g, labi izcepta	Bez vāka	2		4	120*	45-60
Tītara krūtiņa bez kauliem, 1 kg, labi izcepta	Bez vāka	2		6-8	120*	110-130
Cūkgaļa						
Cūkas stilba cepetis, 5-6 cm biezs, 1,5 kg	Bez vāka	2		6-8	80*	130-180
Cūkgaļas fileja, nesadalīta	Bez vāka	2		4-6	80*	45-70

* Iepriekš uzkarsējiet

Ēdiens	Trauks	Ievietošanas augstums	Karsēšanas režīms	Cepšanas ilgums min.	Temperatūra °C	Ilgums min.
Liellopa gaļa						
Liellopa cepetis (stilbs), 6-7 cm biezs, 1,5 kg, labi izcepts	Bez vāka	2		6-8	100*	150-180
Liellopa fileja, 1 kg	Bez vāka	2		4-6	80*	90-120
Rostbifs, 5-6 cm biezs	Bez vāka	2		6-8	80*	120-180
Liellopu gaļas medaljoni/astes gabala steiks, 4 cm biezs	Bez vāka	2		4	80*	30-60
Teļa gaļa						
Teļa gaļas cepetis, 4-5 cm biezs, 1,5 kg	Bez vāka	2		6-8	80*	80-140
Teļa gaļas cepetis, 7-10 cm biezs, 1,5 kg	Bez vāka	2		6-8	80*	140-200
Teļa gaļas fileja, vesela, 800 g	Bez vāka	2		4-6	80*	70-120
Teļa gaļas medaljoni, 4 cm biezi	Bez vāka	2		4	80*	30-50
Jēra gaļa						
Jēra muguras cepetis, pa 200 g	Bez vāka	2		4	80*	30-45
Aitas gurns bez kauliem, vidēji cepts, 1 kg, siets	Bez vāka	2		6-8	95*	120-180

* Iepriekš uzkarsējiet

Padomi lēnai sautēšanai

Pīles krūtiņas lēna sautēšana.	Ielieciet aukstu pīles krūtiņu pannā un vispirms apcepiet pusi ar ādu. Pēc lēnās sautēšanas 3–5 minūtes grilējiet kraukšķīgu.
Maigi sautēta gaļa nav tik karsta kā ierasti cepta gaļa.	Lai izceptā gaļa tik ātri neatdzistu, uzsildiet šķīvjus un pasniedziet to ar ļoti karstu mērci.

Žāvēšana

Izmantojot 4D karsto gaisu, jūs varat lieliski žāvēt augļus un dārzeņus. Šāda veida konservēšanas laikā aromātiskās vielas tiek koncentrētas ar ūdens atņemšanu.

Izmantojiet tikai nevainojamas kvalitātes augļus, dārzeņus un garšaugus un kārtīgi tos nomazgājiet. Izklājiet restītes ar cepamo papīru vai pergamentpapīru. Ļaujiet liekajam ūdenim nopilēt un nosusiniet augļus.

Grieziet līdzīga lieluma gabaliņos vai plānās šķēlēs. Nemizotus augļus nolieciet uz mizas, lai griezuma vieta būtu vērsta uz augšu. Raugieties, lai augļi un arī sēnes uz restītēm neguļas cits uz cita.

Sadaliet dārzeņus un tad tos apvāriet.Ļaujiet apvārītiem dārzeņiem nožūt un tad vienmērīgi izklājiet uz restītēm.

Garšaugus žāvējiet ar visu kātu. Izvietojiet garšaugus vienmērīgi un plānās kaudzītēs uz restītēm.

Izmantojiet norādītos ievietošanas līmeņus žāvējot.
- 1 restītes: 3. līmenis.
- 2 restītes: 3+1 līmenis.

Ļoti sulīgi augļi un dārzeņi ir vairākas reizes jāapgroza. Žāvētie augļi vai dārzeņi nekavējoties pēc žāvēšanas ir jānoņem no papīra.

Ieteiktās iestatījumu vērtības

Tabulā atradīsit iestatījumu vērtības dažādu pārtikas produktu žāvēšanai. Temperatūra un gatavošanas ilgums ir atkarīgi no žāvēšanai paredzēto produktu veida, mitruma, gatavības pakāpes un izmēra.Jo ilgāk produkts tiks žāvēts, jo labāks ir konservēšanas rezultāts.Jo plānāk sagriež produktus, jo ātrāk sasniedz žāvēšanas beigas un produkts ir aromātisks. Tāpēc norādīti arī iestatījumu veidi.

Ja vēlaties žāvēt citus pārtikas produktus, piemēram izmantojiet līdzīgus pārtikas produktus tabulā.

Izmantotais karsēšanas veids
- 4D karstais gaiss

Augļi, dārzeņi un garšaugi	Piederumi	Karsēšanas veids	Temperatūra °C	Ilgums stundās
Augļi ar serdi (ābolu gredzeni, 3 mm biezi, pa 200 g uz režģa)	1 - 2 režģi		80	5-9
Augļi ar kauliņiem (plūmes)	1 - 2 režģi		80	8-10
Saknes (burkāni), rīvētas, blanšētas	1 - 2 režģi		80	5-8
Sēnes šķēlītēs	1 - 2 režģi		60	6-9
Garšaugi, notīrīti	1 - 2 režģi		60	2-6

Konservēšana

Ar ierīci iespējams konservēt augļus un dārzeņus.

⚠ Brīdinājums – Savainošanās risks!
Konservēšanas trauki, kurās pārtika iepildīta nepareizi, var ieplaisāt. Ievērojiet norādījumus par konservēšanu.

Stikla trauki

Izmantojiet tikai tīrus un nebojātus traukus.Izmantojiet tikai karstumizturīgas, tīras un nebojātas gumijas blīves.Pirms tam pārbaudiet skavas un atsperes.

Vienā karsēšanas reizē izmantojiet tikai vienāda tilpuma traukus ar vienādu saturu. Gatavošanas telpā vienā reizē iespējams karsēt ne vairāk kā sešus konservēšanas traukus ar ½, 1 vai 1½ litra tilpumu.Neizmantojiet lielākus vai augstākus traukus. Tas var izraisīt vāku sprāgšanu.

Karsēšanas laikā trauki gatavošanas telpā nedrīkst saskarties.

Augļu un dārzeņu sagatavošana

Izmantojiet tikai nebojātus augļus un dārzeņus. Kārtīgi tos nomazgājiet.

Augļus vai dārzeņus atkarībā no to veida nomizojiet, izņemiet kauliņus un sagrieziet un ievietojiet konservēšanas burkās 2 cm no to malas.

Augļi
Konservēšanas traukos ar augļiem iepildiet karstu cukura šķīdumu bez putām (1 litra burkai apm. 400 ml). Litrā ūdens izšķīdiniet:
- apm. 250 g cukura, ja augļi ir saldi;
- apm. 500 g cukura, ja augļi ir skābi.

Dārzeņi
Konservēšanas burkās ar dārzeņiem iepildiet karstu, novārītu ūdeni.

Notīriet trauku malas: tām ir jābūt tīrām. Uz katra trauka novietojiet gumijas gredzenu un vāku.Aizveriet traukus ar skavām. Ievietojiet traukus universālajā pannā tā, lai tie cits citam nepieskartos. Universālajā pannā ielejiet 500 ml karsta ūdens (apm. 80 °C). Iestatiet, kā aprakstīts tabulā.

Karsēšanas beigšana

Augļi
Pēc neilga laika parādīsies burbuļi. Izslēdziet ierīci, tiklīdz visās burkās ir parādījušies burbulīši. Pēc norādītā karsēšanas laika izņemiet traukus no gatavošanas telpas.

Dārzeņi
Pēc neilga laika parādīsies burbuļi. Tiklīdz konservēšanas traukos parādās burbulīši, samaziniet temperatūru līdz 120 °C un turpiniet karsēt slēgtā gatavošanas telpā, kā norādīts tabulā.Pēc norādītā laika izslēdziet ierīci un dažas minūtes paturiet sildīties, kā norādīts tabulā.

Pēc karsēšanas izņemiet traukus no gatavošanas telpas un novietojiet uz tīra dvieļa. Karstos traukus nenovietojiet uz aukstas vai mitras pamatnes, tie var ieplaisāt. Apsedziet traukus, lai pasargātu no caurvēja. Noņemiet skavas tikai tad, kad trauki ir atdzisuši.

Ieteiktās iestatījumu vērtības

Iestatījumu tabulā norādītie laiki augļu un dārzeņu konservēšanai ir aptuveni. Tos var ietekmēt istabas temperatūra, trauku skaits, trauku satura daudzums, kvalitāte un siltums. Norādītā informācija attiecas uz viena litra burkām.Pirms pārslēgšanas vai izslēgšanas pārbaudiet, vai traukos veidojas burbulīši. Burbulīšu veidošanās sākas pēc aptuveni 30–60 minūtēm.

Izmantotais karsēšanas veids
- 4D karstais gaiss

Konservēšana	Trauki	Ievietošanas līmenis	Karsēšanas veids	Temperatūra (°C)	Gatav. ilgums min
Dārzeņi, piem., burkāni	1 litra stikla trauki konservēšanai	1		160-170	kamēr veidojas burbulīši: 30-40
				120	kad burbulīši redzami 30-40
				-	sildīšana: 30
Dārzeņi, piem., gurķi	1 litra stikla trauki konservēšanai	1		160-170	kamēr veidojas burbulīši: 30-40
				-	sildīšana: 30
Kauleņi, piem., ķirši, plūmes	1 litra stikla trauki konservēšanai	1		160-170	kamēr veidojas burbulīši: 30-40
				-	sildīšana: 35
Kauleņi, piem., āboli, zemenes	1 litra stikla trauki konservēšanai	1		160-170	kamēr veidojas burbulīši: 30-40
				-	sildīšana: 25

Mīklas raudzēšana raudzēšanas režīmā

Izmantojot karsēšanas veidu "Raudzēšana" rauga mīkla uzrūgst ievērojami ātrāk nekā istabas temperatūrā un neapkalst. Startējiet šo režīmu tikai tad, kad gatavošanas nodalījums ir pilnībā atdzisis.

Uzraudzējiet rauga mīklu vienmēr divreiz. Ievērojiet norādījumus iestatījumu tabulās 1. un 2. raudzēšanai (mīklas raudzēšana un izstrādājumu raudzēšana).

Mīklas raudzēšana
Lai raudzētu mīklu, novietojiet mīklas bļodu uz režģa. Iestatiet, kā minēts tabulā.

Raudzēšanas laikā nedrīkst atvērt ierīces durvis, pretējā gadījumā izplūdīs mitrums. Mīklu nepārklājiet.

Izstrādājumu raudzēšana
Ievietojiet cepumus tabulā norādītajā līmenī.

Pirms cepšanas izslaukiet mitrumu no gatavošanas nodalījuma.

Ieteiktās iestatījumu vērtības

Temperatūra un ilgums ir atkarīgi no sastāvdaļu veida un daudzuma. Tāpēc tabulā norādītie dati ir aptuveni.

Izmantotais karsēšanas veids
- Raudzēšana

Pagatavojamais ēdiens	Piederumi/trauki	Ievietošanas augstums	Karsēšanas veids	Darbība	Temperatūra °C	Ilgums min.
Rauga mīkla, salda						
piem., rauga mīklas maizītes	Bļoda	2		Mīklas raudzēšana	35-40	30-45
	Universālā panna	2		Izstrādājumu raudzēšana	35-40	10-20
Trekna mīkla, piem., Panettone	Bļoda	2		Mīklas raudzēšana	40-45	40-90
	Veidne uz režģa	2		Izstrādājumu raudzēšana	40-45	30-60
Rauga mīkla, pikanta						
piem., pica	Bļoda	2		Mīklas raudzēšana	35-40	20-30
	Universālā panna	2		Izstrādājumu raudzēšana	35-40	10-15
Maizes mīkla						
Baltmaize	Bļoda	2		Mīklas raudzēšana	35-40	30-40
	Universālā panna	2		Izstrādājumu raudzēšana	35-40	15-25
Dažādu miltu maize	Bļoda	2		Mīklas raudzēšana	35-40	25-40
	Universālā panna	2		Izstrādājumu raudzēšana	35-40	10-20
Maizītes	Bļoda	2		Mīklas raudzēšana	35-40	30-40
	Universālā panna	2		Izstrādājumu raudzēšana	35-40	15-25

Kausēšana

Karsēšanas veids „Kausēšana” ir piemērots saldētu augļu, dārzeņu un mīklas izstrādājumu atkausēšanai. Gaļu, putnu gaļu un zivis vislabāk atlaidināt ledusskapī.

Izmantojiet norādītos ievietošanas līmeņus kausēšanas laikā.
- 1 restītes: 2. līmenis.
- 2 restītes: 3+1 līmenis.

Ieteiktās iestatījumu vērtības

Tabulā ir norādītas aptuvenās laika vērtības.Tās ir atkarīgas no pārtikas produktu saldēšanas temperatūras (-18 °C), kvalitātes un īpašībām. Ir norādīti laika periodi.Vispirms iestatiet īsāko laiku un pagariniet to, ja nepieciešams.

Padoms: Plakani vai porcijās saldēti gabali atkausējas ātrāk nekā lielākā gabalā sasaldēti produkti.

Saldētus pārtikas produktus izņemiet no iepakojuma un piemērotā traukā novietojiet uz restītēm.

Starplaikā produktus1 līdz 2 reizes apgroziet vai apmaisiet. Lielus gabalus apgroziet vairākkārt.Ja nepieciešams, ēdienu ik pa laikam sadaliet vai jau atkusušos gabalus izņemiet no gatavošanas telpas.

Atkausētus produktus vēl 10–30 minūtes atstājiet izslēgtā ierīcē, lai izlīdzinās temperatūra.

Izmantotais karsēšanas veids
- Kausēšana

Ēdiens	Piederumi	Ievietošanas līmenis	Karsēšanas veids	Temperatūra (°C)	Gatav. ilgums min
Maize, maizītes					
Maize un maizītes, dažāda veida	Cepšanas paplāte	2		50	40-70
Kūka					
Kūka, sulīga	Cepšanas paplāte	2		50	70-90
Kūka, sausa	Cepšanas paplāte	2		60	60-75

Sildīšana

Ar karsēšanas veidu "Sildīšana" ēdieni tiek vēlreiz saudzīgi uzsildīti, izmantojot papildtvaika funkciju. Tie garšo un izskatās kā tikko pagatavoti. Šādi var atsvaidzināt arī iepriekšējās dienas maizes izstrādājumus.

Izmantojiet iespējami lēzenākus, lielus un karstumizturīgus traukus. Auksti trauki pagarina sildīšanas procesu.

Ja iespējams, sildiet tikai līdzīgus ēdienus un līdzīgā daudzumā. Ja tas nav iespējams, ievadiet laiku atbilstoši ēdiena komponentam ar garāko uzsilšanas laiku.

Sildīšanas laikā neapklājiet ēdienus.

Lieciet ēdienu traukā uz režģa vai novietojiet tieši uz režģa 2. līmenī.

Režīma laikā ierīces durvis atvērt nedrīkst, pretējā gadījumā izplūdīs tvaiks.

Ieteicamie iestatījumi

Tabulā atradīsiet optimālos iestatījumus dažādiem ēdieniem. Norādītie laiki ir aptuvenas vērtības. Tie atkarīgi no trauka, pārtikas kvalitātes, temperatūras un produkta apstrādes pakāpes. Tādēļ norādīti aptuveni laiki. Vispirms iestatiet īsāko laiku un pagariniet to, ja nepieciešams.

Tabulās norādītās vērtības attiecas uz ēdiena ievietošanu aukstā gatavošanas nodalījumā. Ja izvēlētajiem ēdieniem nepieciešams iepriekš uzkarsēt gatavošanas nodalījumu, tas norādīts tabulā.

Izņemiet nevajadzīgos piederumus no gatavošanas nodalījuma. Tādējādi iegūsiet optimālu gatavošanas rezultātu un taupīsiet enerģiju.

Izmantotais karsēšanas veids
- Sildīšana

Pagatavojamais ēdiens	Piederumi/trauki	Ievietošanas augstums	Karsēšanas veids	Temperatūra °C	Ilgums min.
Dārzeņi, atdzesēti					
1 kg	Bez vāka	2		120-130	15-25
250 g	Bez vāka	2		120-130	5-15
Ēdieni, atdzesēti					
Ēdiens uz šķīvja, 1 porcija	Bez vāka	2		120-130	15-25
Zupa, sautējums, 400 ml	Bez vāka	2		120-130	10-25
Piedevas, piem., nūdeles, klimpas, kartupeļi, rīsi	Bez vāka	2		120-130	8-25
Sacepumi, piem., lazanja, kartupeļu sacepums	Bez vāka	2		120-140	10-25
Pica, izcepta	Režģis	2		170-180*	5-15

* Iepriekšēja uzkarsēšana

Pagatavojamais ēdiens	Piederumi/trauki	Ievietošanas augstums	Karsēšanas veids	Temperatūra °C	Ilgums min.
Mīklas izstrādājumi					
Maizītes, bagete, izceptas	Režģis	2		150-160*	10-20
Pastētes (Vol-au-vent)	Režģis	2		180*	4-10
Mīklas izstrādājumi, saldēti					
Pica, izcepta	Režģis	2		170-180*	5-15
Maizītes, bagete, izceptas	Režģis	2		160-170*	10-20
* Iepriekšēja uzkarsēšana					

Siltuma saglabāšana

Ar karsēšanas veidu "Siltuma saglabāšana" pagatavotos ēdienus var saglabāt siltus. Izmantojot dažādos mitruma līmeņus, var izvairīties no pagatavoto ēdienu sakalšanas.

Ēdienu nepārsedziet.

Pagatavotos ēdienus neturiet siltus ilgāk par divām stundām. Pievērsiet uzmanību, ka daži ēdieni siltuma saglabāšanas laikā turpina gatavoties. Ēdienu nepārsedziet.

Dažādie tvaika līmeņi piemēroti tālāk minēto produktu siltuma saglabāšanai:

- 1. līmenis: Cepeša gabali un viegli apcepti produkti
- 2. līmenis: sacepumi un piedevas
- 3. līmenis: sautējumi un zupas

Pārbaudes ēdieni

Šīs tabulas ir veidotas un paredzētas pārbaudes institūtiem, lai atvieglotu ierīces pārbaudi.

Saskaņā ar EN 60350-1.

Cepšana

Ēdieniem uz cepšanas paplātēm vai taisnstūra veidnēs, kas ievietoti cepeškrāsnī vienlaikus, nav jābūt gataviem vienā laikā.

Ievietošanas augstumi cepšanai divos līmeņos:
- Universālā panna: 3. līmenis.
  Cepšanas paplāte: 1. līmenis.
- Veidnes uz restītēm
  Pirmās restītes: 3. līmenis.
  Otrās restītes: 1. līmenis.

Ievietošanas augstumi cepšanai trīs līmeņos
- Cepšanas paplāte: 5. līmenis.
- Universālā panna: 3. līmenis.
- Cepšanas paplāte: 1. līmenis.

Kūka ar ābolu pildījumu
Kūka ar ābolu pildījumu vienā līmenī: novietojiet tumšās saliekamās veidnes jaukti citu citai blakus.

Kūka ar ābolu pildījumu: novietojiet tumšās saliekamās veidnes divos līmeņos citu virs citas pamīšus.

Kūkas alvotās saliekamās formās: gatavojiet vienā līmenī ar augšējo/apakšējo karsēšanu. Restīšu vietā izmantojiet universālo pannu un novietojiet uz tās saliekamo formu.

Ūdens biskvīts
Ūdens biskvīts: novietojiet saliekamās veidnes uz restītēm citu virs citas pamīšus.

Norādījumi

- Tabulās norādītās vērtības attiecas uz ievietošanu aukstā gatavošanas telpā.
- Ņemiet vērā tabulās sniegtos norādījumus par iepriekšēju uzkarsēšanu.Iestatīšanas vērtības norādītas bez iepriekšējas uzkarsēšanas.
- Vispirms cepiet viszemākajā norādītajā temperatūrā.

Izmantotais karsēšanas veids
- 4D karstais gaiss
- Augšējā/apakšējā karsēšana
- Picas līmenis

Tvaika intensitātes līmeņi tabulā atainoti skaitļu veidā:

- 1 = zems
- 2 = vidējs
- 3 = augsts

Ēdiens	Piederumi	Ievietošanas augstums	Karsēšanas veids	Temperatūra °C	Tvaika intensitāte	Ilgums min.
Cepšana cepeškrāsnī						
Smilšu cepumi	Cepamā plāts	3		140-150*	-	25-40
Smilšu cepumi	Cepamā plāts	3		140-150*	-	25-40
Smilšu cepumi, 2 līmeņos	Universālā panna un cepamā plāts	3+1		140-150*	-	30-40
Smilšu cepumi, 3 līmeņos	Cepamā plāts un universālā panna	5+3+1		130-140*	-	35-55
Nelielas kūciņas	Cepamā plāts	3		160*	-	20-30
Nelielas kūciņas	Cepamā plāts	3		150*	-	25-35
Nelielas kūciņas, 2 līmeņos	Universālā panna un cepamā plāts	3+1		150*	-	25-35
Nelielas kūciņas, 3 līmeņos	Cepamā plāts un universālā panna	5+3+1		140*	-	35-45
Biskvīts	Saliekamā veidne Ø 26 cm	2		160-170**	-	25-35
Biskvīts	Saliekamā veidne Ø 26 cm	2		160-170**	-	30-40
Biskvīts	Saliekamā veidne Ø 26 cm	2		150-160	1	10
					-	20-25
Biskvīts, 2 līmeņos	Saliekamā veidne Ø 26 cm	3+1		150-170**	-	30-50
Kūka ar ābolu pildījumu	2x metāla formas Ø 20 cm	2		170-180	-	60-80
Kūka ar ābolu pildījumu	2x metāla formas Ø 20 cm	2		180-200	-	60-80
Kūka ar ābolu pildījumu, 2 līmeņos	2x metāla formas Ø 20 cm	3+1		170-190	-	70-90

* 5 min. iepriekš uzkarsējiet, neizmantojot ātrās uzkarsēšanas funkciju

** Iepriekš uzkarsējiet, neizmantojot ātrās uzkarsēšanas funkciju

Grilēšana

Papildus ievietojiet arī universālo pannu. Tā uztvers šķidrumu, saglabājot gatavošanas telpas tīrību.

Izmantotais karsēšanas veids
- Grilēšana, liels apjoms

Ēdiens	Piederumi	Ievietošanas līmenis	Karsēšanas veids	Grilēšanas pakāpes	Gatav. ilgums min
Grilēšana					
Apceptas tostermaizes*	Restītes	5		3	4-6
Liellopu gaļas burgeri, 12 gabali**	Restītes	4		3	25-30

* iepriekš neuzkarsēt
** pēc 2/3 no kopējā laika apgroziet

Thank you for buying a Bosch Home Appliance!

Register your new device on MyBosch now and profit directly from:

- **Expert tips & tricks for your appliance**
- **Warranty extension options**
- **Discounts for accessories & spare-parts**
- **Digital manual and all appliance data at hand**
- **Easy access to Bosch Home Appliances Service**

Free and easy registration – also on mobile phones:
www.bosch-home.com/welcome

Looking for help? You´ll find it here.

Expert advice for your Bosch home appliances, need help with problems or a repair from Bosch experts.
Find out everything about the many ways Bosch can support you:
www.bosch-home.com/service
Contact data of all countries are listed in the attached service directory.

Robert Bosch Hausgeräte GmbH
Carl-Wery-Straße 34
81739 München
Germany
www.bosch-home.com

9001191357
980508