AEG

aeg.com/register

L6SE26DXE

AZ	İstifadəçi Kitabçası | **Paltaryuyan Maşın**	**2**
ET	Kasutusjuhend | **Pesumasin**	**43**
KA	მომხმარებლის სახელმძღვანელო | **სარეცხი მანქანა**	**83**
LV	Lietošanas instrukcija | **Veļas mašīna**	**130**
LT	Naudojimo instrukcija | **Skalbyklė**	**171**
RO	Manual de utilizare | **Mașină de spălat rufe**	**211**
UK	Інструкція | **Пральна машина**	**252**

AEG-ə xoş gəlmisiniz! Bizim avadanlığı seçdiyinizə görə sizə təşəkkür edirik.

Qənaətkar olmağa səy göstərərək, biz kağız üzərində olan resurslarımızı azaldır və dolğun istifadəçi təlimatını onlayn şəkildə təqdim edirik. Dolğun istifadəçi təlimatına buradan baxın: **aeg.com/manuals**

aeg.com/support səhifəsində istifadəsi üzrə məsləhət, broşürlər, problemlərin həlli, xidmət və təmir ilə bağlı məlumatlar əldə edin

Avadanlığınız üçün aksesuarlar, istehlak materialları və orijinal ehtiyat hissələrini buradan satın alın: **aeg.com/shop**

Əvvəlcədən xəbərdarlıq olunmadan dəyişikliklər edilə bilər.

MÜNDƏRİCAT

1. TƏHLÜKƏSİZLİKLƏ BAĞLI MƏLUMAT..... 2
2. TƏHLÜKƏSİZLİYƏ DAİR TƏLİMATLAR.....4
3. MƏHSULUN TƏSVİRİ.....6
4. TEXNİKİ MƏLUMATLAR.....7
5. QURAŞDIRMA.....8
6. NƏZARƏT PANELİ..... 12
7. SİFERBLAT VƏ DÜYMƏLƏR..... 14
8. PROQRAMLAR.....16
9. PARAMETRLƏR..... 20
10. İLK DƏFƏ İŞƏ SALMAZDAN ƏVVƏL.....22
11. GÜNDƏLİK İSTİFADƏ..... 22
12. TÖVSİYƏ VƏ MƏSLƏHƏTLƏR..... 27
13. QAYĞI VƏ TƏMİZLƏMƏ.....29
14. NASAZLIQLARIN ARADAN QALDIRILMASI 34
15. İSTEHLAK DƏYƏRLƏRİ.....37
16. CƏLD TƏLİMAT.....38
17. ƏTRAF MÜHİTLƏ BAĞLİ QAYĞİLAR..... 42

1. ⚠ TƏHLÜKƏSİZLİKLƏ BAĞLI MƏLUMAT

Maşını quraşdırmazdan və istifadə etməzdən əvvəl verilən təlimatı diqqətlə oxuyun.
Quraşdırılma və istifadə olunma qaydalarına düzgün riayət edilməməsi səbəbindən yaranan hər hansı bir zərər və ya zədələrə görə istehsalçı məsuliyyət daşımır. Hər zaman müraciət edə bilmək üçün təlimatı asan və təhlükəsiz yerdə saxlayın.

1.1 Uşaqların və əlil insanların təhlükəsizliyi

- Bu avadanlıqdan, təhlükəsiz şəkildə avadanlıqdan istifadə və təhlükənin başa düşülməsi ilə bağlı təlimat veriləcəyi və ya nəzarət ediləcəyi təqdirdə 8 yaşlı və bu yaşdan yuxarı uşaqlar və az fiziki, hissi və ya zehni qabiliyyəti olan və ya az təcrübəsi və biliyi olan insanlar istifadə edə bilərlər.
- 3 - 8 yaşlı uşaqlar və həddindən artıq və mürəkkəb çatışmazlığı olan əlil şəxslər avadanlığa ancaq davamlı nəzarət altında yaxınlaşa bilər.
- 3 yaşdan kiçik olan uşaqlar mütəmadi nəzarət olmadığı təqdirdə avadanlıqdan uzaqda tutulmalıdırlar.
- Uşaqların avadanlıqla oynamasının qarşısını almaq üçün nəzarət olunmalıdır.
- Bütün qablaşdırmanı uşaqlardan aralı tutun və onu müvafiq şəkildə atın.
- Yuyucu vasitələri uşaqlardan aralı tutun.
- Qapı açıq olan zaman uşaqları və ev heyvanlarını avadanlıqdan uzaq tutun.
- Əgər avadanlığın uşağı qoruma cihazı varsa, o işə salınmalıdır.
- Uşaqlar nəzarət olmadan avadanlığın təmizliyini və istifadəçi istismarını yerinə yetirməməlidirlər.

1.2 Ümumi Təhlükəsizlik

- Bu cihaz yalnız məişət tipli, maşında yuyula bilən camaşırların yuyulması üçündür.
- Bu avadanlıq yalnız ev şəraitində və qapalı mühitdə istifadə etmək üçün nəzərdə tutulmuşdur.
- Bu avadanlıqdan ofislər, otel otaqları, səhər yeməyi və yataq təklif edən qonaq evləri, fermer qonaq evləri və bu cür istifadənin (orta) məişət istifadəsi səviyyəsindən artıq olmadığı digər oxşar yaşayış yerlərində istifadə edilə bilər.
- Bu avadanlığın parametrlərini dəyişməyin.
- Cihazın maksimum yükü 6.0 kq-dır. Hər bir proqram üçün olan maksimum yükü aşmayın ("Proqramlar" bölməsinə baxın).

- Suyun ümumi şəbəkənin çıxışından daxili hissəyə giriş nöqtəsindəki təzyiqi 0,5 bar (0,05 MPa) və 10 bar (1,0 MPa) arasında olmalıdır.
- Gövdə hissəsindəki ventilyasiya dəliyi xalça, kilim və ya hər hansı döşəmə örtüyü ilə örtülməməlidir.
- Yeni təchiz olunmuş şlanq dəstindən və ya Rəsmi Xidmət Mərkəzindən təchiz olunmuş digər yeni şlanqdan istifadə etməklə avadanlıq su şəbəkəsinə bağlanmalıdır.
- Köhnə şlanq dəstləri yenidən istifadə olunmamalıdır.
- Əgər elektrik təchizatı kabel zədəlidirsə, o, istehsalçı, onun Rəsmi Xidmət Mərkəzi və ya bənzər ixtisaslaşmış şəxslər tərəfindən elektrik təhlükəsindən yayınmaq üçün dəyişdirilməlidir.
- Hər hansı texniki qulluq əməliyyatından öncə avadanlığı qeyri-aktiv edin və əsas kabelin ştepselini rozetkadan çıxarın.
- Avadanlığı təmizləmək üçün yüksək təzyiqli su spreylərindən və/və ya buxardan istifadə etməyin.
- Avadanlığı rütubətli əsgi ilə təmizləyin. Ancaq neytral yuyucu vasitələrdən istifadə edin. Bərk sürtgü məhsullarından, bərk sürtkülü təmizlik döşəkcələrindən, kimyəvi həlledicilərdən və ya metal obyektlərdən istifadə etməyin.

2. TƏHLÜKƏSİZLİYƏ DAİR TƏLİMATLAR

2.1 Quraşdırma

ⓘ

Quraşdırma müvafiq milli qaydalara cavab verməlidir.

- Bütün qablaşdırma və daşıma boltlarını, o cümlədən plastmas araqatı olan rezin vtulkanı çıxarın.
- Ötürücü boltları təhlükəsiz yerdə saxlayın. Əgər avadanlıq gələcəkdə tərpədiləcəksə, daxilə ziyan dəyməsinin qarşısını almaq məqsədi ilə barabanı kilidləmək üçün onlar yenidən bərkidilməlidir.
- Avadanlıq ağır olduğundan onu daşıyan zaman həmişə diqqətli olun. Hər zaman təhlükəsizlik əlcəkləri və üstüörtülü ayaq geyimindən istifadə edin.
- Avadanlıq ilə birgə təchiz olunmuş quraşdırma təlimatlarına riayət edin.
- Zərər görmüş avadanlığı quraşdırmayın və ya istifadə etməyin.
- Temperaturun 0°C-dan az olduğu və avadanlığın açıq havada qaldığı yerlərdə adavanlığı quraşdırmayın və ya ondan istifadə etməyin.
- Avadanlığın quraşdırılacağı döşəmə sahəsi hamar, sabit, isti keçirməyən və təmiz olmalıdır.

- Avadanlıq ilə döşəmə arasında hava dövriyyəsinin olmasına əmin olun.
- Avadanlıq öz daimi mövqeyində olan zaman su tərəzisinin köməyi ilə onun düz oturmasından əmin olun. Əgər belə deyilsə, ayaqlıqları müvafiq olaraq tənzimləyin.
- Avadanlığı birbaşa döşəmə drenajının üstündə qoymayın.
- Avadanlığın üstünə su püskürtməyin və onu ifrat rütubət yerdə saxlamayın.
- Avadanlığı qapısının tam olaraq açıla bilməyəcəyi yerdə quraşdırmayın.
- Avadanlığın altına mümkün su sızmasını toplamaq üçün bağlı qab yerləşdirməyin. Bunun üçün nədən istifadə edilməli olduğunu öyrənmək üçün Rəsmi Xidmət Mərkəzinə müraciət edin.

2.2 Elektrik birləşməsi

⚠ **XƏBƏRDARLIQ!**

Alov və ya elektrik şoku riski.

- XƏBƏRDARLIQ: Bu maşın binada torpaqlama bağlantısına qoşulmaq / quraşdırılmaq üçün nəzərdə tutulmuşdur.
- Hər zaman düzgün quraşdırılmış, şoka müqaviməti olan rozetkadan istifadə edin.
- Göstərici şkalasındakı bütün parametrlərin əsas enerji təchizatının elektrik şkalası ilə uyğun olmasını təmin edin.
- Çox-çəngəlli adaptorlardan və uzatma kabellərdən istifadə etməyin.
- Şəbəkə çəngəlinə və şəbəkə kabelinə zərər dəyməməsinə əmin olun. Əgər şəbəkə kabelinin dəyişdirilməsi lazım olarsa bu iş bizim Rəsmi Xidmət Mərkəzimiz tərəfindən yerinə yetirilməlidir.
- Yalnız quraşdırmadan sonra əsas ştepseli rozetkaya birləşdirin. Quraşdırmadan sonra şəbəkə çəngəlinin əlçatan olmasına diqqət yetirin.
- Nəm əllərlə şəbəkə kabelinə və ya çəngəlinə toxunmayın.
- Avadanlığı cərəyandan ayırmaq üçün şəbəkə kabelini dartmayın. Hər zaman şəbəkə çəngəlini dartın.

2.3 Su bağlantısı

- Daxil olan suyun temperaturu 25° C-dən çox olmamalıdır.
- Su şlanqlarına zərər yetirməyin.
- Yeni borulara, təmir edilmiş və ya yeni cihazların (su ölçən və s.) quraşdırıldığı uzun müddət işlədilməmiş borulara qoşulan zaman təmiz olana qədər suyun axmasına imkan verin.
- Avadanlığın birinci istifadəsi zamanı və birinci istifadədən sonra heç bir görünən su sızmasının olmamasını təmin edin.
- Əgər daxil olan şlanq həddən artıq qısadırsa, uzatma şlanqından istifadə etməyin. Daxil olan şlanqın dəyişdirilməsi üçün Rəsmi Xidmət Mərkəzi ilə əlaqə saxlayın.
- Avadanlığı qablaşdırmadan çıxaran zaman, drenaj şlanqından suyun axmasını görmək mümkündür. Bu, zavodda avadanlığın su ilə sınağı ilə bağlıdır.
- Drenaj şlanqını maksimum 400 sm-ə qədər uzada bilərsiniz. Digər drenaj şlanqı və əlavəsi üçün Səlahiyyətli Xidmət Mərkəzi ilə əlaqə saxlayın.
- Quraşdırmadan sonra su kranının əlçatan olmasına diqqət yetirin.

2.4 İstifadə

⚠ **XƏBƏRDARLIQ!**

Xəsarət, elektrik şoku, alov, yanıq və ya avadanlığa zərər riski.

- Yuyucu tozunun qutusunda qeyd edilmiş təhlükəsizlik təlimatına riayət edin.
- Avadanlığın içində, yanında və ya üstündə yanan məhsulları və ya nəm olan əşyaları yanan əşyalarla birgə qoymayın.
- Yağ, sürtkü yağı və digər yağlı maddələrə həddən çox bulaşmış parçaları yumayın. Bu, avadanlığın rezin hissələrini zədələyə bilər. Belə parçaları avadanlığa yükləməzdən öncə onları əl ilə yuyun.
- Avadanlığın plastik və rezin hissələrini zədələməmək üçün camaşır ətirlərindən istifadə etməyin.
- Proqram işlək olan zaman şüşə qapıya toxunmayın. Şüşə çox qaynar ola bilər.
- Çamaşırdan bütün metal obyektlərin çıxarıldığına əmin olun.

2.5 Xidmət

- Avadanlığın təmiri üçün Rəsmi Xidmət Mərkəzinə müraciət edin. Yalnız orijinal ehtiyat hissələrindən istifadə edin.

- Nəzərə alın ki, özünüz tərəfindən təmir və ya qeyri-peşəkar təmir təhlükəsizliklə bağlı problemlə nəticələnə bilər və zəmanəti ləğv olunmasına gətirib çıxara bilər.
- Aşağıdakı ehtiyat hissələri modelin istehsalı dayandırıldıqdan sonra ən azı 10 il ərzində mövcud olacaq: mühərrik və mühərrik fırçaları, mühərrik və baraban arasında ötürücü, nasoslar, amortizatorlar və yaylar, yuyucu baraban, baraban dayağı və müvafiq diyircəkli yastıqlar, qızdırıcılar və qızdırıcı elementlər, o cümlədən istilik nasosları, borular və əlaqədar avadanlıqlar, o cümlədən şlanqlar, klapanlar, filtrlər və akvastoplar, çap edilmiş dövrə lövhələri və elektron displeylər, təzyiq açarları, termostatlar və sensorlar, proqram təminatı (software və firmware), o cümlədən sıfırlama proqramı, qapı, qapı həncaması və araqatlar, digər izolyasiyalar, qapı kilidləmə qurğusu, yuyucu vasitə dispenserləri kimi plastik periferiya qurğuları. Müddət ölkənizdə daha çox ola bilər. Ətraflı məlumat üçün veb-saytımıza daxil olun.
- Nəzərə alın ki, bu ehtiyat hissələrin bəziləri yalnız peşəkar təmirçilər üçün əlçatandır və ehtiyat hissələrinin hamısı bütün modellərə uyğun deyil.
- Məhsulun daxilindəki və ayrıca satılan ehtiyat lampalarla əlaqəli ollaraq: Bu lampaların, hərarət, vibrasiya, rütubət kimi fiziki şərait göstəriciləri yüksək olduğu halda belə şəraitə tab gətirəcəyi yaxud avadanlığın işləmə vəziyyəti barədə məlumatları siqnallarla bildirəcəyi nəzərdə tutulub. Onların digər məqsədlər üçün tətbiq edilməsi nəzərdə tutulmayıb və onlar evlərin otaqlarını işıqlandırmağa uyğun deyil.

2.6 Atılma

⚠ **XƏBƏRDARLIQ!**

Xəsarət və ya boğulma riski.

- Avadanlığı şəbəkə elektrik və su təchizatından ayırın.
- Avadanlığa yaxın olan şəbəkə elektrik kabelini kəsin və atın.
- Uşaqların və ya ev heyvanlarının barabanda ilişib qalmasının qarşısını almaq üçün qapı örtəni çıxarın.
- Tullantı Elektrik və Elektron Avadanlığın (TEEA) atılması ilə bağlı yerli tələblərə uyğun olaraq avadanlığı atın.

3. MƏHSULUN TƏSVİRİ

3.1 Xüsusi funksiyalar

Yeni paltaryuyan maşınınız az su, enerji və yuyucu vasitə sərfiyyatı ilə camaşırların effektiv təmizlənməsi və parçaya düzgün qulluq üçün bütün müasir tələblərə cavab verir.

- **ProSense texnologiyası** 30 saniyə ərzində camaşır çəkisini aşkarlayaraq proqramın müddətini müəyyən edir. Yuma proqramları , lazım olandan artıq vaxt, enerji və su istehlak etmədən camaşır yükünə və parçanın növünə uyğunlaşdırılır.
- **Soft Plus Seçimi** sayəsində paltar yumşaldıcı bərabər şəkildə camaşır üzərinə yayılır və parça liflərinin dərinliyinə daxil olaraq, mükəmməl yumşaqlıq təmin edir.

3.2 Avadanlığın ümumi təsviri

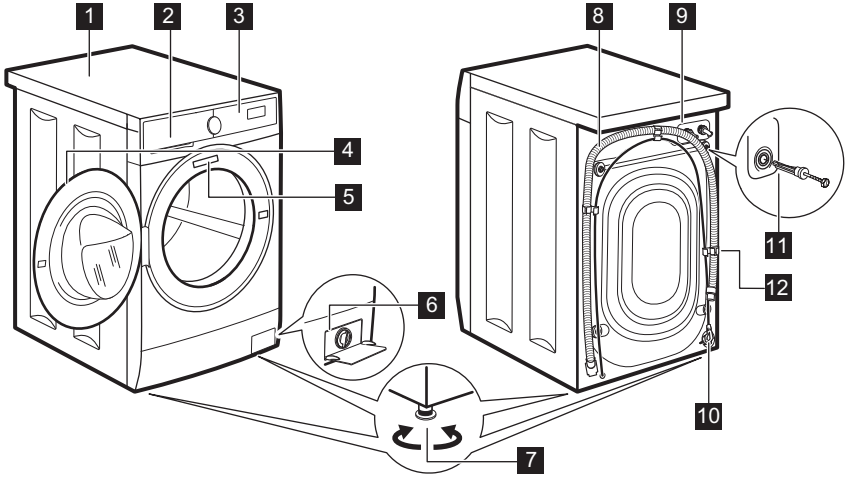

1 Mətbəx masası
2 Yuyucu vasitə paylayıcısı
3 Nəzarət paneli
4 Qapı tutacağı
5 Spesifikasiya lövhəsi
6 Drenaj nasos filtri
7 Avadanlığın tarazlaşdırılması üçün dayaqlar
8 Drenaj şlanqı
9 Daxili şlanq bağlantısı
10 Əsas şəbəkə kabeli
11 Ötürücü boltlar
12 Şlanq dəstəyi

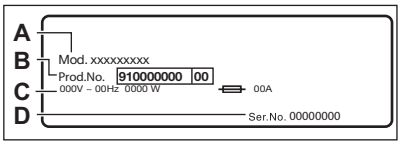

Pasport lövhəsində modelin adı (**A**), məhsul nömrəsi (**B**), elektrik göstəriciləri (**C**) və seriya nömrəsi (**D**) göstərilir.

4. TEXNİKİ MƏLUMATLAR

Ölçü	Eni/ Hündürlüyü/ Dərinliyi/ Cəmi dərinliyi	59.5 sm / 84.3 sm / 41.6 sm
Elektrik birləşməsi	Gərginlik Ümumi enerji Qoruyucu Tezlik	230 V 1900 Vt 10 A 50 Hz

Bərk hissəciklərin və rütubətin daxil olmasından mühafizə, rütubətdən mühafizəsi olmayan alçaq gərginlikli avadanlıqdan başqa, səviyyəsi mühafizə örtüyü ilə təmin edilir.		IPX4
Su təchizinin təzyiqi	Minimum Maksimum	0.5 bar (0.05 MPa) 10 bar (1.0 MPa)
Su təchizi 1)		Soyuq su
Maksimum yük	Pambıq	6.0 kq

1) Suyun daxil olma şlanqını 3/4" yivlə su kranına birləşdirin.

5. QURAŞDIRMA

⚠ **XƏBƏRDARLIQ!**

Təhlükəsizliklə bağlı fəsillərə baxın.

5.1 Qutudan açma

1. Xarici plyonkanı çıxarın. Lazım gələrsə, kəsicidən istifadə edin.

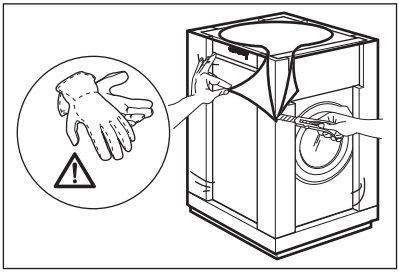

2. Kartonun üst hissəsini və qablaşdırma materiallarını çıxarın.

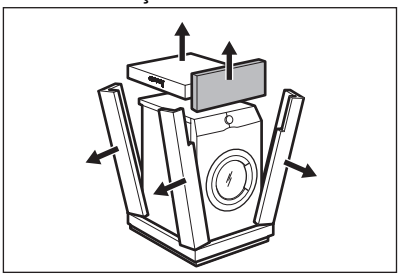

3. Qapını açın. Bütün paltarları barabandan çıxarın.

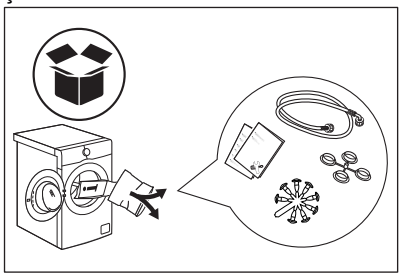

4. Künc elementini maşının arxasına döşəməyə qoyun. Avadanlığı ehtiyatla arxa hissəsi üzərində qoyun.

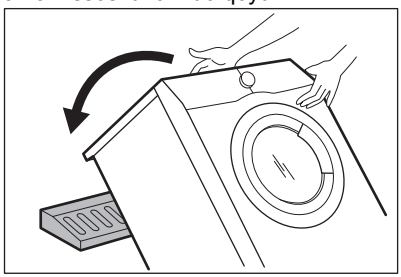

5. Aşağıdan qoruyucu hissəni çıxarın.

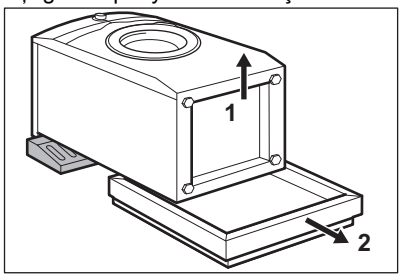

6. Avadanlığı yenidən dik vəziyyətdə qoyun. Şlanq saxlayıcıdan elektrik kabelini və drenaj şlanqını çıxarın.

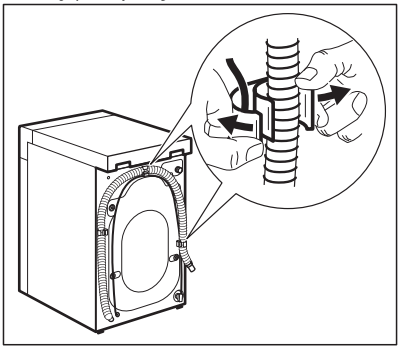

⚠ **XƏBƏRDARLIQ!**

Drenaj şlanqından suyun axmasını görmək mümkündür. Bu, avadanlığın zavodda sınağı ilə əlaqədardır.

7. Dörd daşıma boltunu açın və plastmas araqatlarını çıxarın.

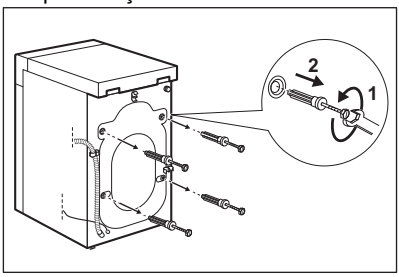

8. İstifadəçinin təlimat kitabçası kisəsində olan plastmaq qapaqları dəliklərə taxın.

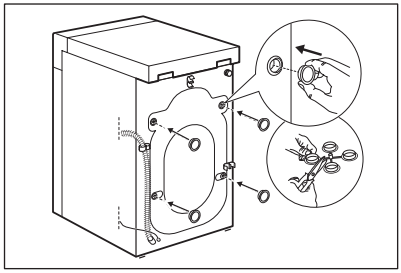

ⓘ

Avadanlığı yenidən daşıyan zaman istifadə etmək üçün qablaşdırma qutusunu və daşınma boltlarını saxlamağı tövsiyə edirik.

5.2 Yerləşmə və tarazlaşdırma

Titrəməni, səs-küyü və işləyən zaman avadanlığın hərəkət etməsinin qarşısını almaq üçün onu düzgün tənzimləyin.

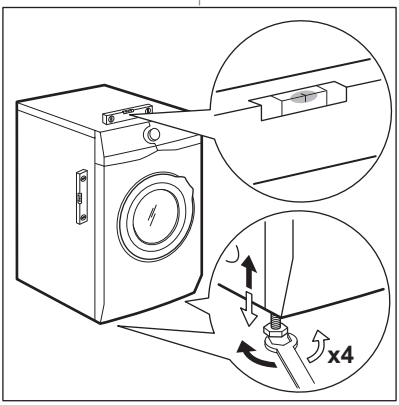

1. Avadanlığı yastı sərt döşəməyə qoyun. Avadanlıq taraz və stabil vəziyyətdə olmalıdır. Avadanlığın divara və digər maşınlara toxunmadığını və avadanlığın altında hava sirkulyasiyasının olduğunu təmin edin.
2. Səviyyəni tarazlaşdırmaq üçün ayağını boşaldın və ya bərkidin. Ayaq döşəmə üzərində möhkəm dayanmalıdır.

⚠ XƏBƏRDARLIQ!

Səviyyəni tarazlamaq üçün avadanlığın ayağının altına karton, taxta və ya oxşar materiallar yerləşdirməyin.

5.3 Daxil olan şlanq

1. Lazım gələrsə, suyun giriş şlanqını avadanlığın arxa tərəfinə qoşun. Adətən, o, artıq zavodda quraşdırılmış olur.

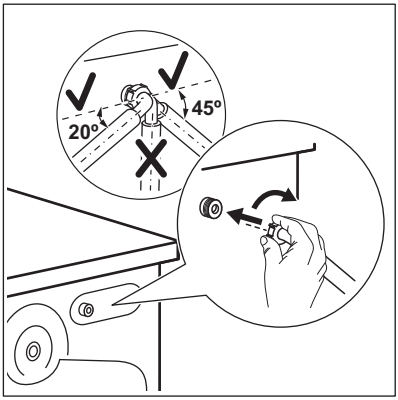

2. Su kranının yerindən asılı olaraq onu sola və ya sağa doğru çəkin. Daxil olan şlanqın şaquli vəziyyətdə olmamasından əmin olun.
3. Lazım gələrsə, düzgün mövqeyə gətirmək üçün qaykanı boşaldın
4. Su daxil olan şlanqı 3/4” yivlə soyuq su kranına birləşdirin.

Bəzi modellərdə su dayandırma cihazı olan giriş şlanqı ola bilər. O, təbii yolla aşınan şlanqda suyun sızmasının qarşısını alır. Pəncərədəki sektor bu nasazlığı (A) göstərir. Bu baş verərsə, su kranını bağlayın və şlanqın dəyişdirilməsi ilə bağlı məlumat üçün səlahiyyətli xidmət mərkəzi ilə əlaqə saxlayın.

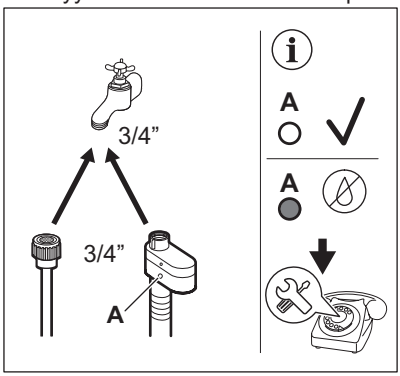

⚠ XƏBƏRDARLIQ!

Daxil olan suyun temperaturu 25° C-dən çox olmamalıdır.

⚠ EHTİYATLI OL!

Muftalardan heç bir sızma olmadığından əmin olun.

ⓘ

Əgər daxil olan şlanq həddən artıq qısadırsa, uzatma şlanqından istifadə etməyin. Giriş şlanqının dəyişdirilməsi üçün xidmət mərkəzi ilə əlaqə saxlayın.

5.4 Suyun boşaldılması

Drenaj şlanqı yerdən ən azı 60 sm və ən çoxu 100 sm hündürlükdə olmalıdır.

ⓘ

Drenaj şlanqını maksimum 400 sm-ə qədər uzada bilərsiniz. Digər drenaj şlanqı və uzatmasını satın almaq üçün səlahiyyətli xidmət mərkəzi ilə əlaqə saxlayın.

Drenaj şlanqını müxtəlif üsullarla birləşdirmək mümkündür:

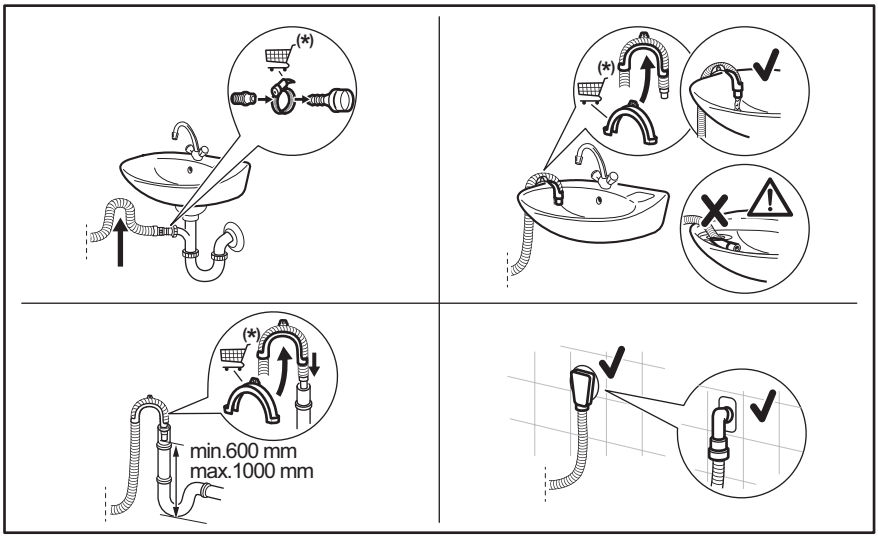

(*) Məlumat verilmədən dəyişdirilə bilər.

- Drenaj şlanqını vtulkaya birləşdirin və sıxacla bərkidin.
- Şlanqı birbaşa otağın divarının içərisindəki drenaj borusuna yerləşdirin və sıxacla bərkidin.
- Əlüzyuyanın vtulkasına yönəldən plastik şlanq yönəldicisi olmadıqda, drenaj şlanqını vtulkaya qoyun və sıxacla bərkidin.
- Havalandırma dəliyi olan şaquli boru üçün - drenaj şlanqını birbaşa drenaj borusuna və ya şaquli boruya yerləşdirin.
- Drenaj borusunu U şəklində əymək və plastik yönəldicinin üzəri ilə aparmaq olar. Əlüzyuyanın kənarında - yönəldicini su kranına, yaxud divara bərkidin.

ⓘ

Əlüzyuyandan avadanlığa hissəciklərin getməməsi üçün drenaj şlanqının ilgək şəklində olmasını təmin edin.

ⓘ

Avadanlıq boşaldıqda plastmas yönəldicinin yerindən tərpənməyəcəyini və drenaj şlanqının ucunun suya batırılmadığını təmin edin. Çirkli su avadanlığa geri qayıda bilər. Aksesuarları səlahiyyətli təchizatçıdan satın alın.

ⓘ

Drenaj şlanqının ucunda həmişə ventilyasiya olmalıdır, yəni drenaj borusunun daxili diametri (min. 38 mm - min. 1.5”) drenaj şlanqının xarici diametrindən böyük olmalıdır.

5.5 Elektrik birləşməsi

Yalnız quraşdırmadan sonra başlığı şəbəkə rozetkasına taxın.

Texniki məlumatlar lövhəsi və “Texniki məlumatlar” bölməsi lazımi elektrik göstəricilərini əks etdirir. Onların elektrik enerjini təchiz edən şəbəkə ilə uyğun olduğundan əmin olun.

İstifadədə ola biləcək hər hansı digər cihazları da nəzərə alaraq, evinizdəki elektrik şəbəkəsinin tələb olunan maksimum yükü götürə biləcəyini yoxlayın.

Cihazı torpaqlanmış rozetkaya qoşun.

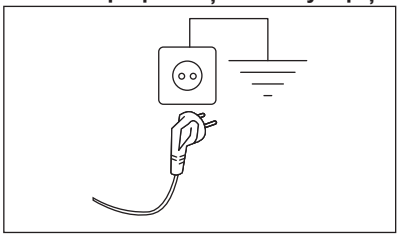

Cihazı quraşdırdıqdan sonra elektrik enerji təchizatı kabeli asanlıqla əlçatan olmalıdır.

Bu cihazı quraşdırmaq üçün lazım olan hər hansı elektrik işləri üçün Səlahiyyətli Xidmət Mərkəzimizlə əlaqə saxlayın.

İstehsalçı yuxarıda göstərilən təhlükəsizlik tədbirinə əməl edilməməsi nəticəsində yaranan zədə və ya xəsarətə görə heç bir məsuliyyət daşımır.

6. NƏZARƏT PANELİ

6.1 İdarə panelinin təsviri

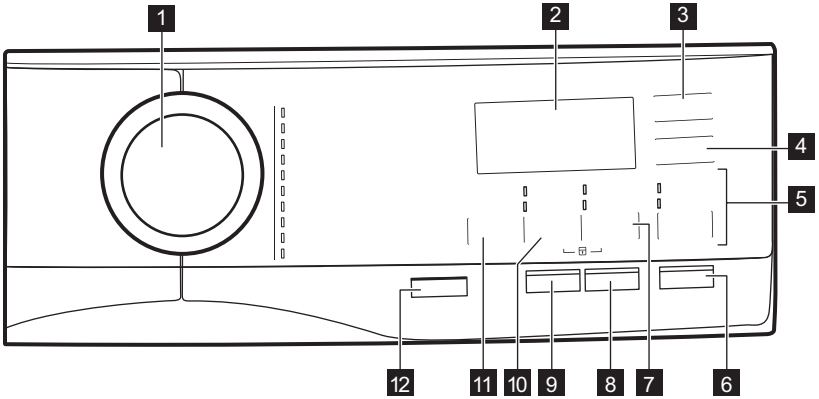

1 Proqram siferblatı

2 Ekran

3 Lənginəli işəsalma sensorlu düymə

4 Vaxta qənaət sensorlu düymə

5 Yaxalama sensorlu düymə
- Əlavə suya çəkmə seçimi
- Yuma mərhələsinin ötürülməsi -Ancaq suya çəkmə

6 İşəsalma/Fasilə sensorlu düymə

7 Ləkələr/ilkin yuma sensorlu düymə
- Ləkələr seçimi
- İlk yuma seçimi

8 Allergiyaya qarşı sensor düymə (Allergiyaya qarşı)

9 Soft Plus sensorlu düymə

10 Sıxma sensorlu düymə
- Mərhələlərin ötürülməsi - Ancaq drenaj
- Mərhələlərin ötürülməsi - Yalnız sıxma

11 Temperatur sensorlu düymə

12 Yandırma/Söndürmə basma düyməsi ⏻

6.2 Ekran

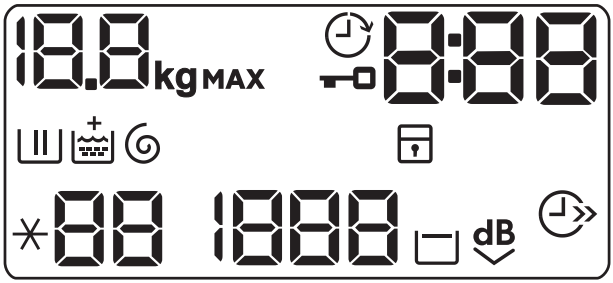

0.0 kg MAX	Maksimum yük göstəricisi. Proqram vaxtının hesablanması zamanı kg işarəsi yanıb-sönür ("PROSENSE çəkinin aşkarlanması" paraqrafına baxın).
	Ləngimə ilə syaty indikatoru.
	Qapının kilidlənmə indikatoru
0:00	Rəqəmsal indikator aşağıdakıları göstərə bilər: • Proqramın müddəti (məs. 2:40). • Ləngimə müddəti (məs. 30' və ya 2h). • Siklin sonu (0). • Xəbərdarlıq kodu (məs. E20). • Cihazın ümumi iş saatlarının göstərilməsi. Ətraflı məlumat üçün "Parametrlər" paraqrafında "İş saatları sayğacı" bölməsinə baxın.
	Yuma fazası göstəricisi: ilkin yuma və yuma mərhələsində yanıb-sönür.
	Durulama fazası göstəricisi: durulama mərhələsində yanıb-sönür.
	Sabit Əlavə suya çəkmə seçimi aktivləşdirildikdə + indikatoru görünür.
	Sıxma və qurutma fazası göstəricisi. Sıxma və drenaj mərhələsində yanıb-sönür.
	Uşaqdan müdafiə rejimi indikatoru.
	Vaxta qənaət göstəricisi.
88	Temperatur göstəricisi. Soyuq yuma təyin edildikdə *- - göstəricisi görünür.
1888	Fırlanma sürəti göstəricisi.
	Yaxalamanı dayandırma göstəricisi.

7. SİFERBLAT VƏ DÜYMƏLƏR

7.1 Yandırma/Söndürmə

Avadanlığı aktivləşdirmək və ya deaktivləşdirmək üçün bir neçə saniyə ərzində bu düyməyə basın. Avadanlığı yandıran və söndürən zaman iki müxtəlif səs siqnalı eşidilir.

Gözləmə funksiyası bir neçə halda enerji istehlakını azaltmaq məqsədilə avadanlığı avtomatik olaraq söndürdüyü üçün onu yenidən aktivləşdirməli ola bilərsiniz.

Maşın işə salındıqda standart seçilən proqram həmişə Eco 40-60 proqramıdır (gözləmə rejimindən oyandıqda da).

Əlavə məlumat üçün Gündəlik istifadə fəslinin İşsiz dayanma paraqrafına müraciət edin.

7.2 Giriş

Seçimlər/funksiyaları bütün yuma proqramları ilə seçmək olmur. Seçimlər/funksiyalarla yuma proqramları arasında uyğunluğu “Proqram Cədvəli”ndə yoxlayın. Seçim/funksiya digərini istisna edə bilər, belə halda avadanlıq uyğun gəlməyən seçimləri/funksiyaları təyin etməyə icazə verməyəcək.
Ekranın və sensor düymələrinin hər zaman təmiz və quru olduğuna əmin olun.

7.3 Temperatur

Siz yuma proqramını seçdikdə, avadanlıq avtomatik olaraq standart temperaturu təklif edir.

Ekranda lazım olan temperatur kəmiyyəti görünənə qədər düyməni təkrar basın.

Ekranda ✳ və – – göstəriciləri olduqda, avadanlıq suyu isitmir.

7.4 Sıxma

Proqramı təyin etdiyiniz zaman maşın avtomatik olaraq standart icazə verilən fırlanma sürətini seçir.

Aşağıdakı məqsədlə bu düyməni təkrarən basın:

- **Sıxma sürətini dəyişdirin.**

Displey ancaq təyin edilmiş proqram üçün mövcud olan sıxma sürətini göstərir.

- **Yaxalamanı Dayandırma seçimini aktivləşdirin.**
  Son sıxma yerinə yetirilmir. Parçanın qırışmaması üçün son suya çəkmədə istifadə edilmiş su boşaldılmır. Yuma proqramı barabanda su saxlamaqla başa çatır.

  Ekranda göstəricisi göstərilir. Qapı kilidli qalır və baraban qırışmanı azaltmaq üçün müntəzəm olaraq fırlanır. Qapını açmaq üçün suyu boşaltmalısınız.
  Siz İşəsalma/Fasilədüyməsinə basdıqda avadanlıq sıxma fazasını yerinə yetirir və suyu boşaldır.

Avadanlıq təxminən 18 saatdan sonra avtomatik olaraq suyu boşaldır.

- **Ekstra səssizlik seçimini aktivləşdirin.**
  Aralıq və son sıxma fazası dayandırılır və proqram barabanda su saxlamaqla başa çatır. Bu, qırışmanı azaltmağa yardıç edir.

  Ekranda dB göstəricisi göstərilir. Qapı kilidli qalır. Baraban müntəzəm olaraq fırlanaraq qırışmanı azaldır. Qapını açmaq üçün suyu boşaltmalısınız.
  Proqram çox sakit olduğu üçün elektrik enerjisinin daha ucuz olduğu gecə vaxtı ondan istifadə daha məqsədəuyğundur. Bəzi proqramlarda suya çəkmə zamanı daha çox sudan istifadə edilir.

Siz İşəsalma/Fasilədüyməsinə basdıqda avadanlıq ancaq suyu boşaltma fazasını yerinə yetirir.

ⓘ

Avadanlıq təxminən 18 saatdan sonra avtomatik olaraq suyu boşaldır.

- **Yalnız suaxıtma seçimini aktivləşdirin** (**Yuma, durulama və sıxma mərhələləri ötürülür**): Ancaq drenaj.
  Avadanlıq ancaq seçilmiş yuma proqramının su boşaltma fazasını yerinə yetirir.

  Ekranda – – göstəricisi (soyuq), – – – göstəricisi (sıxma olmadan) və ⟲ göstərici göstərilir.
- **Yalnız sıxma seçimini aktivləşdirin** (**Yuma və durulama mərhələlərini ötürərək**): Yalnız sıxma.

ⓘ

Bu seçimi təyin etməzdən əvvəl paltarlar üçün uyğun yuma proqramını seçin. Avadanlıq paltarlarınıza qulluq üçün ən uyğun fırlanma dövrəsini yerinə yetirəcək (məsələn, sintetik əşyalar üçün əvvəlcə Synthetics yuma proqramını, sonra isə Yalnız sıxma seçimini seçin).

Maşın seçilmiş yuma proqramının yalnız sıxma mərhələsini yerinə yetirir.

Ekranda – – göstəricisi (soyuq), ⟲ mərhələ göstəricisi və sıxma sürəti göstərilir.

7.5 Ləkələr/ilkin yuma

İki seçimdən birini aktivləşdirmək üçün bu düyməyə bir neçə dəfə basın.

Müvafiq göstərici ekranda görünəcək.

- **Ləkələr**
  Çox çirklənmiş və ya ləkələnmiş camaşırları ləkə təmizləyici ilə təmizləmək məqsədilə proqrama ləkə əleyhinə mərhələ əlavə etmək üçün bu seçimi edin.

  Ləkə təmizləyicisini bölməsinə tökün. Ləkə təmizləyicisi yuma proqramının müvafiq mərhələsində əlavə olunacaq.

ⓘ

Bu seçim 40 °C-dən az olan temperatur üçün mövcud deyil.

- **İlk yuma**
  Bu seçimdən yuma fazasından əvvəl 30 °C temperaturda ilkin yuma fazasını əlavə etmək üçün istifadə edin.
  Bu seçim çox çirkli, xüsusilə qum, toz, palçıq və ya digər bərk hissəciklərin yapışdığı camaşırlar üçün tövsiyə olunur.

ⓘ

Bu seçim proqramın iş müddətini artıra bilər.

ⓘ

Bu iki variantı birlikdə quraşdırmaq mümkün deyil.

7.6 Soft Plus

Parça yumşaldıcının mükəmməl paylanmasını təmin etmək və parçanın yumşaqlığını yaxşılaşdırmaq üçün Soft Plus seçimini təyin edin.

ⓘ

Bu seçim proqramın müddətini bir qədər artırır.

7.7 Ləngiməli işəsalma

Bu seçimlə proqramın başlamasını daha əlverişli vaxtda təxirə sala bilərsiniz.

Tələb olunan ləngiməni təyin etmək üçün təkrarən düyməyə basın. Vaxt 30 dəqiqədən 90 dəqiqəyə və 2 saatdan 20 saata qədər artır.

İşəsalma/Fasilə düyməsinə toxunduqdan sonra ekranda göstəricisi və seçilmiş ləngimə müddəti göstərilir və maşın geri sayıma başlayır.

7.8 Yaxalama

Bu düymə ilə aşağıdakı seçimlərdən birini edə bilərsiniz:

- Əlavə suya çəkmə seçimi

Bu seçim seçilmiş yuma proqramına uyğun olaraq bir neçə durulama mərhələsi əlavə edir.
Bu seçimdən yuyucu vasitə qalıqlarına qarşı allergiyası olan şəxslər üçün və suyun yumşaq olduğu yerlərdə istifadə edin.

ⓘ

Bu seçim proqramın müddətini bir qədər artırır.

- Yuma mərhələsinin ötürülməsi - Ancaq suya çəkmə seçimi
  Maşın seçilmiş proqramın yalnız durulama mərhələsini, sıxma və qurulama mərhələlərini yerinə yetirir.

Sensorlu düymənin üstündə müvafiq indikator işıqlanır.

7.9 Vaxta qənaət

Bu seçimlə proqramın müddətini azalda bilərsiniz.

- Camaşırlarınız orta dərəcədə və ya az çirklidirsə, yuma proqramının müddətini qısaltmaq məsləhət görülə bilər. Müddəti azaltmaq üçün bu düyməyə **bir dəfə** toxunun.
- Daha az yük olduqda, əlavə sürətli proqramı təyin etmək üçün bu düyməyə **iki dəfə** toxunun.

Displey işarəsini göstərir.

7.10 İşəsalma/Fasilə

Avadanlığı işə salmaq, fasilə vermək və ya davam edən proqramı dayandırmaq üçün İşəsalma/Fasilə düyməsinə toxunun.

8. PROQRAMLAR

8.1 Proqramın sxemi

Yuma proqramları

Proqram	Proqram təsviri
Yuma proqramları	
Eco 40-60	**Ağ pambıq və rəngi gec çıxan pambıq**. Normal dərəcədə çirklənmiş əşyalar. Enerji sərfi azalır və yuma proqramının vaxtı uzanaraq, nəticədə camaşırın yaxşı yuyulmasını təmin edir.
Cottons	**Ağ pambıq və rəngli pambıq**. Normal dərəcədə, çox və az çirklənmiş əşyalar.
Synthetics	**Sintetik və ya qarışıq tərkibli çamaşırlar**. Normal dərəcədə çirklənmiş əşyalar.
Delicates	**Daha zərif yuma tələb edən akril, viskoz və qarışıq parçalar kimi incə parçalar**. Normal dərəcədə və az çirklənmiş əşyalar.
Wool/Silk	**Maşında yuyula bilən yun, əllə yuyulan yun və «əllə yumaə nişanı olan digər parçalar** 1).
20 min. - 3kg	Az çirklənmiş və ya bir dəfə geyinilmiş **pambıq və sintetik parçalar**.
Easy Iron	**İncə yuma tələb edən sintetik parçalar**. Normal və az çirklənmiş camaşırlar.2)

Proqram	Proqram təsviri
Downing Jackets	**Düyməsiz pencəklər, sintetik yorğan, yorğan, mələfə** və s. üçün xüsusi proqram.
Outdoor	ⓘ Parça yumşaldıcıdan (kondisioner) istifadə etməyin və yuyucu toz bölməsində yumşaldıcı olmadığını təmin edin. **Çöl geyimi, texniki, idman geyimi parçaları, suya davamlı və hava buraxan gödəkçələr, çıxarıla bilən xov və ya daxili izoləsi olan külək buraxmaz gödəkçələr**. Tövsiyə edilən camaşır yükü 1.5 kq təşkil edir. Bu proqram həmçinin suya davamlılığı bərpa edən sikl üçün istifadə edilə birlər və xüsusi olaraq, hidrofob örtüyü olan paltarlar üçün nəzərdə tutulmuşdur. Suya davamlılığı bərpa siklini yerinə yetirmək üçün aşağıdakıları edin: • Yuyucu tozu lazımi bölməyə tökün. • Parça yumşaldıcı (kondisioner) bölməsinə parça üçün xüsusi suya davamlılığı bərpa vasitəsini tökün. • Çamaşır yükünü 1.0 kq-a qədər azaldın. ⓘ Sukeçirməyən bərpa funksiyasını daha da təkmilləşdirmək üçün camaşırı Outdoor quruducu barabanda quruducu proqramı təyin etməklə (əgər varsa və camaşıra baxım etiketi onun maşında qurudulmasına icazə verirsə) qurudun.
Denim	**Jeans paltar və trikotaj əşyalar**. Orta dərəcədə çirkli. Bu proqram jeans üçün nəzərdə tutulmuş, camaşırın rənginin solmasını azaldan və liflərdə yuyucu toz qalıqlarını qoymayan zərif suya çəkmə fazasını yerinə yetirir.

1) Bu sikl zamanı zərif yumanı təmin etmək üçün baraban yavaş sürətlə fırlanır. Barabanın fırlandığı və ya lazımi qaydada fırlanmadığı görünə bilər, lakin bu, verilmiş proqram üçün normal haldır.

2) Qırışları azaltmaq üçün bu sikl su temperaturunu tənzimləyir və incə yuma və sıxma fazasını yerinə yetirir. Maşın bir neçə yaxalama əlavə edir.

Proqram temperaturu, maksimum sıxma sürəti və maksimum yük

Proqram	İlkin müəyyən olunmuş temperatur Temperatur diapozonu	İstinad çarx sürəti Sıxma sürəti intervalı	Maksimum yük
Yuma proqramları			
Eco 40-60	**1)**	1200: dövr/dəq 1200 dövr/dəq - 400 dövr/dəq	6.0 kq
Cottons	40 °C 95 °C - Soyuq	1200: dövr/dəq 1200 dövr/dəq - 400 dövr/dəq	6.0 kq

Proqram	İlkin müəyyən olunmuş temperatur Temperatur diapozonu	İstinad çarx sürəti Sıxma sürəti intervalı	Maksimum yük
Synthetics	30 °C 60 °C - Soyuq	1200: dövr/dəq 1200 dövr/dəq - 400 dövr/dəq	3.0 kq
Delicates	30 °C 40 °C - Soyuq	1200: dövr/dəq 1200 dövr/dəq - 400 dövr/dəq	1.0 kq
Wool/Silk	40 °C 40 °C - Soyuq	1200: dövr/dəq 1200 dövr/dəq - 400 dövr/dəq	1.0 kq
20 min. - 3kg	30 °C 40 °C - 30 °C	1200: dövr/dəq 1200 dövr/dəq - 400 dövr/dəq	3.0 kq
Easy Iron	30 °C 60 °C - Soyuq	800: dövr/dəq 800 dövr/dəq - 400 dövr/dəq	3.0 kq
Downing Jackets	40 °C 60 °C - Soyuq	800: dövr/dəq 800 dövr/dəq - 400 dövr/dəq	2.0 kq
Outdoor	30 °C 40 °C - Soyuq	1200: dövr/dəq 1200 dövr/dəq - 400 dövr/dəq	1.5 kq**2)** 1.0 kq**3)**
Denim	30 °C 40 °C - Soyuq	800: dövr/dəq 1200 dövr/dəq - 400 dövr/dəq	1.5 kq

1) Aİ Komissiyasının 2019/2023 saylı təlimatına əsasən, bu proqram 40°C-də 40°C və ya 60°C-də yuyula bilən kimi elan edilmiş normal çirklənmiş pambıq tərkibli paltarları bir sikldə birlikdə yumağa imkan verir. Temperatur göstərilmir və görünmür, o avtomatik olaraq təyin edilir.

ⓘ

Camaşırda əldə edilmiş temperatur, proqramın müddəti və digər məlumatlar üçün "İstehlak dəyərləri" bölməsinə baxın.
Enerji sərfiyyatı baxımından ən səmərəli proqramlar ümumiyyətlə daha aşağı temperaturda və daha uzun müddətdə işləyən proqramlardır.

2) Yuma proqramı.

3) Yuma proqramı və suya davamlılıq fazası

Proqram seçimlərinin uyğunluğu

	Eco 40-60	Cottons	Synthetics	Delicates	Wool/Silk	20 min. - 3kg	Easy Iron	Downing Jackets	Outdoor	Denim
Sıxma	■	■	■	■	■	■	■	■	■	■
Durulamanı Saxlama	■	■	■	■	■		■		■	■
Exstra Səssizlik dB		■	■	■						■
Ancaq drenaj		■	■	■	■	■	■	■	■	■
Yalnız sıxma 1)		■	■	■	■	■	■	■	■	■
Ləkələr 2)		■	■				■			■
İlk yuma		■	■				■			
Əlavə suya çəkmə		■	■	■			■		■	■
Ancaq suya çəkmə		■	■	■	■	■	■	■	■	■
Allergiyaya qarşı		■								
Vaxta qənaət 3)		■	■	■			■			
Ləngiməli işəsalma	■	■	■	■	■	■	■	■	■	■
Soft Plus		■	■	■			■			■

1) Bu seçimi təyin etməzdən əvvəl paltarlar üçün uyğun yuma proqramını seçin. Avadanlıq paltarlarınıza qulluq üçün ən uyğun fırlanma dövrəsini yerinə yetirəcək (məsələn, sintetik əşyalar üçün əvvəlcə Synthetics yuma proqramını, sonra isə Yalnız sıxma seçimini seçin).

2) Bu seçim 40 °C-dan az olan temperatur üçün mövcud deyil.

3) Əgər ən qısa müddət qurarsınızsa, sizə yük həcmini azaltmağı tövsiyə edirik. Yükü tam etmək olar, amma yuma nəticəsi az qənaətbəxş ola bilər.

Yuma proqramları üçün uyğun yuyucu vasitələr

Proqram	Universal yuyucu toz 1)	Universal maye	Rəngli çamaşırlar üçün maye	Zərif yun məhsulları	Xüsusi
Eco 40-60	▲	▲	▲	--	--

Proqram	Universal yuyucu toz[1)]	Universal maye	Rəngli çamaşırlar üçün maye	Zərif yun məhsulları	Xüsusi
Cottons	▲	▲	▲	--	--
Synthetics	▲	▲	▲	--	--
Delicates	--	--	--	▲	▲
Wool/Silk	--	--	--	▲	▲
20 min. - 3kg	--	▲	▲	--	--
Easy Iron	▲	▲	▲	--	--
Downing Jackets	--	--	--	▲	▲
Outdoor	--	--	--	▲	▲
Denim	--	--	▲	▲	▲

1) 60 °C-dən yuxarı temperaturda toz yuyucu vasitənin istifadəsi tövsiyə olunur.

▲ = Tövsiyə olunur

-- = Tövsiyə olunmur

8.2 Woolmark Premium Wool Care - Mavi

Bu maşında yun yuma dövrəsi "əllə yuma" etiketi vurulmuş yun paltarların yuyulması üçün The Woolmark Company tərəfindən yoxlanılmış və təsdiq edilmişdir, bu şərtlə ki, məhsullar paltar üzərindəki etiketin və paltaryuyan maşının istehsalçısının göstərişlərinə uyğun yuyulsun.
M1459

9. PARAMETRLƏR

9.1 Giriş

ⓘ

Düymə kombinasiyasını basarkən barmaqlarınızı aşağı **əyməyin** . Aşağıdakı düymələrin sensorları həssasdır və seçiminizə təsir edə bilər.

9.2 Uşaqdan müdafiə rejimi

Bu rejimi seçməklə siz uşaqların nəzarət paneli ilə oynamasının qarşısını ala bilərsiniz.

- Bu variantı **aktiv/qeyri-aktiv etmək** üçün düymələrini ekranda **göstəricisi yanana/sönənə** qədər eyni vaxtda basılı saxlayın.

Bu opsiyanı aktiv edə bilərsiniz:

- İşəsalma/Fasilə ▷‖ düyməsinə toxunduqdan sonra: bütün düymələr və proqram düyməsi qeyri-aktiv edilir (Yandırma/Söndürmə ⏻ düyməsindən başqa).
- İşəsalma/Fasilə ▷‖ düyməsinə toxunmadan öncə: maşın işə düşə bilməyəcək.

Siz onu söndürdükdən sonra maşın bu variantın seçimini saxlayır.

9.3 Səsli siqnallar

Avadanlığın aşağıdakı hallarda işə düşən müxtəlif səsli siqnalları var:

- Siz avadanlığı işə salırsınız (xüsusi qısa səs).
- Siz avadanlığı söndürürsünüz (xüsusi qısa səs).
- Siz düymələrə toxunursunuz (klik səsi)
- Səhv seçim etdikdə (3 qısa səs).
- Proqram başa çatıb (təxminən 2 dəqiqə davam edən səslər ardıcıllığı).
- Proqramın nasazlığı (təxminən 5 dəqiqə davam edən qısa səslər ardıcıllığı).

Proqram başa çatdıqdan sonra səsli siqnalları **qeyri-aktiv/aktiv** etmək üçün 👕 ⊔ və ✚ düymələrinə eyni vaxtda təxminən 6 saniyə toxunun.

> ⓘ
> Avadanlıqda nasazlıq olduqda, səsli siqnalları qeyri-aktiv etdikdən sonra da işləməyə davam edəcək.

9.4 Daimi Əlavə suya çəkmə

Yeni proqram seçdiyiniz zaman bu funksiyanın sayəsində orada avtomatik olaraq ekstra yaxalama olacaq.

- Bu seçimi **aktiv/qeyri-aktiv** etmək üçün ekranda Əlavə suya çəkmə düyməsinin göstəricisi **yanıb sönənədək** eyni anda 👕 ⊔ və düymələrinə basın.

9.5 İş saatı sayğacı

Maşının ümumi iş vaxtını ilk işə saldıqdan etibarən saatlarla görüntüləyə bilərsiniz. Bu dəyər sikllərin işləmə müddətini hesablayacaq (fasilələr, ləngiməli işə başlama vaxtı bura daxil deyil). Bu dəyəri vizuallaşdırmaq üçün aşağıdakı kimi davam edin:

1. Yandırma/Söndürmə Düyməsini basaraq maşını yandırın.
2. Proqram çarxını Eco 40-60 proqramına çevirin (saat əqrəbi istiqamətində 1-ci mövqe).
3. 👕 ⊔ və ✚ düymələrini bir neçə saniyə basıb saxlayın (yandıqdan sonra 10 saniyə ərzində. Bu 10 saniyədən sonra düymələr kombinasiyası akustik siqnalları işə salır və söndürür).
4. 3 saniyədən sonra maşının işlədiyi ümumi saatların sayı ekranda göstərilir: məs. 1276 saat, displeydə Hr mətni 2 saniyə göstərilir, 2 saniyə 12 (minliklər və yüzlüklər) və 76 (onluqlar və təkliklər).

> ⓘ
> Prosedur işləmirsə (vaxt bitməsi, yanlış proqram çarxı mövqeyi və ya yanlış düymələr kombinasiyası səbəbindən), maşını söndürün və ardıcıllığı əvvəldən təkrarlayın.

9.6 Zavod parametrlərinə sıfırlama

Bu funksiya parametrləri zavod parametrlərinə sıfırlamağa imkan verir. Bu seçimi **aktivləşdirmək** üçün aşağıdakı addımları yerinə yetirin:

1. Yandırma/Söndürmə Düyməsini basaraq maşını yandırın.
2. Proqram çarxını Synthetics proqramına çevirin (saat əqrəbi istiqamətində 3-cü mövqe).
3. 👕 ⊔ və ✚ düymələrini bir neçə saniyə basıb saxlayın (yandıqdan sonra 10 saniyə ərzində. Bu 10 saniyədən sonra düymələr kombinasiyası akustik siqnalları işə salır və söndürür).
4. Ekranda təxminən 5 saniyə **– – –** göstəriləcək.

> ⓘ
> Prosedur işləmirsə (vaxt bitməsi, yanlış proqram çarxı mövqeyi və ya yanlış düymələr kombinasiyası səbəbindən), maşını söndürün və ardıcıllığı əvvəldən təkrarlayın.

10. İLK DƏFƏ İŞƏ SALMAZDAN ƏVVƏL

1. Elektrik enerjisinin mövcud olduğunu və su kranının açıq olduğunu təmin edin.
2. **2** ilə işarələnmiş yuyucu vasitə bölməsinə 2 litr su tökün.

Bu tədbir drenaj sistemini işə salır.

3. **2** ilə işarələnmiş bölməyə bir qədər yuyucu vasitə tökün.
4. Barabana camaşır doldurmadan ən yüksək temperaturla pambıq paltarlar üçün proqramı seçin və işə salın.

Bu, barabandan və maşından bütün mümkün çirki təmizləyir.

11. GÜNDƏLİK İSTİFADƏ

⚠ **XƏBƏRDARLIQ!**

Təhlükəsizliklə bağlı fəsillərə baxın.

11.1 Avadanlığın aktiv edilməsi

1. Ştepsel çəngəlini elektrik cərəyanına daxil edin.
2. Su kranını açın.
3. Avadanlığı işə salmaq üçün bir neçə saniyə ərzində Yandırma/Söndürmə ⏻ düyməsinə basın.

Qısa siqnal səsi eşidilir. Avadanlıq avtomatik olaraq standart proqramı təklif edir. Seçim indikatoru yanıb sönür.

Ekranda standart proqram, Eco 40-60, dövrün müddəti, maksimum yük, standart temperatur, standart fırlanma sürəti və proqramı təşkil edən mərhələlərin göstəriciləri göstərilir.

11.2 Camaşırı doldurma

- Avadanlığın qapısını açın.
- Paltarları maşına yükləməzdən əvvəl çırpın.
- Camaşırı barabana bir-bir qoyun.

Barabana həddindən artıq çox paltar yığmayın.

- Qapını möhkəm bağlayın.

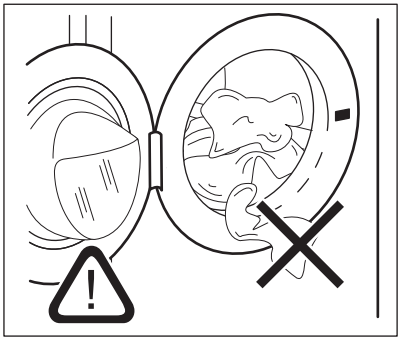

⚠ **EHTİYATLI OL!**

- Kipləşdirici ilə qapı arasında çamaşırın qalmadığından əmin olun. Su sızması və ya çamaşıra zədə dəyməsi riski var.
- Həddindən artıq yağlı, çirkli ləkələrin yuyulması, yaxud ətirlərin istifadəsi avadanlığın rezin hissələrini zədələyə bilər.

11.3 Yuyucu vasitələrdən və əlavələrdən istifadə

1. Yuyucu vasitəni və parça üçün yumşaldıcını ölçün.
2. Yuyucu vasitə və parça üçün yumşaldıcını müvafiq hissələrə əlavə edin.
3. Yuyucu vasitə daxılını diqqətlə bağlayın.

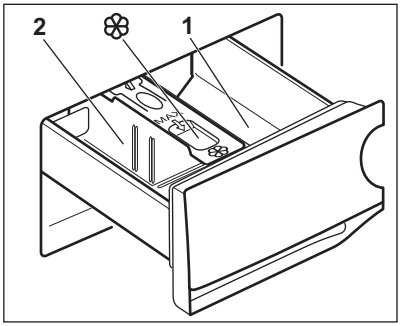

⚠ **EHTİYATLI OL!**

Yalnız paltaryuyan maşın üçün təsbit edilmiş yuyucu tozlardan istifadə edin.

ⓘ

Yuyucu toz məhsullarının üzərində qeyd edilmiş təlimatlara hər zaman riayət edin.

1	İlkin yuma mərhələsi və ya islatma proqramı (əgər varsa) üçün yuyucu toz hissəsi. İlkin yuma və islatma üçün yuyucu tozu proqramı başlatmazdan əvvəl əlavə edin.
2	Yuma mərhələsi üçün yuyucu toz bölməsi. Əgər maye yuyucu vasitədən istifadə edirsinizsə, onu proqram başlamazdan əvvəl əlavə edin.
❀	Maye əlavələr (parça yumşaldıcılar, nişasta) üçün bölmə. Proqramı başlatmazdan əvvəl məhsulu müvafiq bölməyə əlavə edin.

Yuma siklindən sonra, lazım gələrsə, yuyucu vasitə dispenserindən hər hansı qalıq yuyucu vasitəni təmizləyin.

11.4 Yuyucu vasitə bölücüsünün vəziyyətini dəyişdirmə

1. Yuyucu vasitə dispenserini çıxarın. Yuyucu vasitə ayırıcısının **A** ilə işarələnmiş hissəsi **yuyucu toz** üçün nəzərdə tutulub (zavodda təyin edilir).

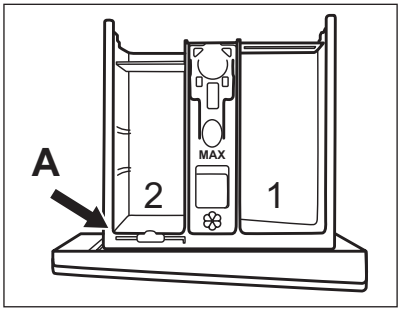

2. **Həmçinin mayeşəkilli yuyucu vasitədən/əlavədən və ya ağardıcıdan istifadə etmək olar:** Yuyucu vasitə ayırıcısını **A** vəziyyətindən çıxarıb **B** vəziyyətinə taxın.

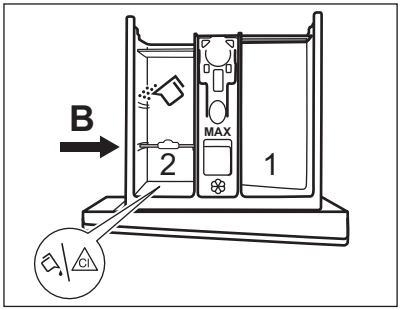

Ayırıcının **B** mövqeyinin arxa hissəsi yuyucu toz üçün, ön hissəsi isə mayeşəkilli yuyucu vasitələr/əlavələr üçün nəzərdə tutulmuşdur.

3. **Yalnız mayeşəkilli yuyucu vasitədən istifadə etmmək üçün:** Ayırıcını **C** mövqeyinə yerləşdirin.

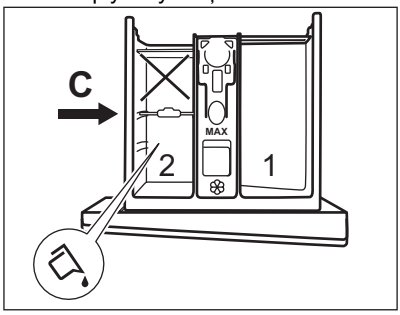

- Jelatin və ya qatı maye yuyuculardan istifadə etməyin.
- Maye yuyucunun maksimum dozasını keçməyin.
- İlkin yuma fazasını seçməyin.

-Ləngimiş start proqramını seçməyin.

4. Yuyucu vasitəni və parça üçün yumşaldıcını ölçün və ehtiyatla yuyucu vasitə dispenserini bağlayın.

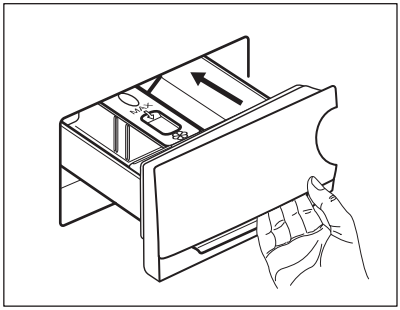

Yuyucu vasitə ayırıcının lazımin qaydada taxıldığından əmin olun və siyirtməni bağladıqda tıxaclanma yaratmayın.

11.5 Proqramın qurulması

1. Lazımi yuma proqramını işə salmaq üçün proqram siferblatını çevirin. Müvafiq proqram indikatorı yanır.

Eco 40-60 maşın işə salınmış olduqda təklif olunan standart proqramdır və enerji etiketindəki məlumat onunla əlaqəlidir.

İşəsalma/Fasilə ▷‖ düymənin indikatoru yanıb-sönür.

Ekran proqram üçün təyin edilmiş maksimum çəkini, standart temperaturu, standart fırlanma sürətini, yuma mərhələsinin göstəricilərini (mövcud olduqda) və proqramın müddətini göstərir.

2. Temperatur və/yaxud fırlanma sürətini dəyişmək üçün əlaqədar düymələrə basın.
3. Arzu edilərsə, əlaqədar düymələrə basmaqla, bir və ya bir neçə seçimi təyin edin. Əlaqədar göstəricilər ekranda yanır və verilmiş məlumatlar müvafiq olaraq dəyişir.

> ⓘ
> Seçim **mümkün olmadıqda**, heç bir göstərici yanmır və səs siqnalı olmur.

11.6 Proqramı işə salın

Proqramın işə düşməsi üçün İşəsalma/Fasilə ▷‖ düyməsinə basın.

Əlaqədar indikatorun yanıb-sönməsi dayanır və yanılı vəziyyətdə qalır.

Proqram işə düşür, qapı kilidlənir.

Displey ⊸▯ işarəsini göstərir.

> ⓘ
> Drenaj nasosu avadanlıq su ilə dolmazdan əvvəl qısa müddətə işləyir.

11.7 Ləngiməli start ilə proqramı başlatmaq

1. Ekran lazımi ləngimə vaxtını göstərənə qədər təkrarən düyməsinə toxunun. ⏲ göstəricisi yanır.
2. İşəsalma/Fasilə ▷‖ düyməsinə toxunun.

Maşın ləngiməli başlatma seçiminin geri sayımına başlayır.

Qalan vaxt başa çatdıqdan sonra proqram işə düşür.

> ⓘ
> ProSense qiymətləndirməsi geri sayımın sonunda başlayır.

Gerisayım başladıqdan sonra ləngiməli startı ləğv etmə

Ləngiməli startı ləğv etmək üçün:

1. Maşının işinə fasilə vermək üçün İşəsalma/Fasilə ▷‖ düyməsinə basın. Müvafiq indikator yanıb-sönməyə başlayır.
2. Ekranda 0' göstərənə qədər Ləngiməli işəsalma ⏲ düyməsinə toxunmağa davam edin.
3. Proqramın dərhal işə düşməsi üçün yenidən İşəsalma/Fasilə ▷‖ düyməsinə basın.

Gerisayım başladıqdan sonra ləngiməli startı dəyişmə

Ləngiməli startı dəyişmək üçün:

1. Maşının işinə fasilə vermək üçün İşəsalma/Fasilə ▷‖ düyməsinə basın. Müvafiq indikator yanıb-sönməyə başlayır.

2. Ekran lazımi ləngimə vaxtını göstərənə qədər təkrarən Ləngiməli işəsalma düyməsinə toxunun.
3. Yeni gerisayımı başlamaq üçün yenidən İşəsalma/Fasilə ▷II düyməsinə basın.

11.8 ProSense çəki aşkarlanması

ⓘ

Ekranda proqramın müddəti **orta/yükəsk yükə** istinad edir.

İşəsalma/Fasilə ▷II düyməsinə toxunduqdan sonra müəyyənləşdirilmiş maksimum yük göstəricisi sönür, ⊔ göstəricisi yanıb-sönür, ProSensecamaşırların yükünü aşkarlamağa başlayır:

1. Maşın ilk 30 saniyədə yükü aşkar edir: **kg** indikatoru yanıb-sönür, baraban qısa müddət ərzində fırlanır.
2. Yük aşkarlandıqdan sonra **kg** indikatorunun yanıb-sönməsi dayanır. Proqramın müddəti müvafiq olaraq tarazlanır və arta, yaxud azala bilər. Daha 30 saniyədən sonra su dolmağa başlayır.

Yükün aşkar edilməsinin sonunda, **baraban həddindən artıq dolu olarsa**, ekranda **MAX** indikator yanıb-sönməyə başlayır:

Belə halda 30 saniyə ərzində avadanlığı dayandırmaq və artıq geyimləri çıxarmaq olar.

Artıq paltarları çıxardıqdan sonra proqramı yenidən başlamaq üçün İşəsalma/Fasilə ▷II düyməsinə toxunun. ProSense mərhələsi üç dəfəyə qədər təkrarlana bilər (1-ci bəndə baxın).

Vacib məlumat! Camaşırın miqdarı azaldılmasa, yuma proqramı ifrat yükə baxmayaraq yenə də işə düşür. Belə halda ən yaxşı təmizlik səviyyəsinə zəmanət verilmir.

ⓘ

- Proqram başladıqdan 20 dəqiqə sonra, parçaların suyu udma qabiliyyətindən asılı olaraq, proqramın müddətini yenidən tənzimləmək mümkündür.
- ProSense aşkarlanması yalnız tam yuma proqramları ilə həyata keçirilir (atlama mərhələsi seçilmir).
- ProSense qısa dövrəli və yuyulma mərhələsi olmayan proqramlarda mövcud deyil.
- Həddən çox yükləməni və ya qeyri-bərabər paylanmış yükləməni bildirmək üçün cihaz iki dəfə siqnal səsi çıxara bilər. Əgər səsli siqnallar deaktiv edilməyibsə, səs çıxacaq.
- Müəyyən proqramlarda dövrün müddəti müxtəlif yük ölçüləri üçün eyni ola bilər, lakin su və enerji istehlakı hər halda ən yaxşı nəticələrə nail olmaq üçün uyğunlaşdırılmışdır.

11.9 Proqram mərhələləri üzrə göstəricilər

Proqram işə salınanda davam edən mərhələnin göstəricisi yanıb-sönür və digər mərhələ göstəriciləri sabit yanır.

Məsələn, yuma və ya əvvəlcədən yuma mərhələsi işləyir: .

Mərhələ bitdikdə müvafiq göstərici yanıb-sönməyi dayandırır və sabit qalır. Növbəti mərhələnin göstəricisi yanıb-sönməyə başlayır.

Məsələn, yaxalama mərhələsi işə salınır: .

11.10 Proqramın dayandırılması və seçimlərin dəyişdirilməsi

Proqram işləyən zaman siz ancaq bir neçə seçimi dəyişdirə bilərsiniz:

1. İşəsalma/Fasilə ▷II düyməsinə toxunun. Müvafiq indikator yanıb-sönməyə başlayır.
2. Seçimi dəyişdirin. Ekranda verilmiş məlumat müvafiq şəkildə dəyişir.

3. İşəsalma/Fasilə ▷‖ düyməsinə yenidən toxunun.

Yuma proqramı işinə davam edir.

11.11 İşlək proqramın ləğv olunması

1. Proqramı ləğv etmək və cihazı söndürmək üçün Yandırma/Söndürmə ⏻ düyməsinə basın.
2. Cihazı işə salmaq üçün Yandırma/Söndürmə ⏻ düyməsinə yenidən basın.

İndi siz yeni yuma proqramını qura bilərsiniz.

> ⓘ
>
> ProSense mərhələsi artıq həyata keçirilibsə və suyun doldurulması artıq başlayıbsa, yeni proqram **ProSense mərhələsini təkrarlamadan başlayır**. Tullantının qarşısını almaq üçün su və yuyucu vasitə boşaldılmır. Proqramın maksimum müddəti ekranın displeyində görünür və yeni proqram başladıqdan təxminən 20 dəqiqə sonra təzələnir.

11.12 Qapının açılması - Geyimlərin əlavə edilməsi

Proqram və ya gecikmə ilə işə düşmə işləməyə davam etdiyi müddət ərzində qapı kilidli olur.

> ⓘ
>
> Barabandakı suyun temperaturu və səviyyəsi çox yüksəkdirsə və/və ya baraban hələ də fırlanırsa, qapını açə bilməzsiniz.

1. İşəsalma/Fasilə ▷‖ düyməsinə toxunun.

Ekranda əlaqədar qapının kilidlənmə indikatoru sönür.

2. Avadanlığın qapısını açın. Lazım gələrsə, camaşır əlavə edin və ya çıxarın.
3. Qapını bağlayın və İşəsalma/Fasilə ▷‖ düyməsinə basın.

Proqram və ya gecikmə ilə işə düşmə davam edir.

4. Proqram tamamlandıqdan sonra qapı açıla bilər və ya sıxma və ya drenaj proqramını/seçimini təyin edib İşəsalma/Fasilə ▷‖ düyməsinə basmaq lazımdır.

11.13 Proqramın sonu

Proqram başa çatdıqda avadanlıq avtomatik olaraq dayanacaq. Akustik siqnallar işə düşür (əgər aktivləşdirilərsə).

Ekranda bütün yuma mərhələsinin göstəriciləri sabit qalır və vaxt sahəsi 0 göstərir.

Düymənin İşəsalma/Fasilə ▷‖ göstəricisi sönür.

Qapı açılır və indikator 🔑 sönür.

1. Avadanlığı deaktivləşdirmək üçün Yandırma/Söndürmə ⏻ düyməsinə basın.

Proqramın sonundan beş dəqiqə sonra enerjiyə qənaət funksiyası avtomatik olaraq avadanlığı söndürür.

> ⓘ
>
> Maşını yenidən işə saldıqda o, Eco 40-60 proqramını standart proqram olaraq təklif edir. Yeni sikl qurmaq üçün proqram siferblatını çevirin.

2. Çamaşırı avadanlıqdan çıxarın.
3. Barabanın boş olduğuna əmin olun.
4. Kiflənmənin və xoşagəlməz qoxunun qarşısını almaq məqsədilə qapını və yuyucu toz siyirməsini bir qədər açıq saxlayın.
5. Su kranını bağlayın.

11.14 Siklin sonunda suyun boşaldılması

Son suya çəkmədən sonra suyu boşaltmayan proqram və ya opsiya seçmisinizsə, proqram başa çatır və ya:

- Ekranda 0 göstəricisi, ▭ seçim göstəricisi və ya dB qapının kilidlənməsi 🔑 göstəricisi təqdim edilir. Davam edən 〰 mərhələnin göstəricisi yanıb-sönür.
- Camaşırda qırışıqların qarşısını almaq üçün baraban müntəzəm intervallarla fırlanmağa davam edir.
- Qapı kilidli qalır.
- Qapını açmaq üçün suyu axıtmalısınız:

1. Lazım gələrsə, avadanlığın təklif etdiyi sıxma sürətini azaltmaq üçün Sıxma ⊙ düyməsinə toxunun.

2. İşəsalma/Fasilə ▷|| düyməsinə toxunun:
   - proqramını seçdikdə, avadanlıq suyu boşaldır və fırlanır.
   - dB proqramını seçdikdə, avadanlıq yalnız suyu boşaldır.

seçim göstəricisi və ya dB sönür, göstəricisi yanıb-sönür və sonra sönür.

3. Proqram başa çatdıqdan və kilidlənmə indikatoru söndükdən sonra qapını aça bilərsiniz.
4. Avadanlığı deaktivləşdirmək üçün Yandırma/Söndürmə düyməsinə basıb bir neçə saniyə saxlayın.

İstənilən halda avadanlıq təxminən 18 saatdan sonra avtomatik olaraq suyu boşaldır.

11.15 İşsiz dayanma rejimi

Gözləmə funksiyası avtomatik olaraq aşağıdakı hallarda enerji istehlakını azaltmaq üçün avadanlığı deaktiv edir:

- İşəsalma/Fasilə ▷|| düyməsinə toxunmazdan əvvəl 5 dəqiqə ərzində cihazdan istifadə etmirsiniz.
  Maşını yenidən işə salmaq üçün Yandırma/Söndürmə düyməsinə basın.
- Yuma proqramının tamamlanmasından 5 dəqiqə sonra.
  Maşını yenidən işə salmaq üçün Yandırma/Söndürmə düyməsinə basın.
  Maşın Eco 40-60 proqramını standart proqram olaraq təklif edir.
  Yeni sikl qurmaq üçün proqram siferblatını çevirin.

Əgər barabanda suyun qalması ilə nəticələnən bir proqram və ya opsiya seçərsinizsə, dayandırma funksiyası avadanlığı **aktivləşdirməyərək** sizə suyu boşaltmağı xatırladır.

12. TÖVSİYƏ VƏ MƏSLƏHƏTLƏR

XƏBƏRDARLIQ!

Təhlükəsizliklə bağlı fəsillərə baxın.

12.1 Camaşırların yüklənməsi

- Camaşırı ağlar, rəngli camaşır, sintetik, zərif və yun camaşıra bölün.
- Paltarların etiketində qeyd edilən yuma təlimatına əməl edin.
- Ağ və rəngli paltarları birikdə yumayın.
- Bəzi rəngli paltarlar birinci dəfə yuyulduqda onların rəngi axa bilər Biz onları ilk bir neçə dəfə ayrıca yumağı tövsiyə edirik.
- Çoxqatlı parçalar, yun və şəkilli paltarların əks tərəfini çevirin.
- İnadkar ləkələri əvvəlcədən təmizləyin.
- Çətin gedən ləkələri xüsusi yuyucu vasitə ilə yuyun.
- Pərdələrlə ehtiyatlı davranın. Pərdənin qarmaqlarını çıxarın, onu yuyulma zənbilinə və ya yastıqüzünün içərisinə qoyun.
- Çox az həcmli yük fırlanma fazasında tarazlıq problemi yarada bilər və bu, ifrat titrəyişə səbəb ola bilər. Bu baş verərsə:
  a. proqramı dayandırın və qapını açın (“Gündəlik İstifadə” fəslinə baxın);
  b. yükü əllə paylaşdırın ki, camaşır barabanda bərabər paylansın;
  c. İşəsalma/Fasilə düyməsini basın. Sıxma fazası başlayır.
- Drenaj sisteminin tutulmasına səbəb ola biləcək və buna görə də Servis Mərkəzinin köməyini tələb edəcək uzun heyvan tükləri ilə dolu olan paltarları və ya çoxlu tük buraxan keyfiyyətsiz paltarları yumayın.
- Yastıqüzülərin düyməsini, paltarların zəncirbəndini ilgək və düymələrini bağlayın. Kəmərləri, ipləri, ayaqqabı bağlarını, lentləri və hər hansı digər boş elementləri bağlayın.
- Kənarları kəsilərək təkrar tikilməmiş camaşırları yumayın. Kiçik ölçülü və/və ya zərif paltarları (məsələn, büstqalterlər,

kəmərlər, kolqotkalar və s.) yumaq üçün müvafiq yuma kisəsindən istifadə edin.).

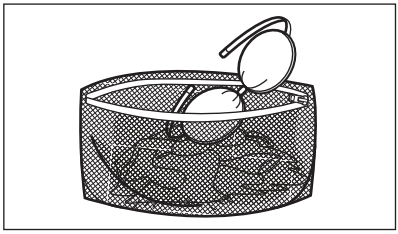

- Paltarların ciblərini boşaldın və qatlarını açın.

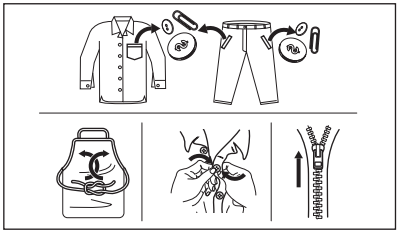

12.2 İnadcıl ləkələr

Bəzi ləkələr üçün su və yuyucu toz kifayət etmir.

Bu cür ləkələrin təmizlənməsi üçün onları maşına atmazdan qabaq müvafiq tədbirlər görməyinizi tövsiyə edirik.

Xüsusi ləkə aparan vasitələr var. Ləkənin və parçanın növünə uyğun olaraq xüsusi ləkə aparan vasitələrdən istifadə edin.

12.3 Yuyucu vasitənin növü və miqdarı

Yuyucu vasitənin seçilməsi və düzgün miqdarda istifadəsi nəinki yuma keyfiyyətinə təsir edir, həm də israfın qarşısını almağa və ətraf mühiti qorumağa kömək edir:

- Yalnız paltaryuyan maşınlar üçün xüsusi olaraq istehsal edilmiş yuyucu vasitələrdən və digər təmizləyici vasitələrdən istifadə edin. Əvvəlcə bu ümumi qaydalara əməl edin:
  - zəriflər parçalar istisna olmaqla, bütün növ parçalar üçün toz yuyucu vasitələr (həmçinin tabletlər və tək istifadəlik yuyucu vasitələr). Ağlar və camaşırın təmizlənməsi üçün tərkibində ağardıcı olan toz şəkilli yuyucu vasitələrə üstünlük verilir,
  - bütün növ parçalar və ya xüsusi olaraq yalnız yun parçalar üçün nəzərdə tutulmuş və aşağı temperaturlu yuma proqramlarında (maks. 60°C) istifadə edilməsi məqsədə uyğun hesab edilən yuyucu mayelər (həmçinin tək istifadəlik yuyucu vasitələr).
- Yuyucu vasitənin seçimi və miqdarı aşağıdakılardan asılı olacaq: parçanın növü (zərif, yun, pambıq və s.), paltarın rəngi, yükün ölçüsü, çirklənmə dərəcəsi, yuyulma temperaturu, müddət və istifadə olunan suyun sərtliyi.
- Yuyucu vasitələrin və ya digər təmizləyici maddələrin etiketində verilmiş göstərişlərə əməl edin və bu zaman göstərilmiş maksimum səviyyəni (MAX) keçməyin.
- Müxtəlif növ yuyucu vasitələri bir-birinə qatmayın.
- Aşağıdakı hallarda daha az yuyucu vasitə istifadə edin:
  - az paltar yuduğunuz zaman,
  - Proqramın müddəti Vaxt meneceri düyməsi vasitəsilə azaldılıb.
  - camaşır az çirklənibsə,
  - yuyulma zamanı çox miqdarda köpük varsa.
- Tablet və kapsul yuyucu vasitələrdən istifadə edərkən onları həmişə yuyucu vasitə dispenserinə deyil, barabanın içərisinə əlavə edin və istehsalçının tövsiyələrinə əməl edin .

Yetərsiz miqdarda yuyucu vasitə aşağıdakılara səbəb ola bilər:
- qeyri-qənaətbəxş yuma nəticələri,
- camaşırın boz rəngə çevrilməsi,
- yağlı paltarlar,
- cihazda kiflənmə.

Həddindən artıq miqdarda yuyucu vasitə aşağıdakılara səbəb ola bilər:
- köpüyün əmələ gəlməsi,
- yuma effektinin azalması,
- qeyri-kafi yaxalama,
- ətraf mühitə daha böyük təsir.

12.4 Qənaət üzrə tövsiyələr

Suya, enerjiyə və yuyucu vasitəyə qənaət etmək üçün bu tövsiyələrə əməl edin:

- Cihazın **hər bir proqram üçün göstərilən maksimum tutuma qədər yüklənməsi enerji və su istehlakını azaltmağa kömək edir**.

- Adekvat ilkin təmizləmə ilə ləkələr və məhdud çirklənmə aradan qaldırıla bilər; sonra çamaşırları daha aşağı temperaturda yumaq olar.
- Düzgün miqdarda yuyucu vasitədən istifadə etmək üçün yuyucu vasitə istehsalçısı tərəfindən təklif olunan miqdarlara istinad edin və evdəki suyun codluğunu yoxlayın. “Suyun codluğu” bölməsinə baxın.
- Barabanlı quruducunuz varsa, qurutma zamanı enerjiyə qənaət etmək məqsədilə seçilən yuma proqramı üçün **mümkün olan maksimum fırlanma sürətindən** istifadə etmək təklif edilir.
- Aşağı temperaturlarda qısa dövrələrdən istifadə etmək tövsiyə olunur.

12.5 Suyun codluğu

Yaşadığınız ərazidə su orta dərəcədə coddursa və ya coddursa, paltaryuyan maşınlar üçün su yumşaldıcıdan istifadə etməyi tövsiyə edirik.

Suyun yumşaq olduğu yerlərdə su yumşaldıcıdan istifadə etmək lazım deyil.

Yaşadığınız ərazidə suyun codluq səviyyəsini təyin etmək üçün yerli su idarəsi ilə əlaqə saxlayın.

Su yumşaldıcı vasitədən istfadə edərkən düzgün ölçüyə riayət edin. Məhsulun üzərində qeyd edilən təlimatlara əməl edin.

13. QAYĞI VƏ TƏMİZLƏMƏ

⚠ **XƏBƏRDARLIQ!**

Təhlükəsizliklə bağlı fəsillərə baxın.

13.1 Dövri təmizlik qrafiki

Dövri təmizlik cihazınızın ömrünü uzatmağa kömək edir.

Hər bir dövrədən sonra hava sirkulyasiyasını təmin etmək və maşının içərisindəki nəmi qurutmaq üçün qapını və yuyucu vasitə dozatorunu azacıq aralı saxlayın.

Əgər cihaz uzun müddət istifadə edilmirsə: su kranını bağlayın və cihazı elektrik şəbəkədən ayırın.

Dövri təmizləmə üzrə göstərici cədvəli:

Ərpin təmizlənməsi	İldə iki dəfə
Proflaktik yuma	Ayda bir dəfə
Qapı rezinini təmizləyin	Hər iki aydan bir
Barabanı təmizləyin	Hər iki aydan bir
Yuyucu vasitə dispenserini təmizləyin	Hər iki aydan bir
Giriş şlanqını və klapan filtrini təmizləyin	İldə iki dəfə

13.2 Xarici obyektlərin çıxarılması

ⓘ

Sikli işə salmazdan əvvəl ciblərin boş olduğundan və bütün boş elementlərin bağlandığından əmin olun. "Tövsiyələr və məsləhətlər" fəslindəki "Camaşırların yükü" bölümünə baxın.

Qapı rezinində, giriş şlanqı filtrində və barabanda tapa biləcəyiniz hər hansı yad cismləri (metal sıxac, düymələr, sikkələr və s.) çıxarın. “Qoşa manjetli qapı izolyasiyası”, “Barabanın təmizlənməsi”, və “Giriş şlanqının və klapan filtrinin təmizlənməsi” paraqraflarına baxın. Zəruri hallarda, Səlahiyyətli Xidmət Mərkəzinə müraciət edin.

13.3 Avadanlığın çöl hissəsinin təmizlənməsi

Avadanlığı yalnız mülayim sabun və ilıq su ilə təmizləyin. Bütün səth hissəsini təmiz qurulayın.

Yuma üçün olan sərt süngərlərdən və ya hər hansı cızıq əmələ gətirən materialdan istifadə etməyin.

⚠ **EHTİYATLI OL!**

Spirt, həlledici və ya kimyəvi məhlullardan istifadə etməyin.

⚠ **EHTİYATLI OL!**

Metal səthləri xlorin əsaslı yuyucu tozla təmizləməyin.

13.4 Ərpin təmizlənməsi

ⓘ

Yaşadığınız ərazidə su orta dərəcədə və ya tam coddursa, paltaryuyan maşınlar üçün (ara bir ərp təmizləməklə) su yumşaldıcı istifadə etməyi məsləhət görürük.

Barabanı müntəzəm yoxlayaraq, ərpin yığılmasını yoxlayın.

ⓘ

Hər zaman məhsulun üzərindəki təlimatlara əməl edin.

13.5 Proflaktik yuma

Alçaq temperaturlu proqramlardan təkrar və uzun müddətli istifadə barabanın və qazanın içərisində yuyucu vasitə çöküntülərinin, lif qırıntıları qalıqlarının yığılmasına, mikrobların böyüməsinə səbəb ola bilər.

Bu çöküntüləri yox etmək və maşının daxili hissəsini gigiyenik cəhətdən təmizləmək üçün mütəmadi olaraq (ən azı ayda bir dəfə) texniki yuma prosesini həyata keçirin:

Az miqdarda toz yuyucu vasitə ilə ən yüksək temperaturda pambıq proqramını işə salın və ya əgər varsa, Machine Clean proqramını işə salın.

13.6 Qapı sıxlaşdırıcısı

Bu avadanlıq **özünü təmizləyən drenaj sistemi** ilə təchiz edilmişdir və paltarlardan düşən yüngül lif parçalarının su ilə elə axmasına imkan verir. Araqatı müntəzəm olaraq yoxlayın və lazım gələrsə, aşağıdakı diaqramda təsvir olunduğu qaydada təmizləyin. Siklin sonunda sikkələr, düymələr, digər kiçik əşyalar çıxarıla bilər.

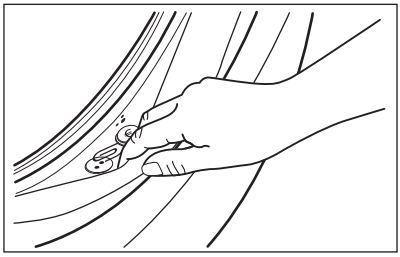

Ehtiyac yarandıqda, rezinin səthini cızmadan ammonyak krem təmizləyici vasitə ilə təmizləyin.

ⓘ

Hər zaman məhsulun üzərindəki təlimatlara riayət edin.

13.7 Barabanın təmizlənməsi

Barabanı müntəzəm yoxlayaraq, arzuolunmaz çöküntülərin yaranmasının qarşısını alın.
Paslanmaz polad üçün xüsusi məhsullarla barabanı təmizləyin.

ⓘ

Hər zaman məhsulun üzərindəki təlimatlara əməl edin.
Turşu əsaslı ərp təmizləyici, tərkibində xlor, dəmir və ya polad olan məhsullarla barabanı təmizləməyin.

Hərtərəfli təmizləmə üçün:

1. Paslanmaz polad üçün xüsusi məhsullarla barabanı təmizləyin.
2. Baraban boş olduğu halda az miqdarda yuyucu toz ilə yüksək temperaturda qısa pambıq proqramını yerinə yetirin və ya əgər varsa, Machine Clean proqramını yerinə yetirin.

13.8 Yuyucu vasitə paylayıcısının təmizlənməsi

Yuyucu vasitə bölməsində qurumuş yuyucu vasitənin və ya qatılaşmış paltar yumşaldıcının yığılmasının və/yaxud kif əmələ gəlməsinin qarşısını almaq üçün iki aydan bir aşağıdakı diaqramlarda göstərilən təmizləmə prosedurunu həyata keçirin:

1. Siyirtməni açın. Şəkildə göstərildiyi kimi lingi aşağı basın və siyirtməni dartıb çıxarın.

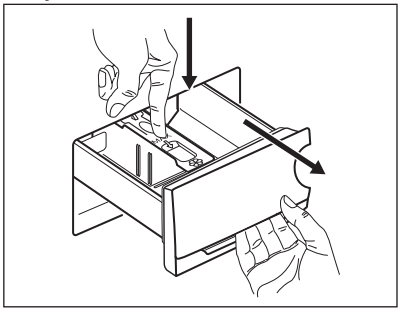

2. Təmizləməyə kömək etmək üçün əlavə bölməsinin yuxarı hissəsini çıxarın. Batığın yuxarı və aşağı hissəsindən bütün yuyucu maddənin təmizləndiyindən əmin olun. Batığı təmizləmək üçün kiçik şotkadan istifadə edin.

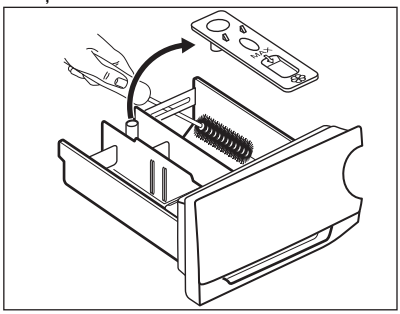

3. Yığılmış yuyucu vasitənin hər hansı qalıqlarını təmizləmək üçün yuyucu qabı axan isti suyun altında yuyun. Təmizlədikdən sonra yuxarı hissəni öz yerinə yerləşdirin.

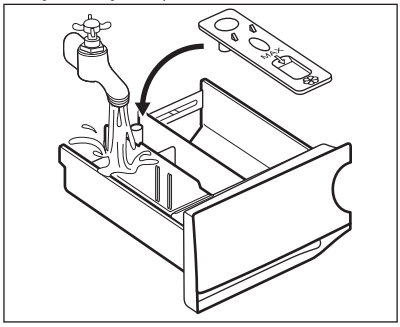

4. Yuyucu toz siyirtməsini aparıcı yollara taxın və bağlayın. Barabanda camaşır olmadan suya çəkmə proqramını işə salın.

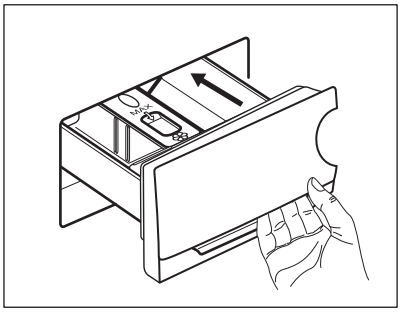

13.9 Drenaj nasosunun təmizlənməsi

Drenaj nasosunun süzgəcini müntəzəm olaraq yoxlayın və onun təmiz olmasından əmin olun.

Aşağıdakı hallarda drenaj nasosunu təmizləyin:

- Maşın suyu boşaltmır.
- Baraban fırlanmır.
- Drenaj nasosu tıxaclandığı üçün avadanlıqdan qeyri-adi səs çıxır.
- Displeydə E20 xəbərdarlıq kodu görünür

⚠ **XƏBƏRDARLIQ!**

- Ştepsel çəngəlini elektrik cərəyanından ayırın.
- Avadanlıq işləyən zaman süzgəci çıxarmayın.
- Avadanlıqdakı su isti olarsa nasosu təmizləməyin. Suyun soyumasını gözləyin.
- Suyun axması dayanana qədər klapanı bağlamaqla və açmaqla Mərhələ 3-ü bir neçə dəfə təkrarlayın.

Süzgəci çıxaran zaman dağılan suyu təmizləmək üçün həmişə məhraba saxlayın.

Nasosu təmizləmək üçün aşağıdakıları yerinə yetirin:

1.
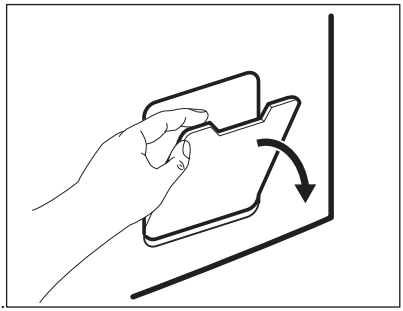

2.
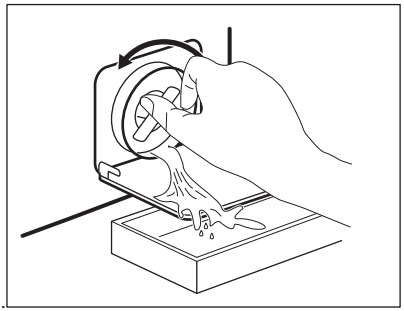

3.
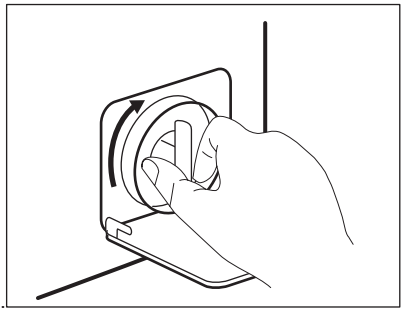

4.
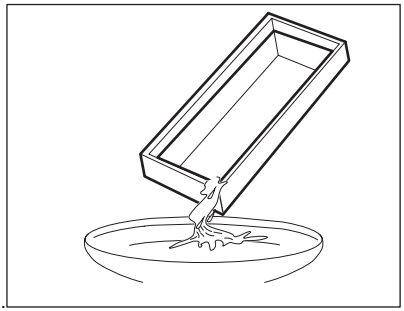

5.
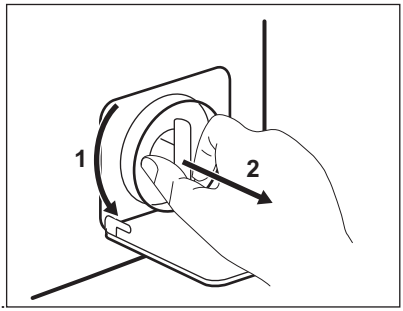

6.
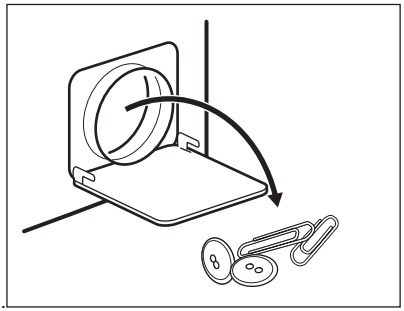

7.
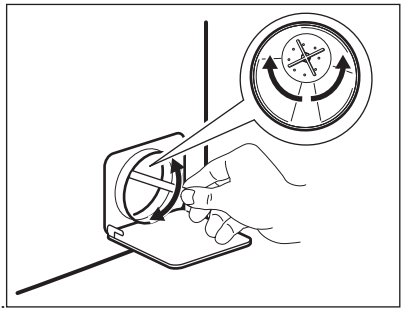

8.
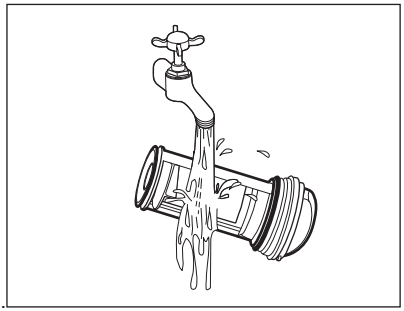

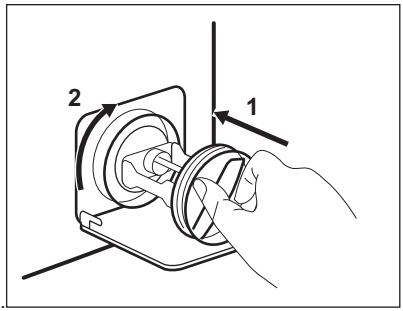

9.

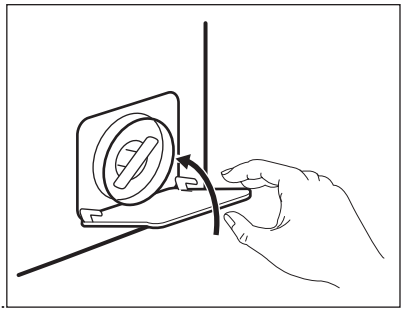
10.

⚠ **XƏBƏRDARLIQ!**

Nasosun pərlərinin fırlandığını təmin edin. Pərlər fırlanmırsa, Səlahiyyətli Xidmət Mərkəzi ilə əlaqə saxlayın. Sızmaların qarşısını almaq üçün süzgəci düzgün bərkitdiyinizdən əmin olun.

Fövqəladə hal drenaj proseduru ilə suyu axıdanda siz yenidən drenaj sistemini aktiv etməlisiniz:

1. Yuyucu vasitə paylayıcısının əsas yuma bölməsinə 2 litr su tökün.
2. Suyu axıtmaq üçün proqramı qurun.

13.10 Giriş şlanqının və filterin təmizlənməsi

Zamanla yığılan hər hansı qalıqları aradan qaldırmaq üçün giriş şlanqının və klapanın filtrlərini vaxtaşırı təmizləmək tövsiyə olunur:

1. Giriş şlanqını krandan çıxarın və filtri təmizləyin.

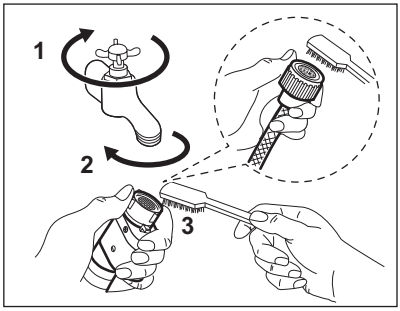

2. Qaykanı boşaltmaqla giriş şlanqını cihazdan çıxarın.

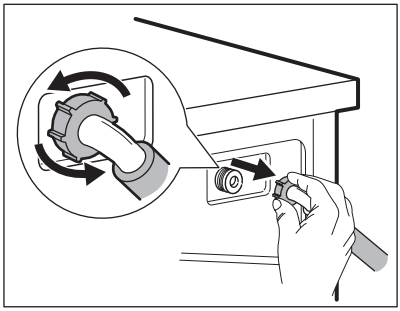

3. Cihazın arxasındakı klapan filtrini diş fırçası ilə təmizləyin.

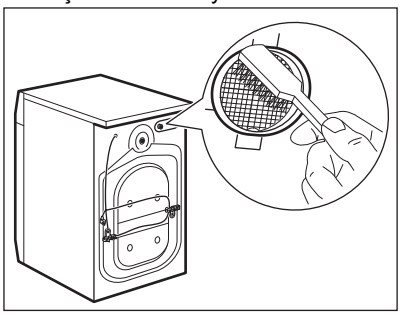

4. Şlanqı cihazın arxasına yenidən qoşduqda, su kranınızın yerindən asılı

olaraq onu sola və ya sağa (şaquli vəziyyətdə deyil) çevirin.

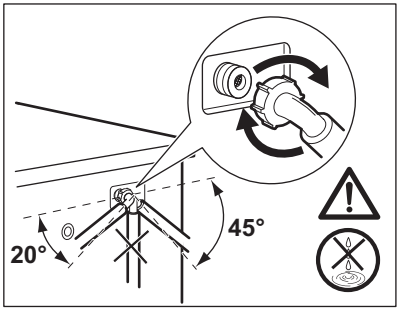

13.11 Qəza su boşaltması

Avadanlıqdan suyu boşaltmaq mümkün olmasa, “Drenaj nasosunu təmizləmə” paraqrafında təsvir edilmiş proseduru yerinə yetirin. Lazım gəldikdə nasosları təmizləyin.

Fövqəladə hal drenaj proseduru ilə suyu axıdanda siz yenidən drenaj sistemini aktiv etməlisiniz:

1. Yuyucu vasitə paylayıcısının əsas yuma bölməsinə 2 litr su tökün.
2. Suyu axıtmaq üçün proqramı qurun.

13.12 Donmaya qarşı ehtiyat tədbirləri

Cihaz temperaturun təxminən 0°C dəyərlərinə çata biləcəyi və ya aşağı düşə biləcəyi bir ərazidə quraşdırılıbsa, qalan suyu giriş şlanqından və drenaj nasosundan çıxarın.

1. Ştepsel çəngəlini elektrik cərəyanından ayırın.
2. Su kranını bağlayın.
3. Giriş şlanqının hər iki tərəfini bir qaba qoyaraq içərisindəki suyu xaric edin.
4. Drenaj nasosunu boşaldın. Qəzalı vəziyyətdə suyu boşaltma proseduruna müraciət edin.
5. Drenaj nasosunu boşaltdıqdan sonra giriş şlanqını yenidən yerinə taxın.

⚠ **XƏBƏRDARLIQ!**

Avadanlıqdan təkrar istifadə etdiyiniz zaman temperaturun 0° C-dən yuxarı olduğuna əmin olun.
Temperaturun aşağı olması səbəbindən avadanlığa dəyən zərərə görə istehsalçı məsuliyyət daşımır.

14. NASAZLIQLARIN ARADAN QALDIRILMASI

⚠ **XƏBƏRDARLIQ!**

Təhlükəsizliklə bağlı fəsillərə baxın.

14.1 Xəbərdarlıq kodları və mümkün nasazlıqlar

Avadanlıq işləmir və ya işlədiyi zaman dayanır. İlk olaraq problemin həllini tapmağa çalışın (cədvəllərə baxın).

⚠ **XƏBƏRDARLIQ!**

Hər hansı yoxlamanı yerinə yetirməzdən əvəvl avadanlığı söndürün.

Bəzi problemlər olduqda, ekranda xəbərdarlıq kodu göstərilir və

İşəsalma/Fasilə ▷|| **düyməsi davamlı olaraq yanıb-sönə bilər:**

Problem	Mümkün həll

E 10 Maşın lazımi qaydada su ilə dolmur.	• Su kranının açıq olduğundan əmin olun. • Su təchizi təzyiqinin həddindən artıq aşağı olmadığından əmin olun. Bu məlumatı almaq üçün yerli su idarəsi ilə əlaqə saxlayın. • Su kranının tıxaclanmdağından əmin olun. • Giriş şlanqının burulmadığından, zədələnmədiyindən və ya əyilmədiyindən əmin olun. • Su qəbulu şlanqının düzgün qoşulduğundan əmin olun. • Giriş şlanqının süzgəcinin və klapan süzgəcninin tıxaclanmadığından əmin olun. 'Qayğı və təmizləmə' bölməsinə müraciət edin.
E20 Maşın suyu boşaltmır.	• Əlüzyuyanın sifonunun tıxaclanmdağından əmin olun. • Drenaj şlanqının burulmadığından və ya əyilmədiyindən əmin olun. • Drenaj süzgəcinin tıxaclanmdağından əmin olun. Lazım gələrsə, süzgəci təmizləyin. “Qayğı və təmizləmə” bölməsinə müraciət edin. • Drenaj şlanqının düzgün qoşulduğundan əmin olun. • Proqramı drenaj fazası olmadan təyin etmisinizsə, boşalma proqramını əlavə edin. • Proqramın sonunda suyun barabanda qalmasını seçmisinizsə, boşalma proqramını əlavə edin.
E40 Avadanlığın qapısı açıq qalır və yaxud düzgün bağlanmır.	• Maşının qapısının düzgün şəkildə bağlı olduğundan əmin olun.
E91 Daxili nasazlıq. Avadanlığın elektron elementləri arasında heç bir əlaqə yoxdur.	• Proqram düzgün dayandırılmadı və ya avadanlıq çox tez dayandı. Avadanlığı söndürün və yenidən işə salın. • Əgər həyəcan siqnalı kodu yenə görünərsə, Səlahiyyətli xidmət mərkəzinə müraciət edin.
EH0 Elektrik cərəyanı sabit deyil.	• Cərəyan sabitləşənə qədər gözləyin.

Ekranda digər həyəcan kodları görünərsə, maşını söndürün və yenidən işə salın. Problem davam edərsə, Səlahiyyətli Xidmət Mərkəzi ilə əlaqə saxlayın.
Paltaryuyan maşının müxtəlif problemləri olduğu halda, mümkün həll yolları üçün aşağıdakı cədvələ baxın.

Problem	Mümkün həll
Proqram işə düşmür	• Əsas enerji xəttinin ştepselinin rozetkaya taxılı olduğundan əmin olun. • Maşının qapısının bağlı olduğundan əmin olun. • Əriyən qoruyucular qutusunda zədələnmiş qoruyucunun olmadığından əmin olun. • İşəsalma/Fasilə ▷II toxununlduğundan əmin olun. • Gecikmə ilə işə düşmə seçilibsə, ayarı ləğv edin, yaxud geri saymanın başa çatmasını gözləyin. • Uşaqlardan mühafizə kilidi funksiyası işə salınıbsa, onu söndürün. • Seçilmiş proqramda dəstəyin vəziyyətini yoxlayın.

Problem	Mümkün həll
Maşın su ilə dolur və dərhal boşalır.	• Drenaj şlanqının düzgün yerləşdiyindən əmin olun. Şlanq həddindən artıq aşağı səviyyədə yerləşə bilər. “Quraşdırma göstərişinə” müraciət edin.
Sıxma fazası işləmir və ya yuma sikli adəti üzərindən daha uzun davam edir.	• Sıxma proqramını təyin edin. • Drenaj süzgəcinin tıxaclanmdağından əmin olun. Lazım gələrsə, süzgəci təmizləyin. “Qayğı və təmizləmə” bölməsinə müraciət edin. • Barabandakı əşyaları əllə tarazlayın, sıxma fazasını yenidən işə salın. Bu problemin səbəbi tarazlıq problemləri ola bilər.
Döşəmədə su var.	• Su şlanqlarının muftalarının mökəm bərkidildiyindən və suyun sızmadığından əmin olun. • Su qəbulu şlanqının və drenaj şlanqının zədələnmədiyindən əmin olun. • Düzgün növ və düzgün miqdarda yuyucu vasitədən istifadə etdiyinizdən əmin olun.
Maşının qapısı açılmır.	• Yumanın sonunda suyu barabanda saxlayan proqramın seçilmədiyindən əmin olun. • Yuma proqramının başa çatdığından əmin olun. • Barabanda su varsa, boşalma və ya sıxma proqramını işə salın. • Maşına elektrik enerjisinin verdildiyindən əmin olun. • Bu problemin səbəbi maşının nasazlığı ola bilər. Səlahiyyətli Xidmət Mərkəzi ilə əlaqə saxlayın.
Maşın qeyri-adi səs-küy yaradır və titrəyir.	• Maşının düzgün səviyyələndirildiyindən əmin olun. “Quraşdırma göstərişinə” müraciət edin. • Qablaşdırmanın və/yaxud daşınma zamanı taxılan boltların çıxarıldığından əmin olun. “Quraşdırma göstərişinə” müraciət edin. • Barabana camaşır əlavə edin. Yük həddindən artıq az ola bilər.
Proqramın icrası zamanı proqramın müddəti artır və ya azalır.	• ProSense Technology camaşırın növündən və miqdarından asılı olaraq, proqramın müddətini tənzimləyə bilir. “Gündəlik istifadə” fəslində “ ProSense Technology yükünün aşkar edilməsi” bölməsinə baxın.
Maşın camaşırı təmiz yumur.	• Yuyucu vasitənin miqdarını artırın və ya müxtəlif yuyucu vasitədən istifadə edin. • Camaşırn yuyulmasına başlamazdan əvvəl inadkar ləkələri xüsusi məhsullarla təmizləyin. • Düzgün temperaturu təyin etdiyinizdən əmin olun. • Camaşırın miqdarını azaldın.
Yuma siklində barabanda həddindən artıq çox köpük yaranır.	• Yuyucu maddənin miqdarını azaldın.
Yuma sikli başa çatdıqdan sonra dispenserdə yuyucu vasitə qalır.	• Qapağın düzgün vəziyyətdə olduğunu yoxlayın (Toz yuyucu maddə üçün YUXARI - maye yuyucu maddə üçün AŞAĞI). • Yuyucu vasitə dispenserindən bu istifadəçinin təlimat kitabçasında verilmiş göstərişlərə uyğun istifadə etdiyinizdən əmin olun.

Yoxladıqdan sonra maşını işə salın. Proqram dayandırıldığı andan davam edir.
Problem yenidən baş verərsə, Səlahiyyətli Xidmət Mərkəzi ilə əlaqə saxlayın.
Xidmət mərkəzi üçün lazım olan məlumatlar texniki göstərici lövhəsində göstərilmişdir.

15. İSTEHLAK DƏYƏRLƏRİ

15.1 Şərh

ⓘ

Avadanlıqla birlikdə verilən enerji səmərililiyi üzrə niçanda QR kodu AB EPREL verilənlər bazasında cihazın istismar xarakteristikaları ilə bağlı məlumat üçün veb keçidini təmin edir. Enerji səmərəliliyi üzrə nişanı istifadəçi təlimatı və bu cihazla birlikdə verilmiş bütün digər sənədlərlə birlikdə istinad üçün saxlayın.
Eyni məlumatı EPREL-də **https://eprel.ec.europa.eu** keçidindən və cihazın texniki məlumatlar lövhəsində tapdığınız model adı və məhsul nömrəsindən istifadə etməklə tapmaq mümkündür.

ⓘ

Dəyərlər və proqram müddəti müxtəlif şərtlərdən (məsələn, otaq temperaturu, suyun temperaturu və təzyiqi, yükün ölçüsü və camaşırın növü, təchiz olunan elektrik enerjisi) və həmçinin proqramın standart parametrlərini dəyişdirdiyiniz zaman dəyişə bilər.

15.2 Aİ 2019/2023 Komissiya Təlimatına əsasən

Eco 40-60 proqram	kq	kVt/saat	litr	hh:mm	% 1)	°C	dövr/ dəq 2)
Tam yüklü	6.0	0.585	51.0	03:17	53.00	36.0	1151
Yarım yüklənmiş	3.0	0.385	36.0	02:35	53.00	29.0	1151
Dörddəbir yüklənmiş	1.5	0.160	33.0	02:30	55.00	23.0	1151

1) Sıxma mərhələsinin sonunda qalan nəmlik. Sıxma sürəti nə qədər yüksək olarsa, səs-küy də bir o qədər yüksək olar və qalan nəmlik bir o qədər azalar.
2) Maksimal sıxma sürəti.

Müxtəlif rejimlərdə enerji istehlakı

Sönülü (Vt)	Gözləmə rejimi (Vt)	Ləngimə ilə işə başlama (Vt)
0.50	0.50	4.00
Sönməyə./Gözləmə rejiminə qədər müddət maksimum 15 dəqiqədir.		

15.3 Ümumi proqramlar

ⓘ

Bu dəyərlər yalnız nümayiş xarakterlidir..

Proqram	kq	kVt/saat	litr	hh:mm	% 1)	°C	dövr/ dəq 2)
Cottons 3) 95°C	6.0	1.900	70.0	03:20	53.00	85.0	1200
Cottons 60°C	6.0	1.100	65.0	03:20	53.00	55.0	1200
Cottons 4) 20°C	6.0	0.200	65.0	02:20	53.00	20.0	1200
Synthetics 40°C	3.0	0.600	65.0	02:15	35.00	40.0	1200
Delicates 5) 30°C	1.0	0.300	40.0	01:00	35.00	30.0	1200
Wool/Silk 30°C	1.0	0.200	40.0	01:05	30.00	30.0	1200

1) Sıxma mərhələsinin sonunda qalan nəmlik. Sıxma sürəti nə qədər yüksək olarsa, səs-küy də bir o qədər yüksək olar və qalan nəmlik bir o qədər azalar.

2) Sıxma sürətinin istinad göstəricisi.

3) Çox çirklənmiş tekstil məmulatlarının yuyulması üçün uyğundur.

4) Yüngül çirklənmiş pambıq, sintetik və qarışıq parçaları yumaq üçün uyğundur.

5) O, həmçinin az çirklənmiş camaşırlar üçün sürətli yuma sikli kimi də uyğundur.

16. CƏLD TƏLİMAT

16.1 Gündəlik istifadə

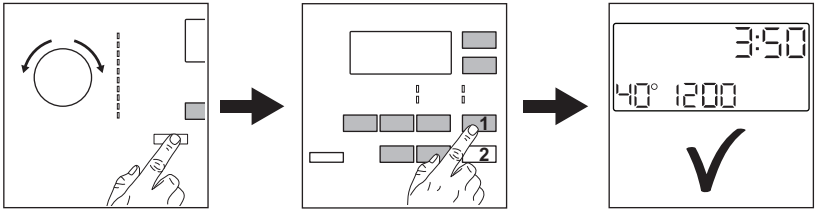

Ştepsel çəngəlini elektrik cərəyanına daxil edin.

Su kranını açın.

Camaşırı doldurun.

Yuyucu tozu və digər təmizləyici vasitəni yuyucu vasitə dispenserinin müvafiq bölməsinə doldurun.

1. Avadanlığı işə salmaq üçün Yandırma/ Söndürmə düyməsinə basın. Lazımi proqramı işə salmaq üçün proqram siferblatını çevirin.
2. Uyğun sensor düymələrə basmaqla, lazımi seçimləri edin.
3. Proqramı işə salmaq üçün **İşəsalma/ Fasilə** ▷‖ düyməsinə toxunun.

Proqramın sonunda camaşırı çıxarın.

16.2 Drenaj nasosunun süzgəcinin təmizlənməsi

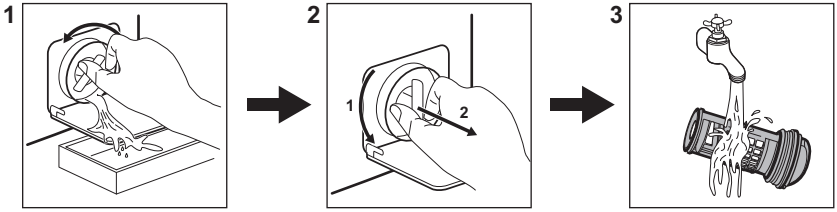

Süzgəci müntəzəm olaraq və, xüsusilə, ekranda E20 həyəcan siqnalı yaranarsa, təmizləyin.

16.3 Proqramlar

Proqramlar	Yük	Məhsul təsviri
Eco 40-60 1)	6.0 kq	Ağ və rəngli pambıq. Adi çirklənmiş paltarlar.
Cottons	6.0 kq	Ağ pambıq və rəngli pambıq.
Synthetics	3.0 kq	Sintetik və ya qarışıq tərkibli çamaşırlar.
Delicates	1.0 kq	Akril, viskoz, poliester növlü incə parçalar.
Wool/Silk	1.0 kq	Maşınla yuyula bilən yun, əllə yuyulan yun və zərif parçalar.
20 min. - 3kg	3.0 kq	Sintetik və qarışıq tərkibli parça. Az çirkli və fərahlandırılması nəzərdə tutulan geyim.
Easy Iron	3.0 kq	İncə yuma tələb edən sintetik parçalar.
Downing Jackets	2.0 kq	Vahid sintetik ədyal, astarlı paltarlar, yorğanlar, qaz tüklü sırıma gödəkçələr.
Outdoor	1.5 kq **2)** 1.0 kq **3)**	Müasir çöl idmanı geyimləri.

Proqramlar	Yük	Məhsul təsviri
Denim	1.5 kq	Jeans paltar və trikotaj əşyalar.

1) Aİ Komissiyasının 2019/2023 saylı təlimatına əsasən, bu proqram 40°C-də 40°C və ya 60°C-də yuyula bilən kimi elan edilmiş normal çirklənmiş pambıq tərkibli paltarları bir sikldə birlikdə yumağa imkan verir.

Camaşırda əldə edilmiş temperatur, proqramın müddəti və digər məlumatlar üçün "İstehlak dəyərləri" bölməsinə baxın.
Enerji sərfiyyatı baxımından ən səmərəli proqramlar ümumiyyətlə daha aşağı temperaturda və daha uzun müddətdə işləyən proqramlardır.

2) Yuma proqramı.

3) Yuma proqramı və suya davamlılıq fazası

Cihazın hər bir proqram üçün göstərilən maksimum tutuma qədər yüklənməsi enerji və su istehlakını azaltmağa kömək edir.

Yuma proqramları üçün uyğun yuyucu vasitələr

Proqram	Universal yuyucu toz[1)]	Universal maye	Rəngli çamaşırlar üçün maye	Zərif yun məhsulları	Xüsusi
Eco 40-60	▲	▲	▲	--	--
Cottons	▲	▲	▲	--	--
Synthetics	▲	▲	▲	--	--
Delicates	--	--	--	▲	▲
Wool/Silk	--	--	--	▲	▲
20 min. - 3kg	--	▲	▲	--	--
Easy Iron	▲	▲	▲	--	--
Downing Jackets	--	--	--	▲	▲
Outdoor	--	--	--	▲	▲
Denim	--	--	▲	▲	▲

1) 60 °C-dən yuxarı temperaturda toz yuyucu vasitənin istifadəsi tövsiyə olunur.

▲ = Tövsiyə olunur

-- = Tövsiyə olunmur

16.4 Yuyucu vasitənin növü və miqdarı.

- Yalnız paltaryuyan maşınlar üçün xüsusi olaraq istehsal edilmiş yuyucu vasitələrdən və digər təmizləyici vasitələrdən istifadə edin. Əvvəlcə bu ümumi qaydalara əməl edin:
  – zəriflər parçalar istisna olmaqla, bütün növ parçalar üçün toz yuyucu vasitələr (həmçinin tabletlər və tək istifadəlik yuyucu vasitələr). Ağlar və camaşırın təmizlənməsi üçün tərkibində ağardıcı olan toz şəkilli yuyucu vasitələrə üstünlük verilir,

– bütün növ parçalar və ya xüsusi olaraq yalnız yun parçalar üçün nəzərdə tutulmuş və aşağı temperaturlu yuma proqramlarında (maks. 60°C) istifadə edilməsi məqsədə uyğun hesab edilən yuyucu mayelər (həmçinin tək istifadəlik yuyucu vasitələr).
- Müxtəlif növ yuyucu vasitələri bir-birinə qatmayın.
- Aşağıdakı hallarda daha az yuyucu vasitə istifadə edin:
  – az paltar yuduğunuz zaman,
  – camaşır az çirklənibsə,
  – yuyulma zamanı çox miqdarda köpük varsa.
- Tablet və kapsul yuyucu vasitələrdən istifadə edərkən onları həmişə yuyucu vasitə dispenserinə deyil, barabanın içərisinə əlavə edin və istehsalçının tövsiyələrinə əməl edin .

Yetərsiz miqdarda yuyucu vasitə aşağıdakılara səbəb ola bilər:
- qeyri-qənaətbəxş yuma nəticələri,
- camaşırın boz rəngə çevrilməsi,
- yağlı paltarlar,
- cihazda kiflənmə.

Həddindən artıq miqdarda yuyucu vasitə aşağıdakılara səbəb ola bilər:
- köpüyün əmələ gəlməsi,
- yuma effektinin azalması,
- qeyri-kafi yaxalama,
- ətraf mühitə daha böyük təsir.

16.5 Dövri təmizlik qrafiki

Dövri təmizlik cihazınızın ömrünü uzatmağa kömək edir.

Hər bir dövrədən sonra hava sirkulyasiyasını təmin etmək və maşının içərisindəki nəmi qurutmaq üçün qapını və yuyucu vasitə dozatorunu azacıq aralı saxlayın.

Əgər cihaz uzun müddət istifadə edilmirsə: su kranını bağlayın və cihazı elektrik şəbəkədən ayırın.

Dövri təmizləmə üzrə göstərici cədvəli:

Ərpin təmizlənməsi	İldə iki dəfə
Proflaktik yuma	Ayda bir dəfə
Qapı rezinini təmizləyin	Hər iki aydan bir
Barabanı təmizləyin	Hər iki aydan bir
Yuyucu vasitə dispenserini təmizləyin	Hər iki aydan bir
Giriş şlanqını və klapan filtrini təmizləyin	İldə iki dəfə

Barabanı müntəzəm yoxlayaraq, ərpin yığılmasını yoxlayın. Vaxtaşırı boş baraban və ərp təmizləyici məhsulla bir dövrə yerinə yetirilməsini tövsiyə edirik.

Xarici obyektlərin çıxarılması

ⓘ

Sikli işə salmazdan əvvəl ciblərin boş olduğundan və bütün boş elementlərin bağlandığından əmin olun.

Qapı rezinində, giriş şlanqı filtrində və barabanda tapa biləcəyiniz hər hansı yad cismləri (metal sıxac, düymələr, sikkələr və s.) çıxarın. Zəruri hallarda, Səlahiyyətli Xidmət Mərkəzinə müraciət edin.

Qapı sıxlaşdırıcısı
Bu avadanlıq **özünü təmizləyən drenaj sistemi** ilə təchiz edilmişdir və paltarlardan düşən yüngül lif parçalarının su ilə elə axmasına imkan verir. Araqatı müntəzəm olaraq yoxlayın və lazım gələrsə, aşağıdakı diaqramda təsvir olunduğu qaydada təmizləyin. Siklin sonunda sikkələr, düymələr, digər kiçik əşyalar çıxarıla bilər.

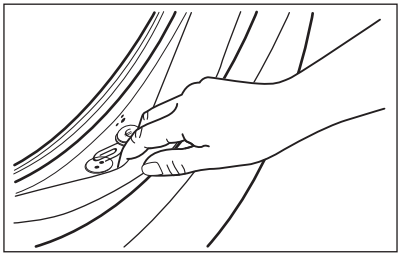

Ehtiyac yarandıqda, rezinin səthini cızmadan ammonyak krem təmizləyici vasitə ilə təmizləyin.

Lazım gələrsə, filtr yuvasından tükləri və qalıqları çıxarın.

17. ƏTRAF MÜHİTLƏ BAĞLİ QAYĞİLAR

♲ simvolu olan materialları təkrar emal edin. Təkrar emal etmək üçün qablaşdırmanı, tətbiqi mümkün qablara qoyun. Ətraf mühiti, insan sağlamlığını qorumağa və elektrik və elektron ev avadanlığı tullantılarının təkrar emalına kömək edin. simvolu olan ev avadanlıqlarını ev zibili ilə birlikdə atmayın. Məhsulu öz yerli emal zavodunuza qaytarın və ya öz bələdiyyəniz ilə əlaqə saxlayın.

Tere tulemast AEG kasutajate hulka! Aitäh, et valisite meie seadme.

Jätkusuutlikkuse huvides vähendame paberkandjal materjalide osakaalu ja pakume kasutusjuhendeid veebis. Oma kasutusjuhendi leiate aadressilt **aeg.com/manuals**

Nõuandeid, brošüüre, tõrkeotsingu, remondi- ja hooldusteavet leiate aadressilt **aeg.com/support**

Ostke oma seadmele lisaseadmeid, tarvikuid ja originaalvaruosi aadressilt **aeg.com/shop**

Jäetakse õigus teha muutusi.

SISUKORD

1. OHUTUSTEAVE..... 43
2. OHUTUSJUHISED..... 45
3. TOOTE KIRJELDUS..... 47
4. TEHNILISED ANDMED..... 48
5. PAIGALDAMINE..... 49
6. JUHTPANEEL..... 53
7. VALIKUKETAS JA NUPUD..... 55
8. PROGRAMMID..... 57
9. SEADED..... 61
10. ENNE ESMAKORDSET KASUTAMIST..... 62
11. IGAPÄEVANE KASUTAMINE..... 63
12. VIHJEID JA NÄPUNÄITEID..... 68
13. PUHASTUS JA HOOLDUS..... 69
14. TÕRKEOTSING 75
15. TARBIMISVÄÄRTUSED..... 77
16. KIIRJUHEND..... 78
17. JÄÄTMEKÄITLUS..... 81

1. ⚠ OHUTUSTEAVE

Enne seadme paigaldamist ja kasutamist lugege kaasasolev juhend tähelepanelikult läbi.
Tootja ei vastuta kehavigastuste ega varalise kahju eest, mis on tingitud paigaldus- või kasutusnõuete eiramisest. Hoidke kasutusjuhendit kindlas ja kättesaadavas kohas, et saaksite seda vajadusel vaadata.

1.1 Laste ja haavatavate inimeste turvalisus

- Vähemalt 8-aastased ja vanemad lapsed ning piiratud füüsiliste, sensoorsete või vaimsete võimete või väheste kogemuste ja teadmistega isikud tohivad seda seadet kasutada järelevalve all või kui neid on õpetatud seadet ohutul viisil kasutama ja mõistma kaasnevaid ohte.
- Lapsed vanuses 3 kuni 8 aastat ning raske või keerulise puudega isikud tuleks hoida seadmest eemal, kui neil ei saa pidevalt silma peal hoida.
- Alla 3-aastased lapsed tuleks seadmest eemal hoida, kui täiskasvanu nende tegevust ei jälgi.
- Tuleb jälgida, et lapsed seadmega ei mängiks.
- Hoidke pakendimaterjal lastele kättesaamatus kohas ja kõrvaldage see nõuetekohaselt.
- Hoidke pesuained lastele kättesaamatuna.
- Hoidke lapsed ja lemmikloomad seadmest eemal, kui selle uks on lahti.
- Kui seadmel on olemas laste ohutusseade, tuleks see sisse lülitada.
- Lapsed ei tohi ilma järelvalveta seadet puhastada ega hooldustoiminguid läbi viia.

1.2 Üldine ohutus

- See seade on ette nähtud ainult koduse masinpestava pesu pesemiseks.
- See seade on ettenähtud kasutamiseks kodumajapidamise siseruumides.
- Seda seadet võib kasutada kontorites, hotellide külalistetubades, hommikusöögiga külalistetubades, talumajapidamistes ja muudes sarnastes majutusruumides, kui selline kasutamine ei ületa (keskmist) kodumajapidamise kasutuskoormust.
- Ärge muutke seadme tehnilisi omadusi.
- Seadme maksimaalne pesukogus on 6.0 kg. Ärge ületage igale pesuprogrammile ette nähtud maksimumkogust (vt jaotist "Programmid").

- Kasutatav veesurve veevarustuse ühenduskoha sisenemispunktis peab olema vahemikus 0,5 bar (0,05 MPa) kuni 10 bar (1,0 MPa).
- Põhjal olevaid ventilatsiooniavasid ei tohi vaipkatte, mati või muu taolise materjaliga tõkestada.
- Seadme veevarustusega ühendamisel tuleb kasutada uusi kaasasolevaid voolikukomplekte või volitatud hoolduskeskusest saadud uusi voolikukomplekte.
- Vanu voolikukomplekte ei tohi kasutada.
- Kui toitejuhe on vigastatud, laske see elektriohutuse tagamiseks välja vahetada tootja, selle volitatud hoolduskeskuse või vastavat kvalifikatsiooni omava isiku poolt.
- Enne mistahes hooldust lülitage seade välja ja eemaldage toitepistik pistikupesast.
- Ärge kasutage seadme puhastamiseks kõrgsurve vee- ega aurupihustit.
- Puhastage seadet niiske lapiga. Kasutage ainult neutraalseid pesuaineid. Ärge kasutage abrasiivseid vahendeid, küürimiskäsnu, lahusteid ega metallesemeid.

2. OHUTUSJUHISED

2.1 Paigaldamine

ⓘ

Paigaldamisel tuleb järgida kehtivaid kohalikke eeskirju.

- Eemaldage kogu pakend ja transpordipoldid, sealhulgas kummihari koos plastist vahepuksiga.
- Pange transpordipoldid kindlasse kohta hoiule. Kui seadet tahetakse teise kohta viia, tuleb transpordipolte kasutada trumli paigalekinnitamiseks, et vältida seadme kahjustamist.
- Kuna seade on raske, olge selle liigutamisel ettevaatlik. Kasutage töökindaid ja kinnisi jalanõusid.
- Järgige seadmega kaasasolevaid paigaldusjuhiseid.
- Kahjustatud seadet ei tohi paigaldada ega kasutada.
- Ärge paigutage seadet kohta, kus temperatuur jääb alla 0 °C või kohta, kus see puutub kokku välisõhuga.
- Seadme alla jääv põrand peab olema sile, stabiilne, kuumakindel ja puhas.
- Veenduge, et seadme ja põranda vahel oleks tagatud õhuringlus.
- Kui te seadme püsivalt oma kohale asetate, jälgige loodi kasutades, et see oleks täiesti rõhtsalt. Vastasel juhul tõstke või langetage tugijalgu.
- Ärge paigaldage seadet põrandas oleva äravoolukoha peale.
- Ärge pritsige seadmele vett ega laske sel kokku puutuda liigse niiskusega.
- Ärge paigaldage seadet kohta, kus selle ust ei saa täielikult avada.

- Ärge asetage seadme alla võimaliku lekkevee kogumiseks anumaid. Sobivate tarvikute kohta saate lisateavet volitatud teeninduskeskusest.

2.2 Elektriühendus

⚠ **HOIATUS!**

Tulekahju- ja elektrilöögioht.

- HOIATUS: See seade on ette nähtud paigaldamiseks/ühendamiseks hoone maandatud ühendusega.
- Kasutage alati nõuetekohaselt paigaldatud elektriohutut pistikupesa.
- Kontrollige, kas andmeplaadil olevad elektriandmed vastavad teie kohaliku vooluvõrgu näitajatele.
- Ärge kasutage mitmikpistikuid ega pikenduskaableid.
- Veenduge, et te ei vigastaks toitepistikut ega -juhet. Kui seadme toitekaabel tuleb välja vahetada, siis pöörduge meie hoolduskeskusse.
- Ühendage toitepistik seinakontakti alles pärast paigalduse lõpuleviimist. Veenduge, et pärast paigaldamist säilib juurdepääs toitepistikule.
- Ärge katsuge toitejuhet ega toitepistikut märgade kätega.
- Seadet vooluvõrgust eemaldades ärge tõmmake toitekaablist. Võtke alati kinni pistikust.

2.3 Veeühendus

- Sissetuleva vee temperatuur ei tohi ületada 25 °C.
- Vältige veevoolikute kahjustamist.
- Enne ühendamist uute või pikalt kasutamata torudega või pärast parandustöid või uute seadeldiste (nt veemõõdikute) paigaldamist laske veel mõnda aega voolata, kuni see on puhas ja selge.
- Seadme esmakordsel kasutamisel ja pärast seda kontrollige, ega kuskil pole lekkeid.
- Ärge kasutage pikendusvoolikut, kui sisselaskevoolik on liiga lühike. Sisselaskevooliku asendamiseks pöörduge volitatud teeninduskeskuse poole.
- Seadme lahtipakkimisel on võimalik, et vesi voolab tühjendusvoolikust välja. Selle põhjuseks on tehases läbi viidud seadme testimine koos veega.
- Tühjendusvoolikut saate pikendada maksimaalselt 400 cm-ni. Teise tühjendusvooliku ja pikenduse saamiseks pöörduge volitatud teeninduskeskusesse.
- Pärast paigaldamist veenduge, et on tagatud juurdepääs kraanile.

2.4 Kasutamine

⚠ **HOIATUS!**

Vigastuse, elektrilöögi, tulekahju, põletuste või seadme kahjustamise oht!

- Järgige pesuainepakendil toodud ohutusjuhiseid.
- Ärge pange tuleohtlikke või tuleohtliku ainega märgunud esemeid seadmesse, selle lähedusse ega peale.
- Ärge peske masinas riideesemeid, mis on õlised, rasvased või määrdeainetega määrdunud. See võib kahjustada seadme kummiosi. Enne masinasse panekut tuleks selliseid esemeid eelnevalt käsitsi pesta.
- Seadme plast- ja kummiosade kahjustamise vältimiseks hoiduge pesuparfüümide kasutamisest.
- Ärge puudutage klaasust, kui programm töötab. Klaas võib minna kuumaks.
- Kõik metallist esemed peavad olema riiete küljest eemaldatud.

2.5 Hooldus

- Seadme parandamiseks võtke ühendust volitatud teeninduskeskusega. Kasutage ainult originaalvaruosi.
- Pidage meeles, et kui olete parandanud seadet ise või lasknud seda teha ebapädeval isikul, võib see kahjustada seadme ohutust ja muuta garantii kehtetuks.
- Pärast mudeli tootmise lõpetamist on vähemalt 10 aasta jooksul saadaval järgmised tagavaraosad: mootorid ja mootoriharjad, mootori ja trumli ülekandesüsteem, pumbad, amortisaatorid ja vedrud, pesutrummel, trumliraam ja vastavad kuullaagrid, kütteseadmed ja kuumutuselemendid, sh soojuspumbad, torud ja nende juurde kuuluvad tarvikud,

sealhulgas voolikud, ventiilid, filtrid ja veesulgurid, trükkplaadid, elektroonilised kuvarid, survelülitid, termostaadid ja andurid, tarkvara ja püsivara, sealhulgas seadistatud tarkvara, uks, uksehing ja -tihendid, muud tihendid, ukse lukumehhanism, plastikust lisatarvikud, näiteks pesuainejaoturid. Kestus võib teie riigis olla pikem. Lisateabe saamiseks vaadake meie veebisaiti.
- Pidage meeles, et mõned varuosad on saadaval ainult ametlikele parandajatele ning et mõned varuosad ei pruugi kõigile mudelitele sobida.
- Teave selles seadmes olevate lampide ja eraldi müüdavate varulampide kohta: Need lambid taluvad ka koduste majapidamisseadmete äärmuslikumaid tingimusi, näiteks temperatuuri, vibratsiooni, niiskust või on mõeldud edastama infot seadme tööoleku kohta. Need pole mõeldud kasutamiseks muudes rakendustes ega sobi ruumide valgustamiseks.

2.6 Jäätmekäitlus

⚠ **HOIATUS!**

Vigastus- või lämbumisoht.

- Eemaldage seade vooluvõrgust ja veevarustusest.
- Lõigake elektrijuhe seadme lähedalt läbi ja visake ära.
- Eemaldage uksekäepide, et vältida laste või lemmikloomade seadmesse lõksujäämist.
- Seadme äraviskamisel tuleb järgida elektri- ja elektrooniliste jäätmete kõrvaldamise (WEEE) kohalikke eeskirju.

3. TOOTE KIRJELDUS

3.1 Erifunktsioonid

Teie uus pesumasin vastab kõigile kaasaegsetele nõuetele madala vee, energia ja pesuaine tõhusa tarbimise ja kasutamise ning riiete õige hoolduse osas.

- **ProSense-tehnoloogia** tuvastab 30 sekundi jooksul pesukoguse ja valib programmi kestuse. Pesuprogramm kohandatakse vastavalt pesu kogusele ja kanga tüübile, kulutades aega, energiat ja vett täpselt niipalju kui tarvis.
- Tänu **Soft Plus-valikule** suunatakse pesupehmendi pesule ühtlaselt ja põhjalikult, tagades sel moel riiete täiusliku pehmuse.

3.2 Seadme ülevaade

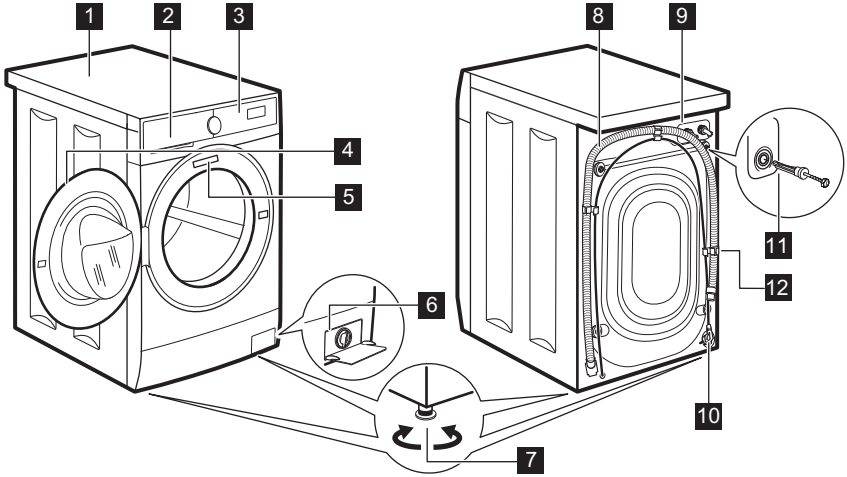

1 Tööpind
2 Pesuaine jaotur
3 Juhtpaneel
4 Ukse käepide
5 Andmesilt
6 Tühjenduspumba filter
7 Jalad seadme loodimiseks
8 Tühjendusvoolik
9 Sisselaskevooliku ühendus
10 Toitekaabel
11 Transpordipoldid
12 Voolikutugi

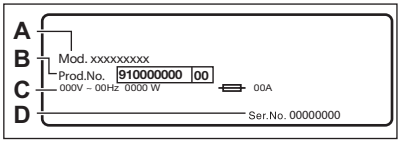

Andmesilt sisaldab mudeli nimetust (**A**) , tootenumbrit (**B**), elektrinäitajaid (**C**) ja seerianumbrit (**D**).

4. TEHNILISED ANDMED

Mõõdud	Laius/ kõrgus/ kogusügavus	59.5 cm / 84.3 cm / 41.6 cm
Elektriühendus	Pinge Koguvõimsus Kaitse Sagedus	230 V 1900 W 10 A 50 Hz
Kaitsetase tahkete osakeste ja niiskuse juurdepääsu eest on tagatud kaitsekattega, välja arvatud juhtudel, kus madalpingeseadmel puudub kaitse niiskuse eest		IPX4

Veesurve	Minimaalne Maksimaalne	0,5 bar (0,05 MPa) 10 bar (1,0 MPa)
Veevarustus 1)		Külm vesi
Maksimumkogus	Cotton (Puuvillane)	6.0 kg

1) Ühendage vee sisselaskevoolik 3/4" keermega kraani külge.

5. PAIGALDAMINE

⚠ **HOIATUS!**

Vt ohutust käsitlevaid peatükke.

5.1 Lahtipakkimine

1. Eemaldage kattekile. Vajadusel kasutage lõikurit.

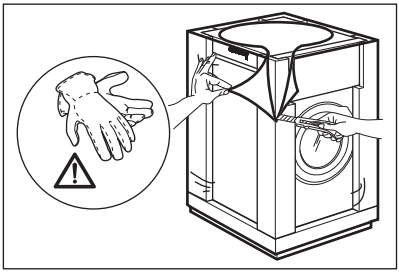

2. Eemaldage pappkate ja pakkematerjalid.

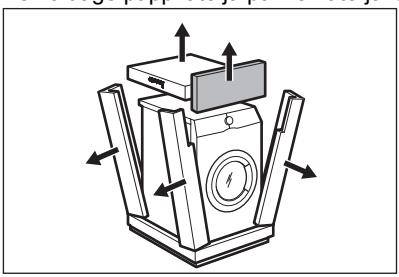

3. Avage uks. Eemaldage trumlist kõik esemed.

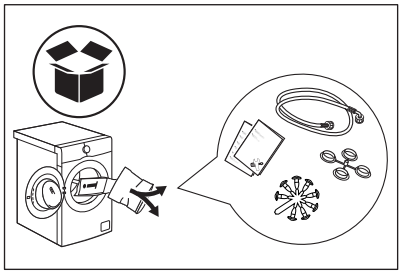

4. Pange nurgaelement põrandale seadme taha. Pange seade ettevaatlikult tagaküljele pikali.

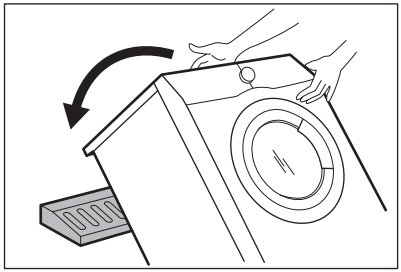

5. Eemaldage põhja alt kaitse.

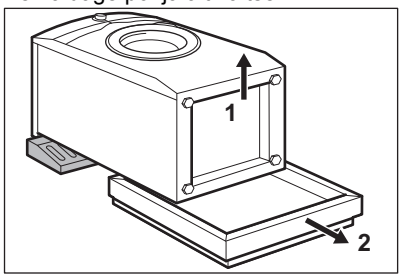

6. Pange seade uuesti püstisesse asendisse. Eemaldage toitekaabel ja

tühjendusvoolik vooliku hoidikute küljest.

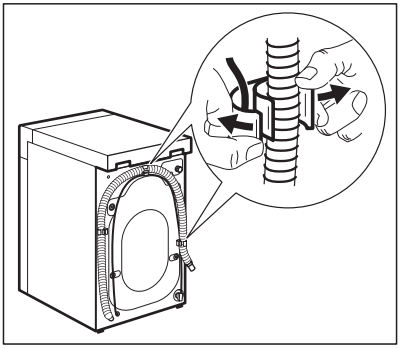

⚠ **HOIATUS!**

On näha, et vesi voolab tühjendusvoolikust välja. See on tingitud asjaolust, et seadet on tehases testitud.

7. Eemaldage neli transpordipolti ja tõmmake välja plastikust vahepuksid.

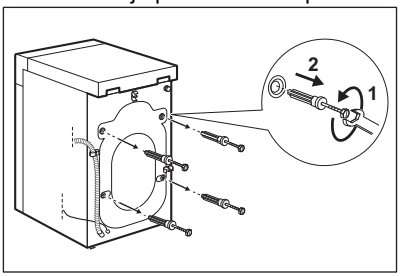

8. Pange aukudesse plastikkorgid, mille leiate kasutusjuhendiga kaasnenud kotist.

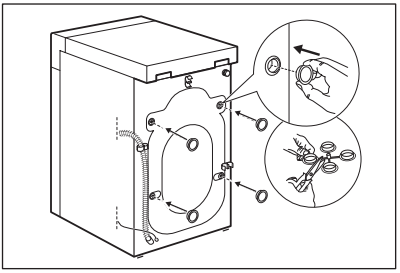

ⓘ

Soovitame pakendi ja transpordipoldid võimaliku hilisema transportimise tarbeks alles hoida.

5.2 Kohaleasetamine ja loodimine

Reguleerige seadme asendit, et vältida vibratsiooni, müra ja liikumist seadme töötamise ajal.

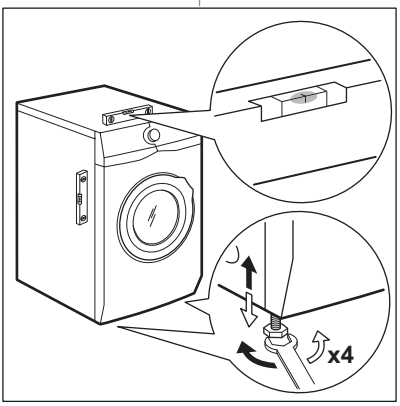

1. Paigaldage seade siledale kõvale põrandale. Seade peab olema loodis ja stabiilne. Kontrollige, et masin ei puutuks vastu seina või köögikappe ja veenduge,

et õhk saaks seadme ümber vabalt liikuda.

2. Loodimiseks keerake jalgu. Kõik tugijalad peavad olema tugevalt vastu põrandat.

> ⚠ **HOIATUS!**
>
> Ärge asetage loodimise eesmärgil seadme jalgade alla pappi, puitu või sarnaseid materjale.

5.3 Sisselaskevoolikud

1. Vajadusel ühendage vee sisselaskevoolik seadme tagaküljele. Tavaliselt on see juba tehases paigaldatud.

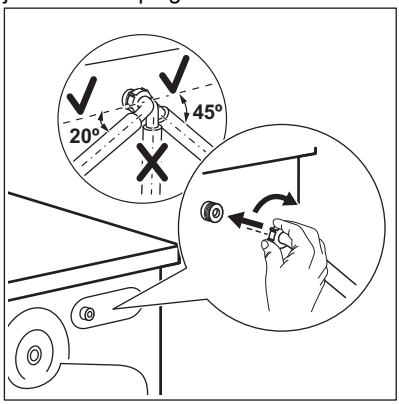

2. Paigutage vasakule või paremale, sõltuvalt kraani asukohast. Sisselaskevoolik ei tohi asetseda vertikaalasendis.
3. Vajaduse korral lõdvendage rõngasmutrit, et seada õigesse asendisse.
4. Ühendage vee sisselaskevoolik 3/4" keermega külmaveekraani külge.

Mõned mudelid võivad sisaldada vee sulgemisseadmega sisselaskevoolikut. See seade hoiab ära veelekked vooliku loomuliku vananemise tõttu. Aknas olev sektor näitab seda viga A. Selle ilmnemisel sulgege veekraan ja võtke vooliku asendamiseks ühendust volitatud teeninduskeskusega.

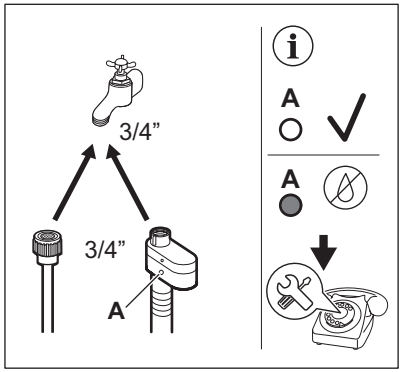

> ⚠ **HOIATUS!**
>
> Sissetuleva vee temperatuur ei tohi ületada 25 °C.

> ⚠ **ETTEVAATUST!**
>
> Veenduge, et ühenduskohtades ei ole lekkeid.

> ⓘ
>
> Ärge kasutage pikendusvoolikut, kui sisselaskevoolik on liiga lühike. Sisselaskevooliku asendamisega seotud teabe saamiseks pöörduge teeninduskeskuse poole.

5.4 Vee äravool

Tühjendusvoolik peaks asetsema kõrgusel mitte alla 60 cm ja mitte üle 100 cm põrandapinnast.

> ⓘ
>
> Tühjendusvoolikut saate pikendada maksimaalselt 400 cm-ni. Muu tühjendusvooliku ja pikenduse ostmiseks pöörduge volitatud hoolduskeskusesse.

Tühjendusvooliku saab ühendada erinevatel viisidel:

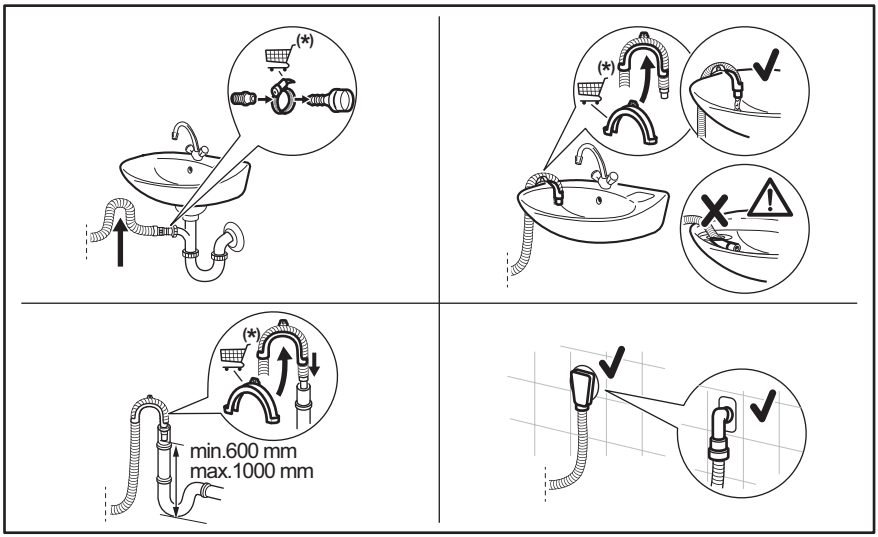

(*) Võidakse muuta ilma ette teatamata.

- Ühendage tühjendusvoolik äravoolutoruga ja kinnitage see klambriga.
- Pange voolik otse sisseehitatud tühjendustorusse ruumi seinal ja kinnitage see klambriga.
- Ilma plastikust voolikujuhikuta, kraani äravoolutorusse - paigaldage tühjendusvoolik äravoolutoru külge ja kinnitage klambriga.
- Ventilatsiooniavaga püstiktorusse – sisestage tühjendusvoolik otse äravoolutorusse või püstikutorusse.
- Tühjendusvooliku saab painutada U-kujuliseks ja asetada ümber plastjuhiku. Valamu serval – kinnitage juhik veekraanile või seinale.

ⓘ

Veenduge, et tühjendusvoolik moodustab silmuse, mis takistab osakeste liikumist seadmest valamusse.

ⓘ

Veenduge, et plastikust juhik ei liigu, kui seadet tühjendatakse, ja et tühjendusvooliku otsa ei ole vette lükatud. Seadmesse võib tekkida musta vee tagasivool.
Ostke tarvikuid volitatud tarnijalt.

ⓘ

Tühjendusvooliku ots peab alati olema ventileeritud, s.t et tühjendustoru sisediameeter (min 38 mm - min. 1.5") peab olema tühjendusvooliku välisdiameetrist suurem.

5.5 Elektriühendus

Kui paigaldustööd on lõpetatud, võite toitejuhtme seinakontakti ühendada.

Nõutavad elektrivõrgu parameetrid leiate andmesildilt ja jaotisest „Tehnilised andmed“. Veenduge, et need vastavad teie toitevõrgu näitajatele.

Kontrollige, kas teie kodune elektrivõrk suudab maksimumkoormusele vastu pidada

ning arvestage ka muude kasutusel olevate seadmetega.

Ühendage seade maandusklemmiga seinakontakti.

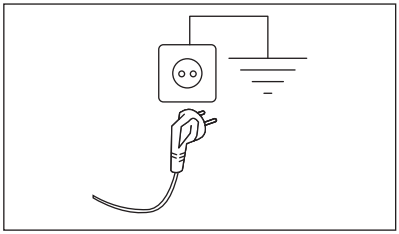

Pärast seadme paigaldamist tuleb tagada hõlbus juurdepääs toitekaablile.

Seadmega seotud elektritööde läbiviimiseks pöörduge meie volitatud teeninduskeskusse.

Tootja ei võta mingisugust vastutust kahjustuste või vigastuste eest, mis on põhjustatud eelnimetatud ettevaatusabinõu eiramisest.

6. JUHTPANEEL

6.1 Juhtpaneeli kirjeldus

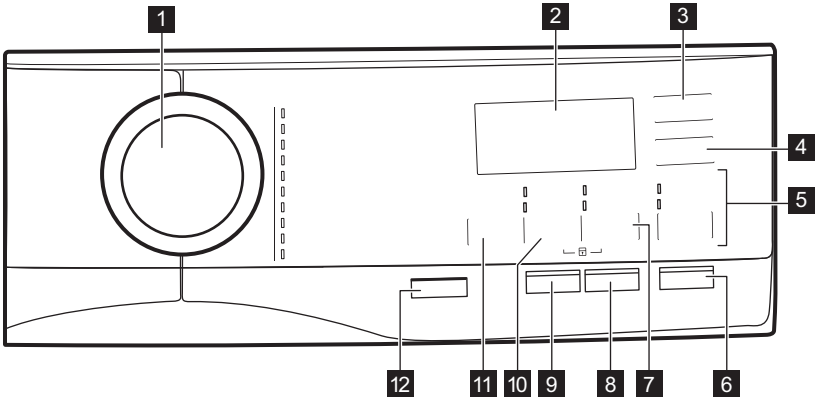

1 Programminupp

2 Ekraan

3 Viitkäivitus puutenupp

4 Ajasääst puutenupp

5 Loputamine puutenupp
- Lisaloputus funktsioon
- Pesutsükli vahelejätmine – Ainult loputamine

6 Start/Paus puutenupp

7 Plekieemaldus/eelpesu puutenupp
- Plekid funktsioon
- Eelpesu funktsioon

8 Allergiavastase valiku puutenupp (Allergiavastane)

9 Soft Plus puutenupp

10 Tsentrifuugimine puutenupp
- Tsüklite vahelejätmine – Ainult tühjendus
- Tsüklite vahelejätmine – Ainult tsentrifuugimine

11 Temperatuur puutenupp

12 Sees/Väljas surunupp

6.2 Ekraan

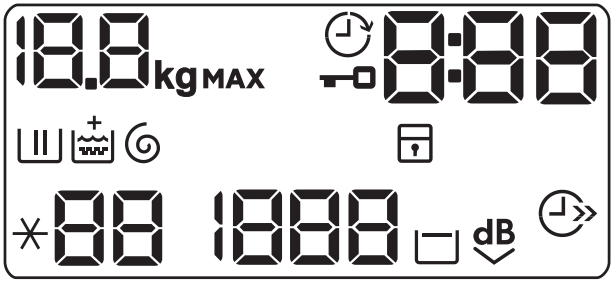

0.0 kg MAX	Maksimaalse pesukoguse indikaator. Ikoon kg vilgub programmi arvestusliku aja kuvamisel (vt jaotist "Pesukoguse tuvastamine PROSENSE'iga".
	Viitkäivituse indikaator.
	Lukustatud ukse indikaator.
0:00	Digitaalne indikaator võib näidata: • Programmi kestust (nt 2:40). • Viitkäivituse aega (nt 30' või 2h). • Tsükli lõppu (0). • Alarmikood (nt E20). • Seadme kogu töötundide arvu näit. Lisateavet leiate jaotise „Seaded” alalõigust „Töötundide loendur”.
	Pesufaasi indikaator: see vilgub eelpesu- ja pesufaasi ajal.
	Loputusfaasi indikaator: see vilgub loputusfaasi ajal.
	Indikaator + kuvatakse, kui püsifunktsioon Lisaloputus on aktiveeritud.
	Tsentrifuugimis- ja tühjendusfaasi indikaator. See vilgub tsentrifuugimis- ja tühjendusfaasi ajal.
	Lapseluku indikaator.
	Ajasäästu indikaator.
88	Temperatuuri indikaator. Indikaator *– – kuvatakse, kui külma vee säte on seatud.
1888	Tsentrifuugimiskiiruse indikaator.
	Loputusvee hoidmise indikaator.
dB	Eriti vaikse programmi indikaator.

7. VALIKUKETAS JA NUPUD

7.1 Sees/Väljas ⏻

Selle nupu vajutamine mõne sekundi jooksul võimaldab seadme sisse või välja lülitada. Seadme sisse- või väljalülitamisel kõlavad kaks erinevat heli.

Kuna ooterežiimi funktsioon lülitab seadme mõnel juhul automaatselt energia kokkuhoidmise nimel välja, tuleb see teil uuesti sisse lülitada.

ⓘ

Vaikimisi valitud programm masina sisselülitamise ajal on alati Eco 40-60 programm, ka pärast ooterežiimist ärkamist.

Täpsemat teavet leiate peatükis Igapäevane kasutamine olevast jaotisest Ooterežiim.

7.2 Sissejuhatus

ⓘ

Valikuid/funktsioone ei saa kõigi pesuprogrammidega valida. Kontrollige valikute/funktsioonide ja programmide omavahelist sobivust jaotisest "Programmitabel". Valikud/funktsioonid võivad ka teineteist välistada; sel juhul ei lase seade omavahel mittesobivaid valikuid/funktsioone valida.
Jälgige, et ekraan ja puutenupud oleksid alati puhtad ja kuivad.

7.3 Temperatuur 🌡

Pesuprogrammi valimisel soovitab seade automaatselt vaiketemperatuuri.

Puudutage järjest seda nuppu, kuni ekraanile ilmub soovitud temperatuuri näit.

Kui ekraanil kuvatakse indikaatorid ✳ ja **– –**, ei kuumuta seade vett.

7.4 Tsentrifuugimine ⊛

Programmi valimisel valib seade automaatselt maksimaalse pöörlemiskiiruse.

Puudutage seda nuppu korduvalt, et:

- **Pöörlemiskiiruse muutmine.**

ⓘ

Ekraanil kuvatakse ainult programmi puhul saadaolevad tsentrifuugimiskiirused.

- **Funktsiooni Loputusvee hoidmine sisselülitamine.**
  Lõputsentrifuugimist ei teostata. Viimane loputusvesi jäetakse trumlisse, et riided ei kortsuks. Pesuprogrammi lõpus jääb vesi trumlisse.
  Ekraanil kuvatakse ▭ indikaator. Uks jääb lukustatuks ja trummel pöörleb regulaarselt, et vältida riiete kortsumist. Ukse avamiseks tuleb enne trummel veest tühjendada.
  Puudutades nuppu Start/Paus, teostab seade tsentrifuugimistsükli ja laseb vee välja.

ⓘ

Umbes 18 tunni pärast väljutab seade automaatselt trumlist vee.

- **Lülitada sisse eriti vaikse valik.**
  Vahepealne ja lõputsentrifuugimine teostatakse õrnemalt ja programm lõpeb trumlisse jäetava veega. Nii vähendatakse esemete kortsumist.
  Ekraanil kuvatakse lukustatud ukse indikaator dB. Uks jääb lukustatuks. Trummel pöörleb regulaarselt, et vähendada kortsumist. Ukse avamiseks tuleb enne trummel veest tühjendada.
  Kuna tegemist on väga vaikse programmiga, sobib see kasutamiseks öösel, mil saab kasutada ka odavamat elektrit. Mõne programmi puhul kasutatakse loputamisel rohkem vett.
  Puudutades nuppu Start/Paus, teostab seade ainult tühjendustsükli.

ⓘ

Umbes 18 tunni pärast väljutab seade automaatselt trumlist vee.

- **Valige ainult tühjendusvalik (jättes pesu-, loputus- ja tsentrifuugimistsükli vahele)**: Ainult tühjendus .
  Seade teostab valitud programmi ainsa tühjendustsükli.

  Ekraanil kuvatakse indikaatoreid – –

  (külm), – – – (ilma tsentrifuugimiseta) ja

  .
- **Valige ainult tsentrifuugimisvalik (jättes pesu- ja loputustsükli vahele)**: Ainult tsentrifuugimine.

> ⓘ
> Enne selle funktsiooni seadmist valige riiete jaoks sobiv pesuprogramm. Seade teostab kõige sobivama tsentrifuugimistsükli vastavalt teie riietele (nt tehiskiust esemete puhul valige Synthetics pesuprogramm ja seejärel funktsioon Ainult tsentrifuugimine).

  Seade teostab ainult valitud programmi tühjendustsükli.

  Ekraanil kuvatakse indikaatorit – –

  (külm), tsükli indikaatorit ja tsentrifuugimiskiirust.

7.5 Plekieemaldus/eelpesu

Vajutage järjest seda nuppu, et aktiveerida üks kahest valikust.

Ekraanile ilmub vastav indikaator.

- **Plekid**
  Valige see funktsioon, et lisada programmile plekieemaldustsükkel, kui soovite väga määrdunud ja plekilisi riideid plekieemaldiga töödelda.

  Kallake plekieemaldaja sahtlisse .
  Plekieemaldaja lisatakse pesuprogrammi sobivas faasis.

> ⓘ
> See funktsioon ei ole saadaval, kui temperatuur on madalam kui 40 °C.

- **Eelpesu**
  Kasutage seda funktsiooni pesuprogrammile 30 °C eelpesutsükli lisamiseks.

  See funktsioon sobib tugevasti määrdunud pesu, eeskätt liivaste, tolmuste, mudaste jms riiete puhul.

> ⓘ
> See valik võib pikendada programmi kestust.

> ⓘ
> Neid kahte valikut korraga valida ei saa.

7.6 Soft Plus

Pesupehmendi toime parimaks ärakasutamiseks ja pehmema pesu saamiseks kasutage valikut Soft Plus.

> ⓘ
> See funktsioon pikendab veidi programmi kestust.

7.7 Viitkäivitus

Selle valikuga saate programmi alguse endale sobivamale ajale edasi lükata.

Puudutage järjest nuppu, et valida vajalik viivitusaeg. Aeg suureneb 30-minutiliste sammudega kuni 90 minutini ja alates 2 tunnist kuni 20 tunnini.

Pärast nupu Start/Paus puudutamist kuvatakse ekraanil indikaator ja valitud viivitusaeg ning seade alustab pöördloendust.

7.8 Loputamine

Selle nupuga võite valida ühe järgmistest funktsioonidest:

- Lisaloputus
  Selle funktsiooni puhul lisatakse valitud pesuprogrammile mõned loputustsüklid. Kasutage seda programmi, kui kellelgi lähikondlastest on pesuainete suhtes allergia või kui asute pehme veega piirkonnas.

> ⓘ
> See funktsioon pikendab veidi programmi kestust.

- Pesutsükli vahelejätmine – Ainult loputamine

Seade läbib ainult valitud programmi loputus-, tsentrifuugimis- ja tühjendustsükli.

Süttib vastava puutenupu kohal asuv indikaator.

7.9 Ajasääst

Selle valiku abil saate pesuprogrammi kestust vähendada.

- Tavalise või kerge määrdumisastmega pesu puhul on soovitatav programmi pikkust lühendada. Programmi kestuse lühendamiseks puudutage nuppu **üks kord**.
- Kui pesukogus on väiksem, puudutage kiirprogrammi valimiseks nuppu **kaks korda**.

Ekraanile ilmub indikaator .

7.10 Start/Paus

Seadme käivitamiseks, peatamiseks või käimasoleva programmi katkestamiseks puudutage nuppu Start/Paus.

8. PROGRAMMID

8.1 Programmitabel

Pesuprogrammid

Programm	Programmi kirjeldus
Pesuprogrammid	
Eco 40-60	**Valge puuvillane ja värvikindel puuvillane**. Tavaliselt määrdunud esemed. Energiatarve väheneb ja pesuprogrammi aeg pikeneb, tagades sel viisil head pesutulemused.
Cottons	**Valge puuvillane ja värviline puuvillane**. Tavalise, tugeva või kerge määrdumisega esemed.
Synthetics	**Sünteetilised või segakangast esemed.**. Tavaliselt määrdunud esemed.
Delicates	**Õrnad kangad nagu akrüül, viskoos, polüester ja muud õrnpesu eeldavad segakangad**. Tavaliselt või kergelt määrdunud esemed.
Wool/Silk	**Masinaga pestav vill, käsitsi pestav vill ja muud kangad,** millel on hooldussümbol „käsipesu“.[1].
20 min. - 3kg	**Puuvillased ja tehiskiust esemed**, mis on kergelt määrdunud või kantud vaid üks kord.
Easy Iron	**Õrna pesu vajavad tehiskiust esemed**. Tavaline ja kerge määrdumine.[2]
Downing Jackets	Eriprogramm ühele **sulejopele, sünteetilisele tekile, suletekile, voodikattele** jms.

Programm	Programmi kirjeldus
Outdoor	ⓘ Ärge kasutage pesupehmendajat ning vaadake ega pesuainelahtris pole pesupehmendaja jääke. **Pealis-, tehniliste, spordiriiete ning veekindlate, õhku läbilaskvate ja eemaldatava fliis- või sisevoodriga tuulejakkide kuivatamiseks**. Soovitatav pesukogus on 1.5 kg. Programmi võib kasutada ka materjali vetthülgavate omaduste taastamiseks riiete puhul, millel on spetsiaalne vett tõrjuv pealiskiht. Vetthülgavate omaduste taastamistsükli läbiviimiseks toimige järgmiselt. • Kallake pesuaine lahtrisse [II]. • Kallake spetsiaalne vetthülgava kihi taastamisvahend pesupehmendaja lahtrisse ❀. • Vähendage pesukogust tasemeni 1.0 kg. ⓘ Vetthülgavate omaduste parandamiseks kuivatage riideid trummelkuivatis, valides Outdoor kuivatusprogrammi (kui see on olemas ja rõivaeseme hooldussilt lubab eset trummelkuivatada).
Denim	**Teksariietele ja venivatele esemetele**. Tavaline määrdumine. See programm teostab teksariietele sobiva õrna loputustsükli, mis vähendab tuhumumist ja väldib pesupulbrijääke riidekiudude vahel.

1) Õrna pesemise tagamiseks pöörleb trummel selle tsükli ajal aeglaselt. Võib tunduda, et trummel ei pöörlegi või ei pöörle õigesti, kuid selle programmi puhul see peabki nii olema.

2) Kortsumise vältimiseks reguleerib see tsükkel veetemperatuuri ja teostab õrna pesu- ja tsentrifuugimistsükli. Seade lisab mõned loputuskorrad.

Programmi temperatuur, maksimaalne pöörlemiskiirus ja maksimumkogus

Programm	Vaiketemperatuur Temperatuurivahemik	Aluseks võetud pöörlemiskiirus Tsentrifuugimiskiiruse vahemik	Maksimumkogus
Pesuprogrammid			
Eco 40-60	**1)**	1200 p/min 1200 p/min – 400 p/min	6.0 kg
Cottons	40 °C 95 °C – külm	1200 p/min 1200 p/min – 400 p/min	6.0 kg
Synthetics	30 °C 60 °C – külm	1200 p/min 1200 p/min – 400 p/min	3.0 kg
Delicates	30 °C 40 °C – külm	1200 p/min 1200 p/min – 400 p/min	1.0 kg

Programm	Vaiketemperatuur Temperatuurivahemik	Aluseks võetud pöörlemiskiirus Tsentrifuugimiskiiruse vahemik	Maksimumkogus
Wool/Silk	40 °C 40 °C – külm	1200 p/min 1200 p/min – 400 p/min	1.0 kg
20 min. - 3kg	30 °C 40 °C – 30 °C	1200 p/min 1200 p/min – 400 p/min	3.0 kg
Easy Iron	30 °C 60 °C – külm	800 p/min 800 p/min – 400 p/min	3.0 kg
Downing Jackets	40 °C 60 °C – külm	800 p/min 800 p/min – 400 p/min	2.0 kg
Outdoor	30 °C 40 °C – külm	1200 p/min 1200 p/min – 400 p/min	1.5 kg 2) 1.0 kg 3)
Denim	30 °C 40 °C – külm	800 p/min 1200 p/min – 400 p/min	1.5 kg

1) Vastavalt Euroopa Komisjoni määrusele EL 2019/2023 on see 40 °C programm suuteline pesema tavaliselt määrdunud puuvillast pesu, mis on tähistatud pestavaks 40 °C või 60 °C juures, korraga sama tsükliga. Temperatuur ei ole nähtav ja kuvatud ning see seadistatakse automaatselt.

Pesu saavutatud temperatuuri, programmi kestuse ja muude andmete kohta leiate lisateavet peatükist „Tarbimisväärtused“.
Energiatarbimise seisukohast on kõige energiatõhusamad üldiselt need programmid, mis kasutavad madalamaid temperatuure ja on pikema kestusega.

2) Pesuprogramm.

3) Pesuprogramm ja veekindlust lisav tsükkel.

Programmide ühilduvus

	Eco 40-60	Cottons	Synthetics	Delicates	Wool/Silk	20 min. - 3kg	Easy Iron	Downing Jackets	Outdoor	Denim
Tsentrifuugimine	■	■	■	■	■	■	■	■	■	■
Loputusvee hoidmine	■	■	■	■	■		■		■	■
Eriti vaikne dB		■	■	■						■

	Eco 40-60	Cottons	Synthetics	Delicates	Wool/Silk	20 min. - 3kg	Easy Iron	Downing Jackets	Outdoor	Denim
Ainult tühjendus		■	■	■	■	■	■	■	■	■
Ainult tsentrifuugimine 1)		■	■	■	■	■	■	■	■	■
Plekid 2)		■	■				■			■
Eelpesu		■	■				■			
Lisaloputus		■	■	■			■		■	■
Ainult loputamine		■	■	■	■	■	■	■	■	■
Allergiavastane		■								
Ajasääst 3)		■	■	■			■			
Viitkäivitus	■	■	■	■	■	■	■	■	■	■
Soft Plus		■	■	■			■			■

1) Enne selle funktsiooni seadmist valige riiete jaoks sobiv pesuprogramm. Seade teostab kõige sobivama tsentrifuugimistsükli vastavalt teie riietele (nt tehiskiust esemete puhul valige Synthetics pesuprogramm ja seejärel funktsioon Ainult tsentrifuugimine).

2) See funktsioon ei ole saadaval, kui temperatuur on madalam kui 40 °C.

3) Kui valite lühima kestuse, on soovitatav pesukogust vähendada. Masina võib ka täiesti täis panna, kuid sel juhul ei pruugi pesutulemused kõige paremad olla.

Sobiv pesuaine pesuprogrammidele

Programm	Universaalne pesupulber1)	Vedel pesuaine	Vedel pesuaine värvilistele	Õrnad villased	Spetsiaalne
Eco 40-60	▲	▲	▲	--	--
Cottons	▲	▲	▲	--	--
Synthetics	▲	▲	▲	--	--
Delicates	--	--	--	▲	▲
Wool/Silk	--	--	--	▲	▲
20 min. - 3kg	--	▲	▲	--	--

Programm	Universaalne pesupulber[1)]	Vedel pesuaine	Vedel pesuaine värvilistele	Õrnad villased	Spetsiaalne
Easy Iron	▲	▲	▲	--	--
Downing Jackets	--	--	--	▲	▲
Outdoor	--	--	--	▲	▲
Denim	--	--	▲	▲	▲

1) Temperatuuril üle 60 °C on soovitatav kasutada pesupulbrit.

▲ = soovitatav

-- = mittesoovitatav

8.2 Woolmark Premium Wool Care - Sinine

Selle pesumasina villapesutsükkel on testiatud ja saanud The Woolmark Company heakskiidu, millega lubatakse pesta villaseid „käsipesu“ tähisega tooteid tingimusel, et esemeid pestakse vastavalt hooldussildil olevatele juhistele ning selle pesumasina tootja soovituste kohaselt.
M1459

9. SEADED

9.1 Sissejuhatus

ⓘ

Klahvikombinatsioone vajutades **ärge suruge** sõrmi allapoole: Nuppude all olevad andurid on tundlikud ja võivad häirida tehtud valikuid.

9.2 Lapselukk

Selle valikuga saate takistada lastel juhtpaneeliga mängimist.

- Selle valiku **aktiveerimiseks/ deaktiveerimiseks** puudutage samal ajal nuppu ⊙ ja 👕 ⊔, kuni indikaator ⊟ **süttib/kustub**.

Selle funktsiooni saate aktiveerida:

- Pärast nupu Start/Paus▷II puudutamist: kõik nupud ja programminupp lülitatakse välja (välja arvatud nupp Sees/Väljas⏻).
- Enne nupu Start/Paus▷II puudutamist: seadet ei saa sisse lülitada.

Pärast väljalülitamist hoiab seade selle valiku sees.

9.3 Helisignaalid

Selle seadme juurde kuuluvad erinevad helisignaalid, mis hakkavad tööle:

- Seadme sisselülitamisel (spetsiaalne lühike heli).
- Seadme väljalülitamisel (spetsiaalne lühike heli).
- Nuppude puudutamisel (klõpsu-heli).
- Vale valiku tegemisel (3 lühikest heli).

- Programmi lõppemisel (2 minuti jooksul kõlavad helid).
- Seadme rikke puhul (umbes 5 minuti jooksul kõlavad lühikesed helid).

Programmi lõppemisel kõlavate helisignaalide **deaktiveerimiseks/aktiveerimiseks** puudutage 6 sekundi jooksul samaaegselt nuppu ja nuppu .

Helisignaalide väljalülitamisel töötavad need ikka, kui seadmel on rike.

9.4 Püsiv Lisaloputus

Selle valikuga jääb uue programmi valimisel lisaloputus püsivalt valituks.

- Selle valiku **aktiveerimiseks/ deaktiveerimiseks** puudutage samaaegselt nuppu ja nuppu , kuni nupu Lisaloputus indikaator **süttib/ kustub**.

9.5 Töötundide loendur

Seadme kogu tööaega on võimalik visualiseerida tundides, alates esimesest sisselülitamisest. See väärtus arvestab tsüklite tööaega (ei sisalda pause, viivitatud algusaega). Selle väärtuse visualiseerimiseks toimige järgmiselt.

1. Lülitage seade sisse, vajutades nuppu Sees/Väljas.
2. Keerake programminupp asendisse Eco 40-60 (1. asend päripäeva).
3. Vajutage ja hoidke nuppe ja mõned sekundid allavajutatud asendis (10 sekundi jooksul pärast sisselülitamist. Pärast selle 10 sekundi möödumist aktiveerib ja deaktiveerib klahvikombinatsioon helisignaalid).
4. 3 sekundi pärast kuvatakse ekraanil seadme töötundide koguarv: nt. 1276 töötunni korral kuvatakse ekraanil tekst Hr 2 sekundiks, 12 (tuhandelised ja sajalised) 2 sekundiks ja 76 (kümnelised ja ühelised).

Kui protseduur ei toimi (ajalõpu, vale programmi valimisasendi või vale klahvikombinatsiooni tõttu), lülitage seade välja ja korrake järjestust algusest peale.

9.6 Tehaseseadistus

See funktsioon võimaldab taastada tehase vaikesätted. Selle valiku **aktiveerimiseks** järgige alltoodud samme.

1. Lülitage seade sisse, vajutades nuppu Sees/Väljas.
2. Keerake programminupp asendisse Synthetics (3. asend päripäeva).
3. Vajutage ja hoidke nuppe ja mõned sekundid allavajutatud asendis (10 sekundi jooksul pärast sisselülitamist. Pärast selle 10 sekundi möödumist aktiveerib ja deaktiveerib klahvikombinatsioon helisignaalid).
4. Ekraan näitab **– – –** ligikaudu 5 sekundi jooksul.

Kui protseduur ei toimi (ajalõpu, vale programmi valimisasendi või vale klahvikombinatsiooni tõttu), lülitage seade välja ja korrake järjestust algusest peale.

10. ENNE ESMAKORDSET KASUTAMIST

1. Veenduge, et elektrivarustus oleks kättesaadav ja veekraan lahti.
2. Kallake 2 liitrit vett pesuainesahtli põhipesu lahtrisse tähisega **2**.

See toiming lülitab sisse tühjendussüsteemi.

3. Kallake väike kogus pesuainet lahtrisse tähisega **2**.
4. Valige ja käivitage kõrgeima temperatuuriga programm puuvillasele ilma trumlis oleva pesuta.

See eemaldab kõikvõimaliku mustuse trumlist ja paagist.

11. IGAPÄEVANE KASUTAMINE

⚠ **HOIATUS!**

Vt ohutust käsitlevaid peatükke.

11.1 Seadme sisselülitamine

1. Ühendage toitejuhe pistikupesaga.
2. Avage veekraan.
3. Seadme sisselülitamiseks vajutage paar sekundit nuppu Sees/Väljas ⏻.

Kõlab lühike heli. Seade pakub automaatselt vaikeprogrammi. Vastav indikaator põleb.

Ekraanil kuvatakse vaikeprogrammi, Eco 40-60, tsükli kestust, maksimumkogust, vaiketemperatuuri, vaikepöörlemiskiirust ning programmis sisalduvate faaside indikaatoreid.

11.2 Pesu laadimine

- Avage seadme uks.
- Raputage esemeid enne nende asetamist seadmesse.
- Pange pesu trumlisse ükshaaval.

Jälgige, et te ei paneks liiga palju pesu trumlisse.

- Sulgege kindlalt pesumasina uks.

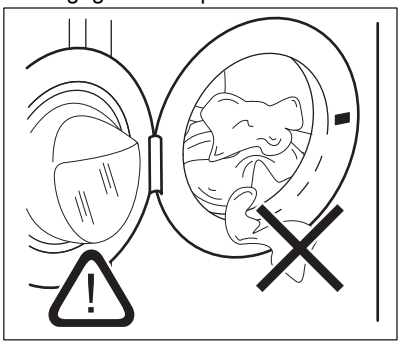

⚠ **ETTEVAATUST!**

- Sulgege uks ning veenduge, et pesu ei jää ukse ja tihendi vahele kinni. Eksisteerib vee lekkimise või pesu kahjustamise oht.
- Väga õliste või rasvaste riiete pesemine või lõhnaainete kasutamine võib kahjustada seadme kummist osi.

11.3 Pesuaine ja lisandite kasutamine

1. Mõõtke välja vajalik kogus pesuainet ja kanga pehmendajat.
2. Pange pesuaine ja kangapehmendaja sektsioonidesse.
3. Sulgege pesuaine sahtel ettevaatlikult.

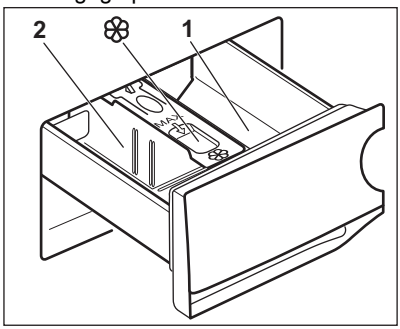

⚠ **ETTEVAATUST!**

Kasutage ainult pesumasina jaoks mõeldud pesuainet.

ⓘ

Järgige alati pesuaine valmistajate pakenditel olevaid juhiseid.

1	Pesuainelahter eelpesu- või leotusprogrammi jaoks (kui need on saadaval). Lisage pesuainet eelpesule ja leotamisele enne programmi käivitamist.
2	Pesuainelahter pesufaasi jaoks. Vedelat pesuainet kasutades lisage see vahetult enne programmi käivitamist.
❀	Lahter vedelate lisandite (pesupehmendaja, tärgeldusvahendi) jaoks. Lisage toode lahtrisse enne programmi käivitamist.

Vajadusel eemaldage pesutsükli lõppemisel pesuainelahtrist sinna kogunenud pesuainejäägid.

11.4 Pesuainejaoturi asendi muutmine

1. Tõmmake pesuainejaotur välja. Pesuainejaoturi lahter **A** on mõeldud **pesupulbri** jaoks (tehaseseade).

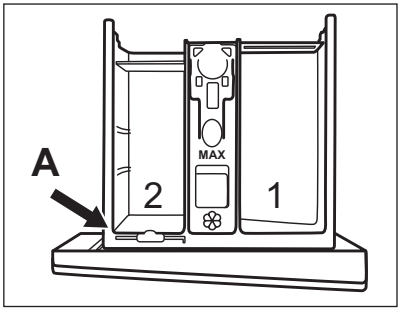

2. **Kui soovite kasutada vedelat pesuainet/lisandit või pleegitusainet:** Eemaldage pesuainejaotur asendist **A** ja sisestage asendisse **B**.

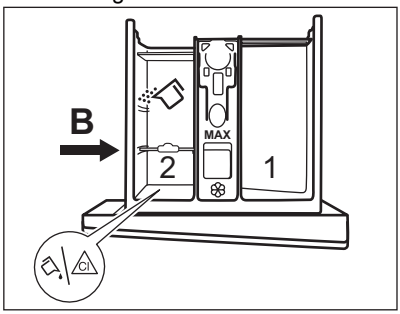

Pesuainejaoturi asend **B** on pesupulbri jaoks tagumises lahtris ja vedela pesuaine/lisaaine või pleegitusvahendi jaoks eesmises lahtris.

3. **Ainult vedela pesuaine kasutamiseks:** Lükake pesuainejaotur asendisse **C**.

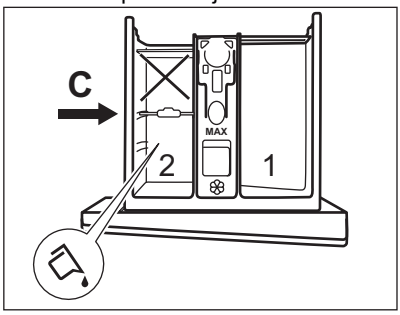

- Ärge kasutage želatiinitaolist või paksu vedelat pesuainet.
- Ärge ületage vedela pesuaine maksimaalset annust.
- Ärge valige eelpesutsüklit.
- Ärge valige viitkäivituse funktsiooni.

4. Mõõtke välja pesuaine ja kangapehmendi kogused ning sulgege pesuainejaotur hoolikalt.

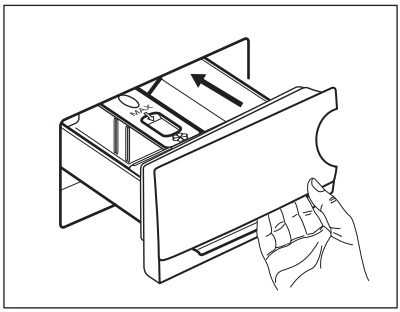

Jälgige, et pesuainejaotur oleks õigesti paigutatud ega põhjustaks sahtli sulgemisel mingeid tõkestusi.

11.5 Programmi valimine

1. Keerake programminupp soovitud pesuprogrammi kohale. Vastava programmi indikaator süttib.

Eco 40-60 on vaikimisi pakutav programm, kui seade on sisse lülitatud ja millega on seotud energiamärgise teave.

Nupu Start/Paus ▷II indikaator vilgub. Ekraanil kuvatakse programmi maksimumkogus, vaiketemperatuur, vaike-pöörlemiskiirus ning programmi tsüklite indikaatorid (kui need on saadaval) ja programmi hinnanguline kestus.

2. Temperatuuri ja/või pöörlemiskiiruse muutmiseks puudutage vastavaid nuppe.
3. Soovi korral valige üks või mitu valikut, puudutades vastavaid nuppe. Ekraanil süttivad vastavad indikaatorid ja esitatud info muutub tsüklite edenedes.

ⓘ

Kui valik **pole võimalik**, siis ükski indikaator ei sütti ja kõlab helisignaal.

11.6 Programmi käivitamine

Puudutage nuppu Start/Paus▷II, et käivitada programm.
Vastav indikaator lõpetab vilkumise ja jääb põlema.
Programm käivitub, uks on lukustatud.

Ekraanile ilmub indikaator ⊸▯.

> ⓘ
> Tühjenduspump saab tööle hakata kohe pärast seda, kui seade täitub veega.

11.7 Programmi käivitamine viitkäivitusega

1. Puudutage seda järjest, kuni ekraanile ilmub soovitud viivitusaeg. Indikaator ⏲ süttib.
2. Puudutage nuppu Start/Paus▷II.

Seade alustab viitkäivituse pöördloendust. Kui pöördloendus on lõppenud, käivitub programm.

> ⓘ
> ProSense tuvastamine algab pärast pöördloenduse lõppemist.

Viitkäivituse tühistamine pärast pöördloenduse algust

Viitkäivituse tühistamine:

1. Seadme töö peatamiseks puudutage nuppu Start/Paus▷II. Vastav indikaator vilgub.
2. Puudutage järjest nuppu Viitkäivitus⏲, kuni ekraanil kuvatakse ▯'.
3. Programmi koheseks käivitamiseks puudutage uuesti nuppu Start/Paus▷II.

Viitkäivituse muutmine pärast pöördloenduse algust

Viitkäivituse muutmine:

1. Seadme töö peatamiseks puudutage nuppu Start/Paus▷II. Vastav indikaator vilgub.
2. Puudutage järjest nuppu Viitkäivitus, kuni ekraanile ilmub soovitud viivitusaeg.
3. Uue pöördloenduse käivitamiseks puudutage uuesti nuppu Start/Paus▷II.

11.8 Pesukoguse tuvastaja ProSense

> ⓘ
> Ekraanil olev programmi kestus väljendab **keskmist/suurt kogust**.

Pärast nupu Start/Paus▷II puudutamist maksimumkoguse indikaator kustub, indikaator [III] vilgub, ProSense alustab pesukoguse tuvastamist:

1. Seade tuvastab pesukoguse esimese 30 sekundi jooksul: indikaator **kg** vilgub, trummel hakkab mõne aja pärast pöörlema.
2. Pärast pesukoguse tuvastamist lõpetab indikaator **kg** vilkumise. Programmi kestust reguleeritakse vastavalt ja pesuaeg võib pikeneda või lüheneda. Seade alustab vee sissevõttu 30 sekundi pärast.

Kui pesukoguse tuvastamise lõppemisel selgub, et **trumlis on liiga palju pesu**, vilgub ekraanil indikaator **MAX**:

Sel juhul saab seadme 30 sekundi jooksul peatada ja liigsed esemed välja võtta.

Pärast liigse pesu eemaldamist puudutage nuppu Start/Paus▷II, et programm uuesti käivitada. ProSense'i tsüklit saab korrata kuni kolm korda (vt 1. punkt).

Oluline teave! Kui pesu kogust ei vähendata, käivitub pesuprogramm vaatamata liigsele kogusele ikkagi. Sel juhul ei ole parimad pesutulemused garanteeritud.

ⓘ

- Umbes 20 minutit pärast programmi käivitumist võidakse programmi kestust uuesti reguleerida vastavalt pestavate riiete imamisvõimele.
- ProSense tuvastust teostatakse üksnes terviklike pesuprogrammide puhul (pole valitud ühegi tsükli vahelejätmist).
- ProSense ei ole saadaval lühikeste tsüklitega programmidega ja ilma pesutsüklita programmidega.
- Seadmest võib kosta topelthelisignaal, mis annab märku ülekoormusest või ebaühtlaselt jaotunud pesust. Helisignaal kostub, kui helisignaalid ei ole blokeeritud.
- Teatud programmidega võib tsükkel kesta sama kaua erineva pesukoguse puhul, kuid vee- ja energiakulu on alati kohandatud parimate tulemuste saavutamiseks.

11.9 Programmi tsükli näidikutuled

Kui programm on käivitunud, hakkab käimasoleva tsükli indikaator vilkuma; teiste tsüklite indikaatorid põlevad püsivalt.

Nt käimas on pesutsükkel või eelpesutsükkel:

.

Tsükli lõppedes lõpetab vastav indikaator vilkumise ja jääb püsivalt põlema. Järgmise tsükli indikaator hakkab vilkuma.

Nt käimas on loputustsükkel:
.

11.10 Programmi katkestamine ja seadete muutmine

Programmi töö ajal saate muuta **vaid mõnda** funktsiooni:

1. Puudutage nuppu Start/Paus▷‖.
Vastav indikaator vilgub.
2. Muutke valikuid. Ekraanil olev info muutub vastavalt.
3. Puudutage uuesti nuppu Start/Paus▷‖.
Pesuprogramm jätkab tööd.

11.11 Töötava programmi tühistamine

1. Vajutage nuppu Sees/Väljas⏻, et tühistada programm ning seade välja lülitada.
2. Seadme sisselülitamiseks vajutage uuesti nuppu Sees/Väljas⏻.

Nüüd võite valida uue pesuprogrammi.

ⓘ

Kui ProSense-tsükkel on juba läbi viidud ja seade on alustanud vee sissevõtmist, käivitub uus programm **ilma ProSense-tsüklit kordamata**. Raiskamise ärahoidmiseks jääb vesi koos pesuainega masinasse. Ekraanil kuvatakse programmi maksimumkestus, mida uuendatakse 20 minutit pärast uue programmi käivitumist.

11.12 Ukse avamine – esemete lisamine

Programmi või viitkäivituse töösoleku ajal on seadme uks lukustatud.

ⓘ

Kui trumlis oleva vee temperatuur ja tase on liiga kõrged ja trummel pöörleb, ei saa te ust avada.

1. Puudutage nuppu Start/Paus▷‖.
Oodake, kuni lukustatud ukse indikaator kustub.
2. Avage seadme uks. Vajadusel lisage või eemaldage esemeid.
3. Sulgege uks ja puudutage nuppu Start/Paus▷‖.
Programmi või viitkäivituse tegevus jätkub.
4. Ukse saab avada siis, kui programm on lõppenud; teine võimalus on valida programm/valik tsentrifuugimine või tühjendus ja vajutada nuppu Start/Paus ▷‖.

11.13 Programmi lõpp

Kui programm on lõppenud, seiskub seade automaatselt. Kõlavad helisignaalid (kui need on aktiveeritud).

Ekraanil jäävad kõigi tsüklite indikaatorid püsivalt põlema ja aja-alal kuvatakse ▯.

Nupu Start/Paus▷II indikaator kustub.

Uks avaneb ja indikaator ⊸▯ kustub.

1. Vajutage nuppu Sees/Väljas⏻, et seade inaktiveerida.

Viis minutit pärast programmi lõppu lülitab energiasäästu funktsioon seadme automaatselt välja.

> ⓘ
> Seadme uuesti sisselülitamisel soovitab see Eco 40-60 vaikeprogrammi. Keerake programminuppu uue tsükli valimiseks.

2. Eemaldage pesu seadmest.
3. Veenduge, et trummel on tühi.
4. Hallituse ja ebameeldiva lõhna vältimiseks hoidke seadme uks ja pesuainesahtel kergelt paokil.
5. Sulge veekraan.

11.14 Vee väljalaskmine pärast tsükli lõppu

Kui olete valinud programmi või valiku, mille lõpus jääb viimane loputusvesi paaki, programm on lõppenud, kuid:

- Ekraan näitab indikaatorit ▯, valikulist indikaatorit ▭ või dB⌄ ja ukse lukustumise indikaatorit ⊸▯. Tööfaasi indikaator ∿∿ vilgub.
- Trummel pöörleb regulaarsete vahedega, et takistada pesu kortsumist.
- Uks jääb lukku.
- Ukse avamiseks tuleb vesi väljutada:

1. Vajadusel puudutage nuppu Tsentrifuugimine⟲, et vähendada seadme poolt soovitatud pöörlemiskiirust.
2. Puudutage Start/Paus▷II nuppu:
   - Kui olete valinud ▭, tühjeneb seade veest ja teostab tsentrifuugimise.
   - Kui olete valinud dB⌄, siis seade üksnes tühjeneb veest.

Valiku indikaator ▭ või dB⌄ kustub, kuid indikaator ⟲ vilgub ja kustub seejärel.

3. Kui programm on lõppenud ja ukseluku indikaator ⊸▯ kustub, saate ukse avada.
4. seadme väljalülitamiseks vajutage mõned sekundid nuppu Sees/Väljas⏻.

> ⓘ
> Umbes 18 tunni pärast tühjeneb seade igal juhul automaatselt veest.

11.15 Ooterežiimi valik

Ooterežiimi funktsioon lülitab seadme automaatselt välja, et katkestada energiatarbimine, kui:

- Te ei kasuta seadet 5 minuti jooksul enne nupu Start/Paus▷II puudutamist.
  Seadme uuesti sisse lülitamiseks vajutage nuppu Sees/Väljas⏻.
- Pärast 5 minuti möödumist pesuprogrammi lõpust.
  Seadme uuesti sisse lülitamiseks vajutage nuppu Sees/Väljas⏻.
  Seade pakub vaikeprogrammiks Eco 40-60.
  Keerake programminuppu uue tsükli valimiseks.

> ⓘ
> Kui olete valinud programmi või valiku, mille lõppedes jääb vesi trumlisse, siis ooterežiimi funktsioon seadet **välja ei lülita**, et teil oleks meeles vesi seadmest välja lasta.

12. VIHJEID JA NÄPUNÄITEID

⚠ **HOIATUS!**

Vt ohutust käsitlevaid peatükke.

12.1 Pesu kogus

- Jaotage pesu järgmiselt: valge, värviline, sünteetiline, õrn pesu ja villane pesu.
- Järgige pesemisjuhiseid, mis on riiete hooldussiltidel.
- Ärge peske korraga valgeid ja värvilisi esemeid.
- Mõned värvilised esemed võivad esmasel pesul oma värvi kaotada. Soovitame esimestel kordadel neid esemeid pesta eraldi.
- Keerake pahupidi mitmekihilised riided, villased ja trükimustrilised riided.
- Töödelge tugevamaid plekke.
- Peske tugevaid plekke spetsiaalse pesuainega.
- Olge kardinatega ettevaatlik. Eemaldage kardinatelt klambrid või asetage need pesukotti või padjapüüri.
- Väike pesukogus võib tekitada probleeme masina tasakaaluga väänamisfaasis ja põhjustada vibreerimist. Sellisel juhul:
  a. peatage programm ja avage seadme uks (vt "Igapäevane kasutamine");
  b. jaotage pesu trumlis ümber nii, et esemed paigutuksid ühtlasemalt;
  c. vajutage nuppu Start/Paus. Tsentrifuugimine jätkub.
- Ärge peske masinas pika karvaga karusnahkseid esemeid või mittekvaliteetseid esemeid, mis võivad rohkesti karvu ja ebemeid tekitada ning äravoolusüsteemi ummistada, nii et olete sunnitud teenindusse pöörduma.
- Nööpige kinni padjapüürid, sulgege lukud, haagid ja trukid. Siduge kinni vööd, rihmad, kingapaelad, nöörid ja muud lahtised detailid.
- Ärge peske masinas palistusteta või õmblemata servadega rõivaid. Peske väikesi esemeid (tugikaartega rinnahoidjaid, vöösid, sukkpükse, kingapaelu, linte jne) pesukotis.

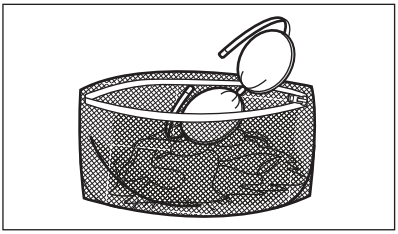

- Tühjendage taskud ja voltige riided lahti.

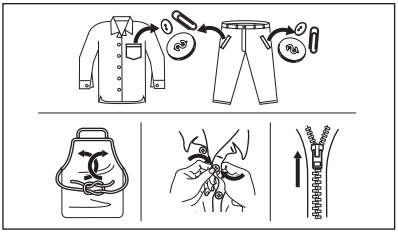

12.2 Raskestieemaldatavad plekid

Mõnele plekile ei piisa ainult veest ja pesuainest.

Soovitame neid plekke töödelda enne esemete masinasse panemist.

Saadaval on spetsiaalsed plekieemaldajad. Kasutage plekieemaldajat, mis vastab pleki tüübile ja kangale.

12.3 Pesuaine tüüp ja kogus

Lisaks headele pesutulemustele aitab õigesti valitud pesuaine ja õige kogus vältida ka keskkonna saastamist:

- Kasutage ainult pesumasinate jaoks valmistatud pesuaineid ja muid lisandeid. Kõigepealt järgige neid üldisi reegleid:
  – pulberpesuained (ka tabletid ja pesuaine üksikannused) igat tüüpi kangale, välja arvatud õrnad kangad. Valge pesu puhul tuleks eelistada pleegitusainet sisaldavat pulbrit ja desinfitseerivaid,
  – vedelad pesuained (ka pesuaine üksikannused), soovitatavalt madalal temperatuuril pestavate (max 60 °C) kõigi kangatüüpide või spetsiaalselt villaste esemete jaoks.

- Pesuaine valik ja kogus sõltub: kanga tüübist (õrn pesu, villased, puuvillased vm), värvist, pesu kogusest, määrdumisastmest, pesutemperatuurist, programmi kestusest ja vee karedusest.
- Järgige alati pesuaine või lisaainete valmistajate pakenditel olevaid juhiseid, ärge suurendage maksimaalset soovitatud pesuainekogust (**MAX**).
- Ärge segage erinevat tüüpi pesuaineid.
- Kasutage vähem pesuainet, kui:
  - pesete väiksemaid pesukoguseid,
  - programmi kestust on lühendatud ajahalduri nupuga.
  - pesu on vähesel määral määrdunud,
  - pesemise käigus tekib liiga palju vahtu.
- Pesuainetablettide või pesuainekapslite kasutamisel asetage need alati otse trumlisse, mitte pesuainejaoturisse, ja järgige tootja soovitusi.

Liiga väike kogus pesuainet võib põhjustada:
- ebarahuldavaid pesutulemusi,
- pesu võib muutuda hallikaks,
- pesu jääb rasvaseks,
- seadmes tekib hallitus.

Liiga suur kogus pesuainet võib põhjustada:
- liigset vahtu,
- halvemaid pesutulemusi,
- ebapiisavat loputamist,
- suuremat koormust keskkonnale.

12.4 Säästunõuanded

Vee, energia ja pesuaine säästmiseks soovitame järgida järgmisi näpunäiteid:

- Kui täidate pesumasina **iga programmi jaoks ette nähtud maksimaalse pesukogusega, aitab see vähendada vee- ja energiakulu**.
- Asjakohase eeltöötlusega saab eemaldada plekid ja mõõduka mustuse; seejärel saab pesu pesta madalamal temperatuuril.
- Õiges koguses pesuaine kasutamiseks vaadake pesuainetootja antud soovitusi ja tehke selgeks, milline on teie piirkonna vee karedus. Vt jaotist "Vee karedus".
- Kui teil on trummelkuivati, on soovitatav kasutada valitud pesuprogrammi jaoks **maksimaalset võimalikku tsentrifuugimiskiirust**, et kuivatamise ajal energiat säästa.
- Eelistatavalt kasutage lühikesi tsükleid madalamatel temperatuuridel.

12.5 Vee karedus

Kui teie asukohas on vesi väga kare või keskmisest karedam, soovitame kasutada pesumasinatele mõeldud veepehmendusvahendit.

Madala veekaredusega piirkondades ei ole tarvis veepehmendajat kasutada.

Veekareduse teadasaamiseks võtke ühendust kohaliku vee-ettevõttega.

Kasutage õiges koguses veepehmendajat. Järgige toodete pakenditel olevaid juhiseid.

13. PUHASTUS JA HOOLDUS

⚠ **HOIATUS!**

Vt ohutust käsitlevaid peatükke.

13.1 Regulaarne puhastamine

Regulaarne puhastamine aitab teie seadme eluiga pikendada.

Pärast tsüklit hoidke ust ja pesuainejaoturit kergelt avatuna, et tekitada õhuringlus ja kuivatada seadmes olev niiskus.

Kui seadet ei kasutata pikka aega: sulgege veekraan ja eemaldage seade vooluvõrgust.

Regulaarse puhastamise näitlik kava:

Katlakivi eemaldamine	Kaks korda aastas
Hoolduspesu	Üks kord kuus

Uksetihendi puhastamine	Iga kahe kuu tagant
Trumli puhastamine	Iga kahe kuu tagant
Pesuainejaoturi puhastamine	Iga kahe kuu tagant
Sissevõtuvooliku ja klapi filtri puhastamine	Kaks korda aastas

13.2 Kõrvaliste esemete eemaldamine

ⓘ

Vaadake, et taskud oleksid tühjad ja kõik lahtised detailid oleks enne tsükli käivitamist kinnitatud. Vt jaotist "Pesukogus" peatükis "Nõuandeid ja näpunäiteid".

Eemaldage kõik lahtised detailid (pandlad, nööbid, mündid), mis võivad sattuda uksetihendi vahele, sissevõtuvooliku filtrisse ja trumlisse. Vt jaotisi "Kahesooneline uksetihend", "Trumli puhastamine" ja "Sissevõtuvooliku ja klapi filtri puhastamine". Vajadusel pöörduge volitatud volitatud hoolduskeskusse.

13.3 Välispinna puhastamine

Puhastage seadet ainult neutraalse pesuaine ja sooja veega. Kuivatage täielikult kõik pinnad.

Ärge kasutage küürimisšvamme ega kraapivat materjali.

⚠ **ETTEVAATUST!**

Ärge kasutage alkoholi, lahusteid ega keemilisi aineid.

⚠ **ETTEVAATUST!**

Ärge puhastage metallpindu kloori sisaldavate ainetega.

13.4 Katlakivi eemaldamine

ⓘ

Kui vee karedus teie piirkonnas on kõrge või keskmine, soovitame kasutada pesumasinate veepehmendajat (eemaldage katlakivi aeg-ajalt).

Kontrollige trumlit regulaarselt, et avastada katlakivi olemasolu.

ⓘ

Järgige alati toodete valmistajate pakenditel olevaid juhiseid.

13.5 Hoolduspesu

Pidev madala temperatuuriga programmide kasutamine võib põhjustada pesupulbrijääkide ja ebemete kogunemist ning bakterite tekkimist trumlis või paagis.

Jääkide kõrvaldamiseks ja seadme sisemuse hügieeniliseks puhastamiseks teostage regulaarselt hoolduspesu (vähemalt kord kuus).

Valige puuvillase pesu programm kõrgeima temperatuuriga ning väikese koguse pesupulbriga või kui see on saadaval, kasutage programmi Machine Clean.

13.6 Ukse tihend

Seadmel on olemas **isepuhastuv tühjendussüsteem**, mille abil uhutakse riiete küljest tulnud ebemed seadmest veega välja. Kontrollige tihendit regulaarselt ja vajadusel puhastage, nagu on kirjeldatud järgmisel joonisel. Mündid, nööbid ja muud väikesed esemed saate kätte tsükli lõpus.

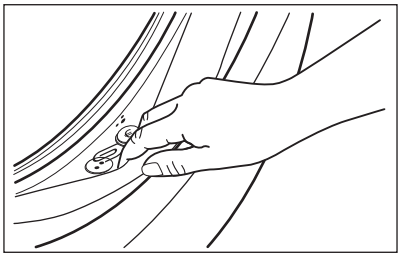

Vajadusel puhastage, kasutades selleks ammoniaaki sisaldavat puhastusvahendit ning vältige tihendi pinna kriimustamist.

ⓘ

Järgige alati toote pakendil olevaid juhiseid.

13.7 Trumli puhastamine

Kontrollige regulaarselt trumlit, et vältida soovimatute setete kogunemist.
Puhastage trumlit spetsiaalselt roostevabale terasele mõeldud tootega.

ⓘ

Järgige alati toodete valmistajate pakenditel olevaid juhiseid.
Ärge puhastage trumlist happeliste katlakivieemaldus- või rauda või kloori sisaldavate vahenditega või traatšvammiga.

Põhjalikuks puhastamiseks:

1. Puhastage trumlit spetsiaalselt roostevabale terasele mõeldud tootega.
2. Valige puuvillase pesu lühike programm kõrge temperatuuri ning väikese koguse pesupulbriga või kui see on saadaval, kasutage programmi Machine Clean.

13.8 Pesuainejaoturi puhastamine

Vältimaks kuivanud pesupulbri või tahkunud pesupehmendi setete moodustumist ja/või hallituse tekkimist pesuainelahtris, viige iga kahe kuu järel läbi järgneval joonisel kirjeldatud puhastustoiming:

1. Avage lahter. Vajutage riivi allapoole, nagu joonisel näidatud, ja tõmmake see välja.

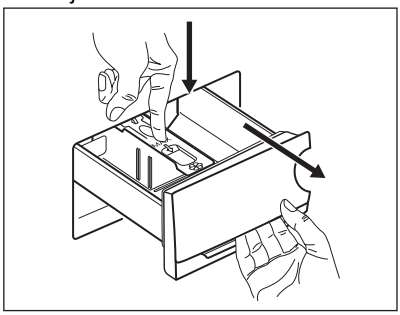

2. Puhastamise hõlbustamiseks eemaldage lisaainelahtri ülaosa. Eemaldage nii süvendi ülemisest kui ka alumisest osast kindlasti kõik pesuainejäägid. Süvendi puhastamiseks kasutage väikest harja.

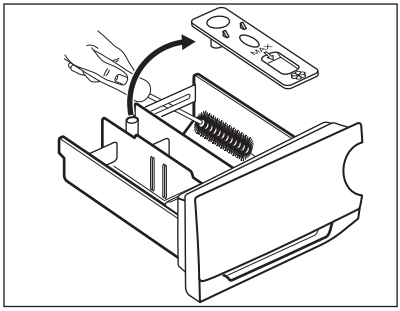

3. Loputage pesuainelahtrit voolava vee all, et eemaldada sinna kogunenud pesuainejäägid. Pärast puhastamist asetage ülemine osa oma kohale tagasi.

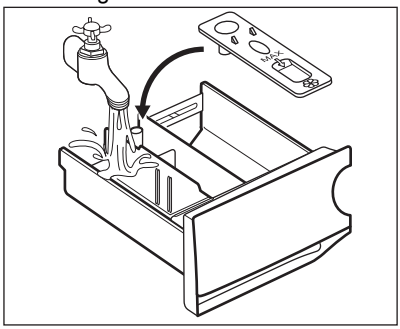

4. Lükake pesuainelahter juhikutesse ja seejärel sulgege see. Käivitage loputusprogramm, ilma et trumlis oleks riideid.

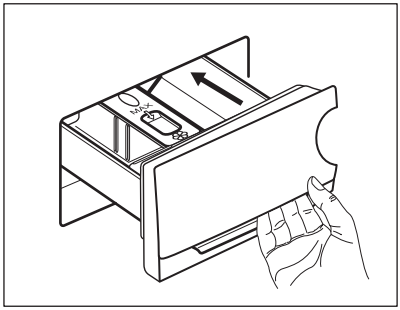

13.9 Tühjenduspumba puhastamine

Kontrollige regulaarselt tühjenduspumba filtrit ning veenduge selle puhtuses.

Puhastage tühjenduspumpa, kui:

- Masin ei tühjene veest.
- Trummel ei pöörle.
- Seade teeb äravoolupumba ummistuse tõttu imelikku häält.
- Ekraanil kuvatakse veakood E20

⚠ **HOIATUS!**

- Lahutage toitepistik seinakontaktist.
- Ärge eemaldage filtrit, kui seade töötab.
- Ärge puhastage tühjenduspumpa, kui vesi seadmes on kuum. Oodake, kuni vesi jahtub.
- Korrake 3. sammu mitu korda, sulgedes ja avades ventiili, kuni vesi enam välja ei valgu.

Filtri eemaldamisel hoidke vee ärakuivatamiseks alati käepärast mõni lapp.

Pumba puhastamiseks:

1. 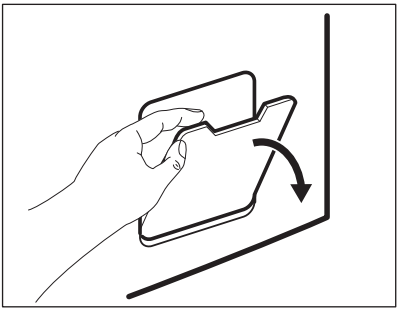

2. 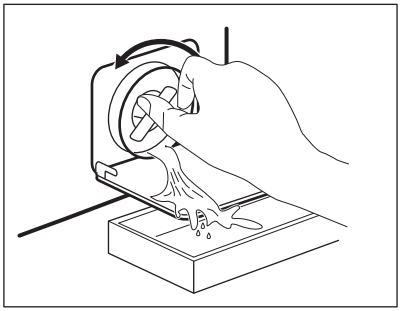

3. 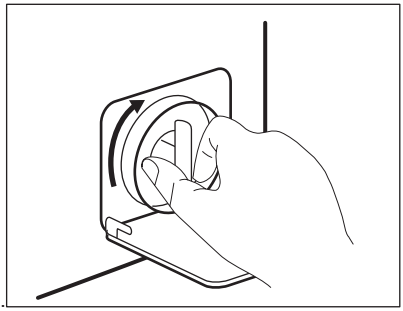

4. 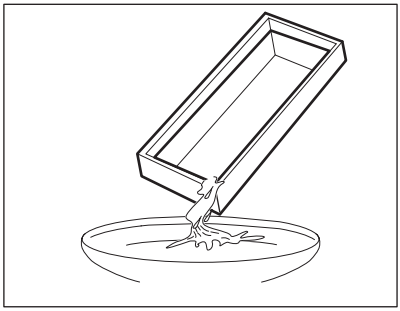

5. 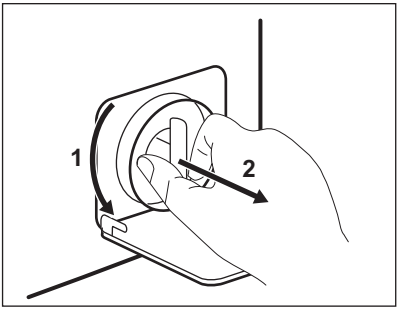

6. 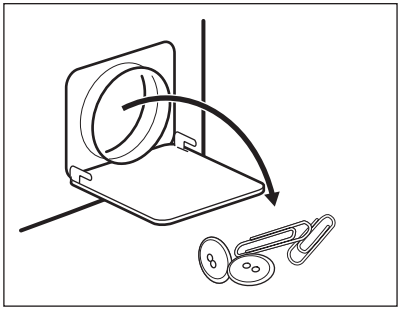

7. 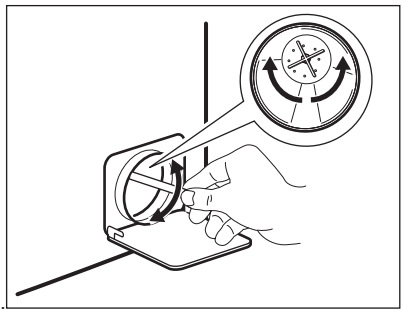

8. 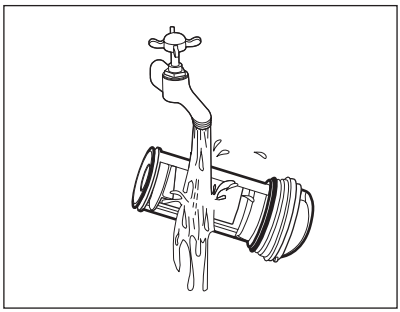

9. 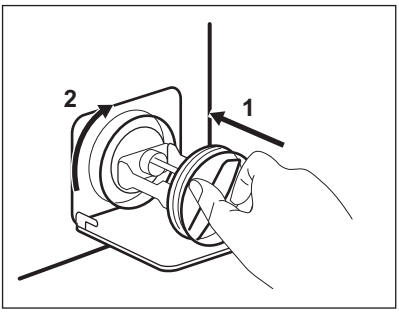

10. 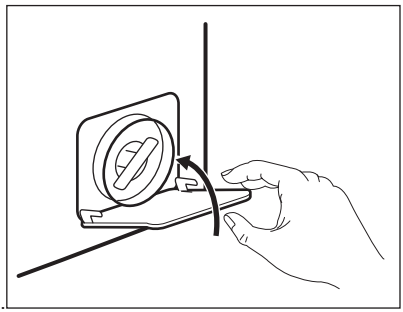

⚠ HOIATUS!

Veenduge, et pumba tiivik pöörleb. Kui see ei pöörle, pöörduge teeninduskeskusse. Lekete vältimiseks keerake filter kindlasti korralikult kinni.

Kui te sooritate avariitühjenduse, peate tühjendussüsteemi uuesti aktiveerima:

1. Valage pesuvahendijaoturi peamisesse pesuvahendisahtlisse 2 liitrit vett.
2. Vee äravooluks käivitage programm.

13.10 Sissevõtuvooliku ja klapi filtri puhastamine

Nii filtreid kui ka sisselaskevoolikut ja klappi on soovitatav aeg-ajalt puhastada, et eemaldada sinna kogunenud mustus:

1. Eemaldage sisselaskevoolik kraani küljest ja puhastage filter.

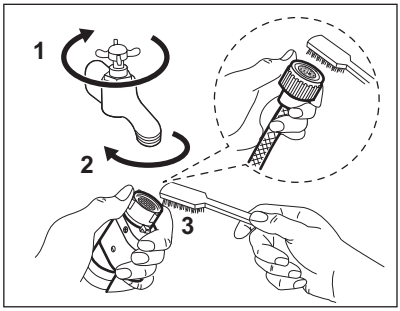

2. Eemaldage sisselaskevoolik seadme küljest, lõdvendades rõngasmutrit.

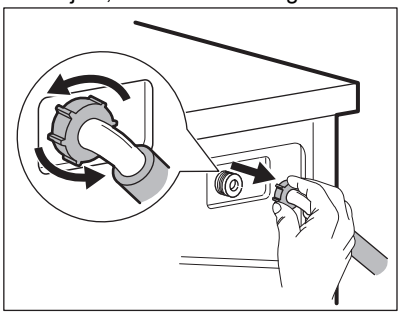

3. Puhastage seadme tagaküljel asuvat klapifiltrit vana hambaharjaga.

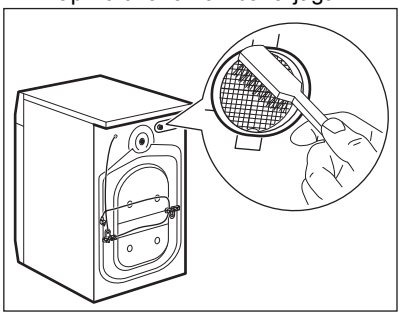

4. Kui te vooliku uuesti seadme taha kinnitate, keerake seda vasakule või paremale (mitte vertikaalasendisse), olenevalt veekraani asukohast.

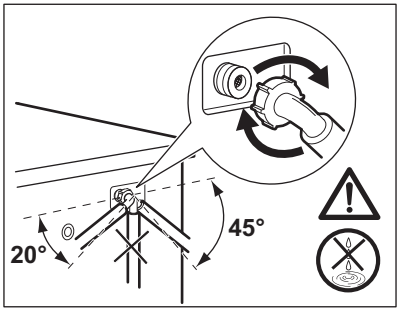

13.11 Avariitühjendus

Kui seade ei suuda vett välja lasta, teostage sama toiming, mida on kirjeldatud jaotises "Tühjenduspumba puhastamine". Vajadusel puhastage pumpa.

Kui te sooritate avariitühjenduse, peate tühjendussüsteemi uuesti aktiveerima:

1. Pange 2 liitrit vett pesuaine jaoturi põhipesu lahtrisse.
2. Käivitage programm vee tühjendamiseks.

13.12 Abinõud külmumise vastu

Kui seade on paigaldatud kohta, kus temperatuur võib langeda 0° C või alla selle, eemaldage allesjäänud vesi sisselaskevoolikust ja tühjenduspumbast.

1. Ühendage toitepistik pistikupesast lahti.
2. Sulgege veekraan.
3. Asetage sissevõtuvooliku otsad anumasse ja laske veel voolikust välja voolata.
4. Tühjendage tühjenduspump. Vt hädaolukorras vee tühjendamise toimingut.
5. Kui tühjenduspump on tühi, paigaldage sissevõtuvoolik uuesti.

⚠ HOIATUS!

Enne seadme uuesti kasutamist veenduge, et temperatuur oleks üle 0 °C. Tootja ei vastuta madalatest temperatuuridest tingitud kahjude eest.

14. TÕRKEOTSING

⚠ **HOIATUS!**

Vt ohutust käsitlevaid peatükke.

14.1 Veakoodid ja võimalikud tõrked

Seade ei käivitu või seiskub töö käigus. Püüdke esmalt leida probleemile lahendus (vt tabeleid).

⚠ **HOIATUS!**

Eemaldage seade vooluvõrgust enne mis tahes kontrollimise läbiviimist.

Mõne probleemi puhul kuvatakse ekraanil veakood ja Start/Paus ▷II **- nupp võib pidevalt vilkuda:**

Probleem	Võimalik lahendus
E 10 Seade ei täitu korralikult veega.	• Veenduge, et veekraan on lahti. • Veenduge, et veevarustuse surve ei ole liiga väike. Selle teabe saamiseks pöörduge kohaliku vee-ettevõtte poole. • Veenduge, et veekraan ei ole ummistunud. • Veenduge, et sisselaskevoolikul pole väändeid, kahjustusi ega kõverusi. • Veenduge, et vee sisselaskevoolikute ühendused on õiged. • Veenduge, et sisselaskevooliku filter ja klapi filter ei ole ummistunud. Vt jaotist "Hooldus ja puhastus".
E20 Seade ei tühjene veest.	• Veenduge, et valamu äravool ei ole ummistunud. • Veenduge, et tühjendusvoolik ei ole muljutud ega väänatud. • Veenduge, et tühjendusfilter ei ole ummistunud. Vajadusel puhastage filter. Vt jaotist "Hooldus ja puhastamine". • Veenduge, et tühjendusvooliku ühendused on õiged. • Valige tühjendusprogramm, kui olete valinud programmi, mis ei sisalda tühjendusfaasi. • Valige tühjendusprogramm, kui olete valinud funktsiooni, mille lõpus jääb vesi seadmesse.
E40 Seadme uks on lahti või ei ole korralikult suletud.	• Veenduge, et uks on korralikult suletud.
E91 Sisemine tõrge. Elektrooniliste osade ja seadme vahel puudub ühendus.	• Programm ei lõppenud õigesti või peatati seadme töö liiga vara. Lülitage seade uuesti välja ja sisse. • Kui veakood kuvatakse uuesti, pöörduge volitatud hoolduskeskusse.
EH0 Elektrivarustus on kõikuv.	• Oodake, kuni elektrivarustus on taas püsiv.

Kui ekraanil on teised veakoodid, lülitage seade välja ja seejärel uuesti sisse. Kui probleem püsib endiselt, võtke ühendust volitatud teeninduskeskusega.
Kui tegemist on mõne muu pesumasina probleemiga, otsige võimalikke lahendusi alltoodud tabelist.

Probleem	Võimalik lahendus
Programm ei käivitu.	• Veenduge, et pistik on pistikupesasse ühendatud. • Veenduge, et seadme uks on suletud. • Veenduge, et kaitsmekapis ei ole kaitse läbi läinud. • Veenduge, et üksust Start/Paus ▷II on puudutatud. • Kui viitkäivitus on seatud, tühistage säte või oodake pöördloenduse lõppu. • Deaktiveerige lapselukufunktsioon, kui see on sees. • Kontrollige valitud programmi nupu asendit.
Seade täitub veega ning tühjeneb koheselt.	• Veenduge, et tühjendusvoolik on õiges asendis. On võimalik, et voolik on paigutatud liiga madalale. Vt jaotist "Paigaldusjuhised".
Tsentrifuugimisfaas ei käivitu või pesutsükkel kestab tavalisest kauem.	• Valige tsentrifuugimisprogramm. • Veenduge, et tühjendusfilter ei ole ummistunud. Vajadusel puhastage filter. Vt jaotist "Hooldus ja puhastamine". • Kohandage käsitsi masinas olevaid esemeid ja käivitage tsentrifuugimisetapp uuesti. Selle probleemi põhjuseks võib olla pesumasina tasakaalustamatus.
Põrandal on vett.	• Veenduge, et veevoolikute ühendused on tihedad ja et veelekkeid ei ole. • Veenduge, et vee sisselaskevoolikul ja tühjendusvoolikul pole kahjustusi. • Kasutage kindlasti õiget pesuainet õiges koguses.
Seadme uks ei avane.	• Veenduge, et te pole valinud pesuprogrammi, mille lõpus jääb vesi paaki. • Veenduge, et pesuprogramm on lõppenud. • Kui trumlis on vett, valige tühjendus- või tsentrifuugimisprogramm. • Veenduge, et seade saab toidet. • Selle probleemi põhjuseks võib olla seadme tõrge. Võtke ühendust volitatud teeninduskeskusega.
Seade teeb ebatavalist häält ja vibreerib.	• Veenduge, et seade on õigesti nivelleeritud. Vt jaotist "Paigaldusjuhised". • Veenduge, et pakend ja/või transpordipoldid on eemaldatud. Vt jaotist "Paigaldusjuhised". • Lisage trumlisse pesu. On võimalik, et pesukogus on liiga väike.
Programmi kestus suureneb või väheneb programmi töötamisel.	• ProSense Technology suudab programmi kestust vastavalt pestava pesu tüübile ja kogusele muuta. Vt peatükis "Igapäevane kasutamine" olevat jaotist "ProSense Technology pesukoguse tuvastamine".
Pesutulemused on ebarahuldavad.	• Suurendage pesuaine kogust või kasutage erinevat pesuainet. • Enne pesu pesemist kasutage tõrksate plekkide eemaldamiseks spetsiaalseid puhastusvahendeid. • Veenduge, et seatud temperatuur on õige. • Vähendage pesukogust.
Pesutsükli ajal on trumlis liiga palju vahtu.	• Vähendage pesuaine kogust.

Probleem	Võimalik lahendus
Pärast pesutsüklit on pesuainesahtlis pesuaine jääke.	• Veenduge, et klapp oleks õiges asendis (ÜLEVAL pesupulbri jaoks - ALL vedela pesuaine jaoks). • Veenduge, et olete kasutanud pesuaine jaoturit vastavalt kasutusjuhendi instruktsioonidele.

Pärast kontrollimist aktiveerige seade. Programm jätkub kohast, kus see katkes.
Kui probleem püsib, võtke ühendust volitatud teeninduskeskusega.
Teeninduskeskuse andmed leiate andmesildilt.

15. TARBIMISVÄÄRTUSED

15.1 Kommentaar

ⓘ

Seadme energiamärgisel olevalt QR-koodilt leiate veebilingi teabele, mis on seotud selle seadme jõudlusele vastavalt EL EPREL-i andmebaasis kirjeldatule. Hoidke energiamärgis alles koos kasutusjuhendiga ja kõigi muude dokumentidega, mis seadmega kaasnesid.
Sama teavet EPREL-is on võimalik leida ka aadressilt **https://eprel.ec.europa.eu**, kasutades mudeli nime ja tootenumbrit, mis on toodud andmesildil.

ⓘ

Väärtused ja programmi kestus võivad erineda olenevalt tingimustest (nt toatemperatuur, veetemperatuur ja -surve, pesu kogus ja tüüp, toitepinge) ja ka sellest, kas olete programmi vaikeseadeid muutnud.

15.2 Vastavalt komisjoni määrusele EL 2019/2023

Eco 40-60 programm	kg	kWh	Liitrid	hh:mm	% 1)	°C	p/min 2)
Täiskogus	6.0	0.585	51.0	03:17	53.00	36.0	1151
Pool kogust	3.0	0.385	36.0	02:35	53.00	29.0	1151
Veerand kogust	1.5	0.160	33.0	02:30	55.00	23.0	1151

1) Jääkniiskus tsentrifuugimisfaasi lõpus. Mida suurem tsentrifuugimiskiirus, seda suurem on müratase ja seda madalam jääkniiskus.

2) Maksimaalne tsentrifuugimiskiirus.

Võimsustarve eri režiimides

Väljas (W)	Ooterežiim (W)	Viitkäivitus (W)
0.50	0.50	4.00
Maksimaalne aeg olekuni väljas/ooterežiim on 15 minutit.		

15.3 Tavalised programmid

ⓘ

Tegemist on ainult kaudsete väärtustega.

Programm	kg	kWh	Liitrid	hh:mm	% 1)	°C	p/min 2)
Cottons 3) 95 °C	6.0	1.900	70.0	03:20	53.00	85.0	1200
Cottons 60 °C	6.0	1.100	65.0	03:20	53.00	55.0	1200
Cottons 4) 20 °C	6.0	0.200	65.0	02:20	53.00	20.0	1200
Synthetics 40 °C	3.0	0.600	65.0	02:15	35.00	40.0	1200
Delicates 5) 30 °C	1.0	0.300	40.0	01:00	35.00	30.0	1200
Wool/Silk 30 °C	1.0	0.200	40.0	01:05	30.00	30.0	1200

1) Jääkniiskus tsentrifuugimisfaasi lõpus. Mida suurem tsentrifuugimiskiirus, seda suurem on müratase ja seda madalam jääkniiskus.

2) Tsentrifuugimiskiirust tähistav indikaator.

3) Sobib tugevasti määrdunud esemete pesemiseks.

4) Sobib kergelt määrdunud puuvillaste, tehis- ja segakiust kangaste pesemiseks.

5) Kasutatav ka kiirpesutsüklina kergelt määrdunud esemetele.

16. KIIRJUHEND

16.1 Igapäevane kasutamine

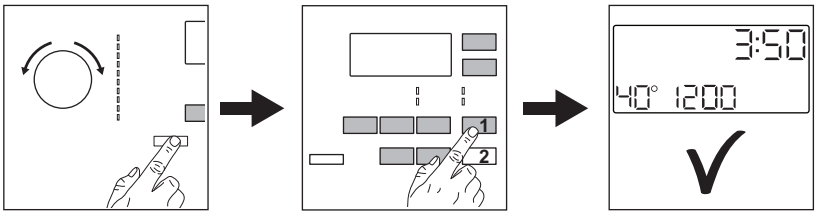

Ühendage toitepistik pistikupessa.

Keerake veekraan lahti.

Laadige pesu.

Valage pesuaine ja muud vahendid õigesse pesuainesahtlisse.

1. Vajutage nuppu Sees/Väljas, et seade sisse lülitada. Keerake programmi valikunuppu soovitud pesuprogrammi seadmiseks.
2. Seadke soovitud funktsioonid, valides vastavad puutenupud.
3. Programmi käivitamiseks vajutage nuppu **Start/Paus** ▷II.

Pesuprogrammi lõpus eemaldage pesu.

16.2 Tühjenduspumba filtri puhastamine

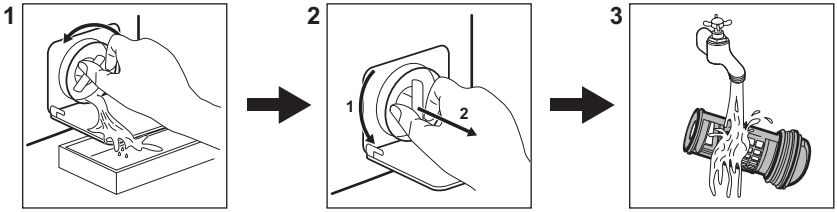

Puhastage filtrit regulaarselt, eriti aga häirekoodi E20 kuvamisel.

16.3 Programmid

Programmid	Pesu kogus	Toote kirjeldus
Eco 40-60 1)	6.0 kg	Valge ja värviline puuvillane. Tavaliselt määrdunud esemed.
Cottons	6.0 kg	Valge puuvillane ja värviline puuvillane.
Synthetics	3.0 kg	Tehiskiust või segakiust esemed.
Delicates	1.0 kg	Õrnad kangad nagu akrüül, viskoos, polüester.
Wool/Silk	1.0 kg	Masinpestav villane, käsitsipestav villane ja õrnad kangad.
20 min. - 3kg	3.0 kg	Tehiskiud ja segakiust esemed. Kergelt määrdunud ja värskendust vajavad esemed.
Easy Iron	3.0 kg	Õrna pesu vajavad tehiskiust esemed.
Downing Jackets	2.0 kg	Ühele tehiskiust tekile, vatiiniga riietele, tekkidele, sulejopedele.
Outdoor	1.5 kg **2)** 1.0 kg **3)**	Kaasaegsed välispordiriided.

Programmid	Pesu kogus	Toote kirjeldus
Denim	1.5 kg	Teksariietele ja venivatele esemetele.

1) Vastavalt Euroopa Komisjoni määrusele EL 2019/2023 on see 40 °C programm suuteline pesema tavaliselt määrdunud puuvillast pesu, mis on tähistatud pestavaks 40 °C või 60 °C juures, korraga sama tsükliga.

ⓘ

Pesu saavutatud temperatuuri, programmi kestuse ja muude andmete kohta leiate lisateavet peatükist „Tarbimisväärtused“.
Energiatarbimise seisukohast on kõige energiatõhusamad üldiselt need programmid, mis kasutavad madalamaid temperatuure ja on pikema kestusega.

2) Pesuprogramm.

3) Pesuprogramm ja veekindlust lisav tsükkel.

Kui täidate pesumasina iga programmi jaoks ette nähtud maksimaalse pesukogusega, aitab see vähendada vee- ja energiakulu.

Sobiv pesuaine pesuprogrammidele

Programm	Universaalne pesupulber[1)]	Vedel pesuaine	Vedel pesuaine värvilistele	Õrnad villased	Spetsiaalne
Eco 40-60	▲	▲	▲	--	--
Cottons	▲	▲	▲	--	--
Synthetics	▲	▲	▲	--	--
Delicates	--	--	--	▲	▲
Wool/Silk	--	--	--	▲	▲
20 min. - 3kg	--	▲	▲	--	--
Easy Iron	▲	▲	▲	--	--
Downing Jackets	--	--	--	▲	▲
Outdoor	--	--	--	▲	▲
Denim	--	--	▲	▲	▲

1) Temperatuuril üle 60 °C on soovitatav kasutada pesupulbrit.

▲ = soovitatav

-- = mittesoovitatav

16.4 Pesuaine tüüp ja kogus.

- Kasutage ainult pesumasinate jaoks valmistatud pesuaineid ja muid lisandeid. Kõigepealt järgige neid üldisi reegleid:
  - pulberpesuained (ka tabletid ja pesuaine üksikannused) igat tüüpi kangale, välja arvatud õrnad kangad. Valge pesu puhul tuleks eelistada pleegitusainet sisaldavat pulbrit ja desinfitseerivaid,
  - vedelad pesuained (ka pesuaine üksikannused), soovitatavalt madalal temperatuuril pestavate (max 60 °C) kõigi kangatüüpide või spetsiaalselt villaste esemete jaoks.

- Ärge segage erinevat tüüpi pesuaineid.
- Kasutage vähem pesuainet, kui:
  - pesete väiksemaid pesukoguseid,
  - pesu on vähesel määral määrdunud,
  - pesemise käigus tekib liiga palju vahtu.
- Pesuainetablettide või pesuainekapslite kasutamisel asetage need alati otse trumlisse, mitte pesuainejaoturisse, ja järgige tootja soovitusi.

Liiga väike kogus pesuainet võib põhjustada:
- ebarahuldavaid pesutulemusi,
- pesu võib muutuda hallikaks,
- pesu jääb rasvaseks,
- seadmes tekib hallitus.

Liiga suur kogus pesuainet võib põhjustada:
- liigset vahtu,
- halvemaid pesutulemusi,
- ebapiisavat loputamist,
- suuremat koormust keskkonnale.

16.5 Regulaarne puhastamine

Regulaarne puhastamine aitab teie seadme eluiga pikendada.

Pärast tsüklit hoidke ust ja pesuainejaoturit kergelt avatuna, et tekitada õhuringlus ja kuivatada seadmes olev niiskus.

Kui seadet ei kasutata pikka aega: sulgege veekraan ja eemaldage seade vooluvõrgust.

Regulaarse puhastamise näitlik kava:

Katlakivi eemaldamine	Kaks korda aastas
Hoolduspesu	Üks kord kuus
Uksetihendi puhastamine	Iga kahe kuu tagant
Trumli puhastamine	Iga kahe kuu tagant
Pesuainejaoturi puhastamine	Iga kahe kuu tagant
Sissevõtuvooliku ja klapi filtri puhastamine	Kaks korda aastas

Kontrollige trumlit regulaarselt, et avastada katlakivi olemasolu. Aeg-ajalt on siiski soovitatav läbi viia ilma pesuta pesutsükkel koos katlakivieemaldiga.

Kõrvaliste esemete eemaldamine

ⓘ

Vaadake, et taskud oleksid tühjad ja kõik lahtised detailid oleks enne tsükli käivitamist kinnitatud.

Eemaldage kõik lahtised detailid (pandlad, nööbid, mündid), mis võivad sattuda uksetihendi vahele, sissevõtuvooliku filtrisse ja trumlisse. Vajadusel pöörduge volitatud hoolduskeskusse.

Ukse tihend
Seadmel on olemas **isepuhastuv tühjendussüsteem**, mille abil uhutakse riiete küljest tulnud ebemed seadmest veega välja. Kontrollige tihendit regulaarselt ja vajadusel puhastage, nagu on kirjeldatud järgmisel joonisel. Mündid, nööbid ja muud väikesed esemed saate kätte tsükli lõpus.

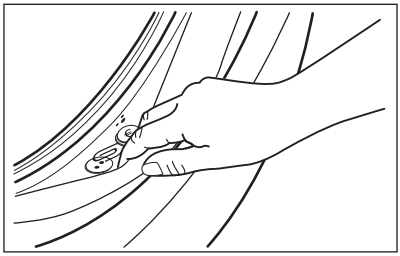

Vajadusel puhastage, kasutades selleks ammoniaaki sisaldavat puhastusvahendit ning vältige tihendi pinna kriimustamist.

Vajadusel eemaldage filtrist sinna kogunenud ebemed ja muu praht.

17. JÄÄTMEKÄITLUS

Sümboliga ♲ tähistatud materjalid võib ringlusse suunata. Selleks viige pakendid vastavatesse konteineritesse. Aidake hoida keskkonda ja inimeste tervist ja suunake elektri- ja elektroonilised jäätmed ringlusse.

Ärge visake sümboliga 🗑 tähistatud seadmeid muude majapidamisjäätmete

hulka. Viige seade kohalikku ringluspunkti või pöörduge abi saamiseks kohalikku omavalitsusse.

კეთილი იყოს თქვენი მობრძანება AEG-ში! მადლობას გიხდით ჩვენი დანადგარის არჩევისათვის.

მდგრადობის ხელშეწყობისათვის, ჩვენ ვამცირებთ ქაღალდის გამოყენებას და მომხმარებლების სრულ სახელმძღვანელოს ხელმისაწვდომს ვხდით ონლაინ რეჟიმში. შედით თქვენს სრულ ონლაინ სახელმძღვანელოში **aeg.com/manuals**

მიიღეთ მოხმარების შესახებ რჩევები, ბროშურები, პრობლემის დროს დახმარება, სერვისისა და შეკეთების შესახებ ინფორმაცია მისამართზე **aeg.com/support**

შეიძინეთ აქსესუარები, სახარჯო მასალები და ორიგინალი სათადარიგო ნაწილები თქვენი მოწყობილობისთვის **aeg.com/shop**-ზე

ექვემდებარება შეცვლას წინასწარი გაფრთხილების გარეშე.

შინაარსი

1. უსაფრთხოების ინფორმაცია..... 83
2. უსაფრთხოების ინსტრუქციები.....86
3. პროდუქტის აღწერა.....88
4. ტექნიკური მონაცემები.....89
5. მონტაჟი..... 90
6. კონტროლის პანელი.....95
7. ამკრეფი და ღილაკები..... 97
8. პროგრამები.....100
9. პარამეტრები.....105
10. პირველ გამოყენებამდე.....106
11. დღიური გამოყენება..... 106
12. მინიშნებები და რჩევები.....112
13. მოვლა და დასუფთავება.....114
14. პრობლემის აღმოფხვრა 120
15. მოხმარების ღირებულებები.....123
16. სწრაფი სახელმძღვანელო..... 125
17. გარემოსდაცვითი პრობლემები..... 128

1. ⚠ უსაფრთხოების ინფორმაცია

📖 მოწყობილობის დამონტაჟებამდე და მოხმარებამდე, ყურადღებით წაიკითხეთ მოწოდებული ინსტრუქციები.
მწარმოებელი პასუხისმგებელი არ არის რაიმე პრობლემებთან დაკავშირებულ შეკითხვებზე და არასწორი მონტაჟის ან მოხმარების დროს მიყენებულ რაიმე სახის ზიანზე. ყოველთვის იქონიეთ

ინსტრუქციები უსაფრთხო და ხელმისაწვდომ ადგილზე მომავალი გამოყენებისთვის.

1.1 ბავშვებისა და დაუცველი ადამიანების უსაფრთხოება

- ამ მოწყობილობის გამოყენება შეუძლიათ ბავშვებს 8 წლის ასაკიდან და შეზღუდული ფიზიკური, გრძნობითი ან მენტალური შესაძლებლობის მქონე ან გამოუცდელ პიროვნებებს, თუ მათ მიეცემათ მითითებები მოწყობილობის გამოყენებასთან დაკავშრებით უსაფრთხო გზით და გაიაზრებენ დაკავშირებულ საფრთხეებს.
- ბავშვები 3-დან 8 წლამდე და მძიმე ინვალიდობის მქონე პირები უნდა მოერიდონ მოწყობილობასთან სიახლოვეს ან გამუდმებული მეთვალყურეობის ქვეშ იყვნენ.
- 3 წელზე ნაკლები ასაკის ბავშვები ინახება მოწყობილობიდან, თუ უწყვეტი ზედამხედველობა არ იქნება.
- ბავშვები უნდა იყვნენ ზედამხედველობის ქვეშ, რათა არ ითამაშონ მოწყობილობით.
- იქონიეთ შეფუთვა ბავშვებისგან მოშორებით და განკარგეთ იგი სათანადოდ.
- იქონიეთ სარეცხი საშუალება ბავშვებისგან მოშორებით.
- მოაშორეთ ბავშვები და შინაური ცხოველები მოწყობილობას, როცა კარი ღიაა.
- თუ მოწყობილობას გააჩნია ბავშვების უსაფრთხოების აპარატი, იგი უნდა ჩაირთოს.
- ბავშვებმა არ უნდა დაასუფთაონ და მოიხმარონ მოწყობილობა უფროსების ზედამხედველობის გარეშე.

1.2 ზოგადი უსაფრთხოება

- აღნიშნული მოწყობილობა მხოლოდ საოჯახო მოხმარებისთვის, მანქანით რეცხვადი სარეცხისთვისაა განკუთვნილი.

- ეს მოწყობილობა განკუთვნილია ერთი ოჯახის მიერ შინ გამოსაყენებლად დახურულ სივრცეში.
- ეს მოწყობილობა შეიძლება გამოიყენებოდეს ოფისებში, სასტუმროს ნომრებში, B&B-ს ნომრებში, საოჯახო ფერმის ტიპის სასტუმროებსა და სხვა მსგავს საცხოვრებლებში, სადაც ასეთი გამოყენება არ სცდება (საშუალო) საყოფაცხოვრებო მოხმარების დონეებს.
- არ შეცვალოთ ამ მოწყობილობის სპეციფიკაცია.
- მოწყობილობის მაქსიმალური დატვირთვაა 6.0 კგ არ გადააჭარბოთ თითოეული პროგრამით გათვალისწინებულ მაქსიმალურ დატვირთვას (იხილეთ თავი "პროგრამები").
- წყლის სამუშაო წნევა გარე დაკავშირებიდან წყლის შესვლის წერტილში, უნდა იყოს 0,5 ბარი (0,05 მპა) და 10 ბარი (1,0 მპა) შორის.
- სავენტილაციო ღიობი არ უნდა იყოს დაფარული ხალიჩით, ნოხით ან ნებისმიერი იატაკის საფარით.
- მოწყობილობა წყლის მიწოდებას უნდა დაუკავშირდეს ახალი, თან მოყოლილი შლანგების კომპლექტით, ან ავტორიზებული სერვის ცენტრის მიერ მიწოდებული სხვა ახალი შლანგების კომპლექტით.
- ძველი შლანგები არ უნდა იქნას ხელახლა გამოყენებული.
- თუ დენის სადენი დაზიანებულია, მისი შეცვლა უნდა მოხდეს მწარმოებლის, მისი ავტორიზებული სერვის ცენტრის ან მსგავსი კვალიფიკაციის პიროვნების მიერ, რათა თავიდან იქნას აცილებული ელექტრობასთან დაკავშირებული საფრთხე.
- ნებისმიერი მოვლის ოპერაციამდე, გათშეთ მოწყობილობა და გამორთეთ შტეფსელი როზეტიდან.
- არ გამოიყენოთ მაღალი წნევის წყლის სპრეი და/ან ორთქლი მოწყობილობის გასაწმენდად.
- გაწმინდეთ მოწყობილობა სველი ტილოთი. გამოიყენეთ მხოლოდ ნეიტრალური სარეცხი საშუალება. არ გამოიყენოთ აბრაზიული პროდუქტები,

აბრაზიული საწმენდი ბალიშები, გამხსნელები ან რკინის ნივთები.

2. უსაფრთხოების ინსტრუქციები

2.1 მონტაჟი

ⓘ

მონტაჟი უნდა შეესაბამებოდეს შესაბამის ეროვნულ რეგულაციებს.

- მოხსენით ყველა შესაფუთი ელემენტი და სატრანზიტო ჭანჭიკები, რეზინის მილისისა და პლასტმასის განმბჯერის ჩათვლით.
- შეინახეთ სატრანსპორტო ჭანჭიკები უსაფრთხო ადგილზე. თუ მოწყობილობა სამომავლოდ გადატანილი უნდა იქნას, ისინი უნდა მიებას, დოლურის ჩასაკეტად, რათა თავიდან იქნას აცილებული შიდა დაზიანება.
- ყოველთვის იყავით ფრთხილად მოწყობილობის გადატანისას, რადგან მძიმეა. ყოველთვის გამოიყენეთ დამცავი ხელთათმანები და თანდართული ფეხსაცმელი.
- მიჰყევით დამონტაჟების ინსტრუქციებს, რომელიც მოწყობილობას მოჰყვა.
- არ დაამონტაჟოთ და არ გამოიყენოთ დაზიანებული მოწყობილობა.
- არ დაამონტაჟოთ და არ გამოიყენოთ მოწყობილობა იქ, სადაც ტემპერატურა შეიძლება იყოს 0°C-ზე ნაკლები ან სადაც ჰაერზე იქნება.
- იატაკი, რომელზეც მოწყობილობა უნდა დადგეს უნდა იყოს სწორი, მყარი, თბოგამძლე და სუფთა.
- დარწმუნდით, რომ ჰაერის ცირკულაცია ხდება მოწყობილობასა და იატაკს შორის.
- მუდმივ ადგილზე დადგმისას, თარაზოს საშუალებით დარწმუნდით, რომ სწორად არის გასწორებული. წინააღმდეგ შემთხვევაში გაასწორეთ ფეხები შესაბამისად.
- არ დააყენოთ მოწყობილობა პირდაპირ იატაკის დრენაჟის ზემოთ.
- არ დაღვაროთ წყალი მოწყობილობაზე და მოარიდეთ იგი ზედმეტ ტენს.
- არ დაამონტაჟოთ მოწყობილობა ისეთ ადგილზე, სადაც მოწყობილობის კარი სრულად ვერ გაიღება.
- არ დადოთ წყლის შესაძლო გაჟონვისათვის დახურული კონტეინერი მოწყობილობის ქვეშ. დაუკავშირდით ავტორიზებულ სერვის ცენტრს, რათა დარწმუნდეთ, რომელი აქსესუარების გამოყენება შეიძლება.

2.2 ელექტრო კავშირი

⚠ **გარფთხილება!**

ხანძრისა და დენის დარტყმის რისკი.

- გაფრთხილება: აღნიშნული მოწყობილობა შექმნილია რათა დამონტაჟდეს / დაუკავშირდეს შენობის დამიწების კავშირებს.
- ყოველთვის გამოიყენეთ სწორად დაყენებული დარტყმაგამძლე ბუდე.
- დარწმუნდით, რომ სპეციფიკაციის იარლიყზე მითითებული პარამეტრები თავსებადია ძირითადი დენის წყაროს ელექტრო სპეციფიკაციებთან.
- არ გამოიყენოთ მარავალშესაერთებლიანი გადამყვანები და დამაგრძელებლები.
- დარწმუნდით, რომ არ აზიანებთ შტეფსელსა და სადენს. თუ სადენის შეცვლა არის საჭირო, ეს უნდა მოახდინოს ჩვენმა ავტორიზებულმა სერვის ცენტრმა.
- შტეფსელი როზეტთან დააკავშირეთ მხოლოდ მონტაჟის ბოლოს. დარწმუნდით, რომ როზეტთან წვდომა არის დამონტაჟების შემდეგ.
- არ შეეხოთ სადენსა და როზეტს სველი ხელებით.
- არ მოქაჩოთ კაბელს მოწყობილობის გამოსართავად. ყოველთვის გამოსწიეთ შტეფსელი.

2.3 წყლის დაკავშირება

- შემავალი წყალი არ უნდა აჭარბებდეს 25 °C-ს.
- არ გააფუჭოთ წყლის შლანგები.
- ახალ მილებთან შეერთებამდე, მილებში, რომლებიც დიდი ხანია არ გამოყენებულა, გარემონტდა ან ახალი აპარატები დაყენდა (წყლის მრიცხველი და ა.შ.), გაუშვით წყალი სანამ წმინდა და სუფთა არ გახდება.
- დარწმუნდით, რომ მოწყობილობის პირველი გამოყენების დროს და შემდეგ წყლის ჟონვა არ შეიმჩნევა.
- არ გამოიყენოთ დამაგრძელებელი შლანგი თუ წყლის შემშვები შლანგი ძალიან მოკლეა. შემშვები შლანგის გამოსაცვლელად დაუკავშირდით ავტორიზებულ სერვის ცენტრს.
- მოწყობილობის შეფუთვიდან ამოღებისას შესაძლებელია წყლის გადინება სადრენაჟე შლანგიდან. ეს არის იმის გამო, რომ ქარხანაში მოხდა მოწყობილობის ტესტირება წყლის გამოყენებით.
- თქვენ შეგიძლიათ სადრენაჟო შლანგის დაგრძელება მაქსიმუმ 400 სმ-ით. დაუკავშირდით ავტორიზებულ სერვის ცენტრს სხვა სადრენაჟო შლანგისა და გაფართოებისათვის.
- დარწმუნდით, რომ ონკანზე წვდომა იყოს დამონტაჟების შემდეგ.

2.4 გამოყენება

⚠ **გარფთხილება!**

დაზიანების, დენის დარტყმის, ხანძრის, დაწვის ან მოწყობილობის გაფუჭების რისკი.

- მიჰყევით სარეცხი საშუალების შეფუთვაზე არსებულ უსაფრთხოების ინსტრუქციებს.
- არ დადოთ აალებადი პროდუქტი, ან სველი საგნები აალებად პროდუქტებთან ერთად მოწყობილობაში, მოწყობილობაზე ან მასთან ახლოს.
- არ გარეცხოთ ქსოვილები, რომლებიც ძალიან დაბინძურებულია ზეთით, ცხიმით ან სხვა ცხიმოვანი ნივთიერებით. მას შეუძლია მოწყობილობის რეზინის ნაწილების დაზიანება. ასეთი ქსოვილები მანქანაში ჩატვირთვამდე წინასწარ ხელით გარეცხეთ.
- არ გამოიყენოთ სარეცხის სუნამოები, რათა თავიდან აირიდოთ მოწყობილობის პლასტმასისა და რეზინის ნაწილების დაზიანება.
- არ შეეხოთ მინის კარს, სანამ პროგრამა მუშაობს. მინა შეიძლება გახურდეს.
- შეამოწმეთ, რომ ყველა მეტალის საგანი მოხსნილი იქნას სარეცხზე.

2.5 სერვისი

- მოწყობილობის შესაკეთებლად დაუკავშირდით ავტორიზებულ სერვის ცენტრს. გამოიყენეთ მხოლოდ ორიგინალი სათადარიგო ნაწილები.
- გაითვალისწინეთ, რომ თვით-შეკეთებას ან არაპროფესიონალურ რემონტს შეუძლია საფრთხის შემცველი შედეგების განპირობება და შესაძლოა გააუქმოს გარანტია.
- მოდელის წარმოების შეწყვეტიდან მინიმუმ 10 წლის განმავლობაში, ხელმისაწვდომი იქნება შემდეგი სათადარიგო ნაწილები: ძრავა და ძრავის ჯაგრისები, ტრანსმისია ძრავსა და დოლურას შორის, ტუმბოები, ამორტიზატორები და ზამბარები, სარეცხი დოლურა, დოლურას მორგვი და შესაბამისი ბურთულა საკისარი, გამათბობელი და გათბობის ელემენტები, მათ შორის სითბური ტუმბო, მილები და დაკავშირებული აღჭურვილობა, მათ შორის, შლანგები, სარქველები, ფილტრები და აკვასტოპები, ელექტრონული სქემები, ელექტრო ეკრანები, წნევის ამომრთველები, თერმოსტატები და სენსორები, პროგრამული უზრუნველყოფა და ჩაშენებული პროგრამა, მათ შორის, გადატვირთვის პროგრამული უზრუნველყოფა, კარი, კარის ანჯამა და შუასადები, სხვა შუასადებები, კარის საკეტის კომპონენტები, პლასტმასის პერიფერიული მოწყობილობები, როგორიცაა სარეცხი საშუალების დისპენსერი. თქვენს ქვეყანაში ეს პერიოდი შეიძლება უფრო ხანგრძლივი იყოს. დამატებითი ინფორმაციის მისაღებად ეწვიეთ ჩვენს ვებ-საიტს.
- გთხოვთ გაითვალისწინეთ, რომ ზოგიერთი მათგანი მხოლოდ

ხელმისაწვდომია პროფესიონალ შემკეთებელთან და რომ ყველა სათადარიგო ნაწილი ყველა შესაბამისი მოდელისათვის არ არის განკუთვნილი.

- პროდუქტში არსებული ნათურა(ები) და სათადარიგო ნათურის ნაწილები დამოუკიდებლად უნდა შეიძინოთ: ეს ნათურები განკუთვნილია ექსტრემალური ფიზიკური პირობებისათვის საყოფაცხოვრებო დანადგარებში, როგორიც არის ტემპერატურა, ვიბრაცია, ტენიანობა და ასევე იღებენ სასიგნალო ინფორმაციას დანადგარის საოპერაციო სტატუსის შესახებ. ისინი არ არის განკუთვნილი სხვა დანადგარებში გამოყენებისათვის და საყოფაცხოვრებო ოთახების გასანათებლად.

2.6 განლაგება

⚠ **გარფთხილება!**

დაზიანებისა ან დახუთვის რისკი.

- გამორთეთ მოწყობილობა მთავარი დენის წყაროდან და წყლის მიწოდებიდან.
- გადაჭერით მთავარი ელექტროსადენი მოწყობილობასთან ახლოს და შეინახეთ.
- მოხსენით კარის დამჭერი, რათა თავიდან იქნას აცილებული ბავშვების ან შინაური ცხოველების დოლურაში ჩაკეტვა.
- მოიხმარეთ მოწყობილობა ელექტრო და ელექტრონული მოწყობილობების ნარჩენების (WEEE) განკარგულებისთვის ადგილობრივი მოთხოვნების შესაბამისად.

3. პროდუქტის აღწერა

3.1 სპეციალური ფუნქციები

თქვენი ახალი სარეცხი მანქანა აკმაყოფილებს ყველა თანამედროვე მოთხოვნას მცირე რაოდენობით წყლის, ენერგიისა და სარეცხი საშუალების გამოყენებით ეფექტური რეცხვისა და ქსოვილის დაცვისთვის.

- **ProSense ტექნოლოგია** 30 წამში ამოიცნობს სარეცხის წონას და განსაზღვრავს პროგრამის ხანგრძლივობას. რეცხვის პროგრამა მორგებულია სარეცხის ჩატვირთვაზე და ქსოვილის ტიპზე ისე, რომ არ ხარჯავს საჭიროზე მეტ დროს, ენერგიასა და წყალს.
- **Soft Plus ოპციის წყალობით**, ქსოვილის დამარბილებელი თანაბრად ვრცელდება სარეცხზე, ღრმად აღწევს ქსოვილის ბოჭკოებში და ხელს უწყობს დარბილებას.

3.2 მოწყობილობის მიმოხილვა

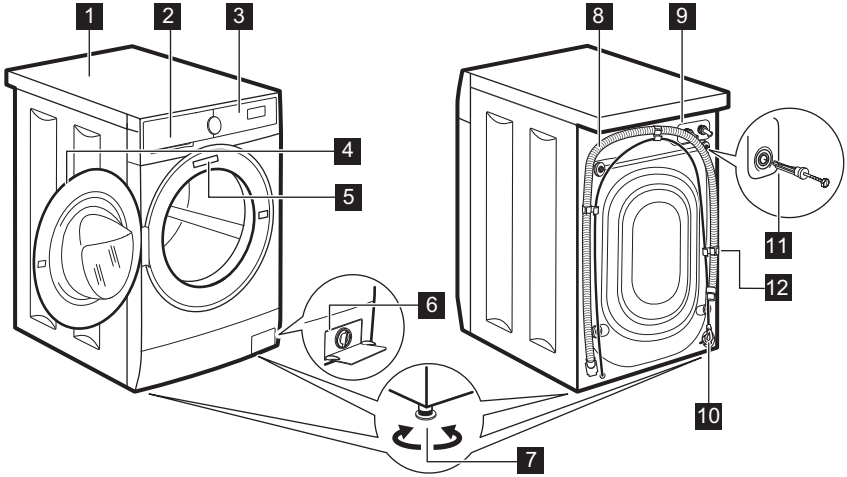

1 სამუშაო მაგიდა
2 სარეცხი საშუალების დისპენსერი
3 კონტროლის პანელი
4 კარის სახელური
5 ქარხნული პასპორტი
6 ტუმბის ფილტრი
7 მოწყობილობის გასწორების საფეხურები
8 სატუმბი შლანგი
9 შემავალი შლანგის კავშირი
10 დენის სადენი
11 სატრანსპორტო ჭანჭიკები
12 შლანგის დამჭერი

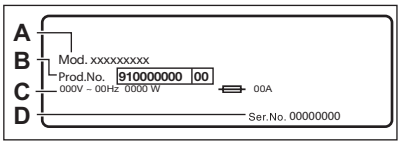

პარამეტრების ფირფიტაზე ასახულია მოდელის სახელი (**A**) , პროდუქტის ნომერი (**B**), ელექტრული პარამეტრები (**C**) და სერიული ნომერი (**D**).

4. ტექნიკური მონაცემები

ზომები	სიგანე/ სიმაღლე/საერთო სიღრმე	59.5 სმ / 84.3 სმ / 41.6 სმ
ელექტრო კავშირი	ძაბვა საშუალო სიმძლავრე მცველი სიხშირე	230 ვ 1900 ვტ 10 ა 50 ჰც

მყარი ნაწილაკების მოხვედრისა და ტენიანობის წინააღმდეგ დაცვის დონე უზრუნველყოფილია დამცავი საფარით, გარდა იმ შემთხვევისა, როცა დაბალი ძაბვის აღჭურვილობას არ გააჩნია ტენიანობის საწინააღმდეგო დაცვა		IPX4
წყლის მიწოდების წნევა	მინიმალური მაქსიმალური	0.5 ბარი (0,05 მპა) 10 ბარი (1,0 მპა)
წყლის მიწოდება 1)		ცივი წყალი
მაქსიმალური ჩატვირთვა	ბამბა	6.0 კგ

1) დაუკავშირეთ წყლის შემშვები შლანგი ონკანს 3/4" კუთხვილით.

5. მონტაჟი

⚠ **გარფთხილება!**

იხილეთ უსაფრთხოების თავები.

5.1 გასხნა

1. მოხსენით გარე ლენტი. საჭიროების შემთხვევაში, გამოიყენეთ საჭრისი.

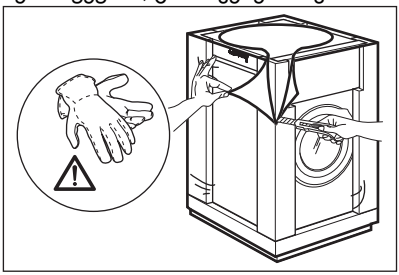

2. მოაშორეთ მუყაოს ზედაპირი და შესაფუთი მასალები.

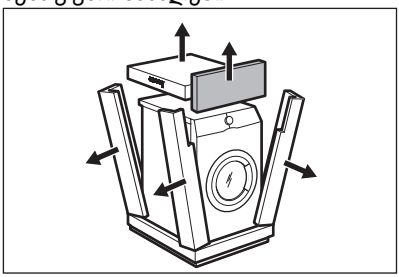

3. გააღეთ კარი. ამოიღეთ მთელი სარეცხი დოლურადან.

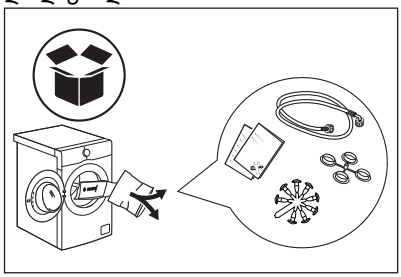

4. კუთხის ელემენტი იატაკზე, მოწყობილობის მიღმა მოათავსეთ. ფრთხილად მოათავსეთ მოწყობილობა მის უკანა მხარეს.

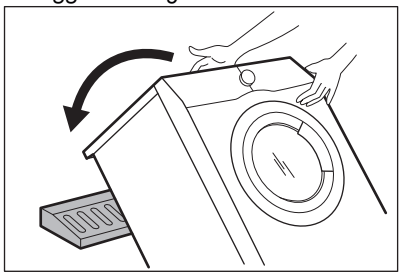

5. ქვემოდან მოხსენით დამცავი.

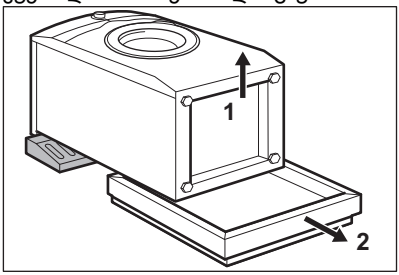

6. ისევ დააყენეთ მოწყობილობა ვერტიკალურ პოზიციაში. მოხსენით ენერგიის მიწოდების კაბელი და სადრენაჟე შლანგი შლანგის დამჭერიდან.

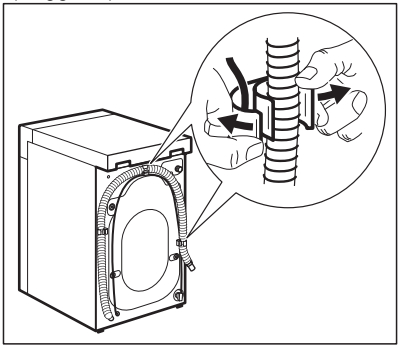

⚠ **გარფთხილება!**

შესაძლებელია წყლის გადინება სადრენაჟე შლანგიდან. ეს იმის გამოა, რომ სარეცხი მანქანა ტესტირებული იქნა ქარხანაში.

7. მოხსენით ოთხი სტაციონარული ჭანჭიკი და ამოიღეთ პლასტმასის განმბჯენები.

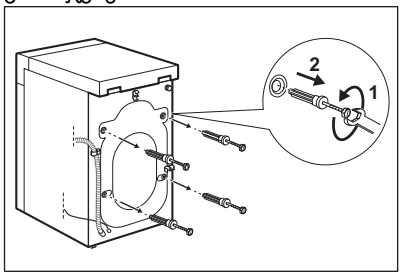

8. ღიობებში მოათავსეთ პლასტმასის ხუფები, რომლებიც მომხმარებლის სახელმძღვანელოს ჩანთაშია მოწოდებული.

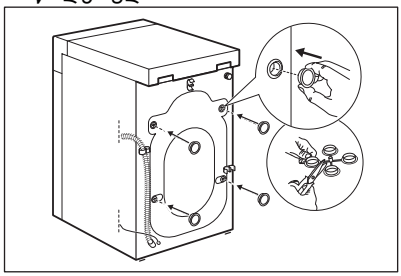

ⓘ

მოწყობილობის სადმე გადასატანად გირჩევთ, შეინახოთ პაკეტი და სატრანზიტო ჭანჭიკები.

5.2 მოთავსება და გათანაბრება

სწორად დაარეგულირეთ მოწყობილობა, რათა თავიდან აიცილოთ მუშაობის დროს მოწყობილობის ვიბრაცია, ხმაური და მოძრაობა.

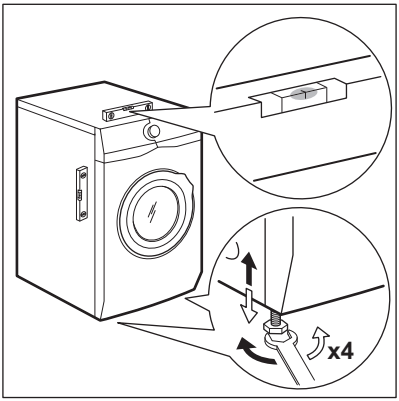

1. დაამონტაჟეთ მოწყობილობა სწორ, მყარ იატაკზე. მოწყობილობა უნდა იყოს გათანაბრებული და სტაბილური. დარწმუნდით, რომ მოწყობილობა არ ეხება კედელს ან სხვა რამეს და მის ქვეშ ჰაერი მოძრაობს.
2. მოუშვით ან მოუჭირეთ ფეხები გასათანაბრებლად. ყველა ფეხი მყარად უნდა იდგეს იატაკზე.

⚠ **გარფთხილება!**

გასათანაბრებლად მოწყობილობის ფეხების ქვეშ არ შედოთ მუყაო, ხე ან სხვა მსგავსი მასალა.

5.3 შემშვები შლანგი

1. საჭიროებისამებრ, მოწყობილობის უკანა მხარეს შეაერთეთ წყლის მიწოდების შლანგი. როგორც წესი, ის უკვე დაყენებულია ქარხნულად.

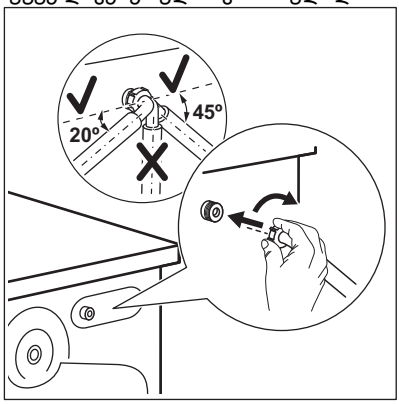

2. მიმართეთ იგი მარჯვნივ ან მარცხნივ, ონკანის პოზიციის მიხედვით. დარწმუნდით, რომ წყლის შემშვები შლანგი ვერტიკალურ პოზიციაშია.
3. საჭიროების შემთხვევაში, მოუშვით ქანჩი, რათა შეასწოროთ პოზიცია
4. დაუკავშირეთ წყლის შემშვები შლანგი ცივი წყლის ონკანს 3/4" თოკით.

ზოგიერთი მოდელი შეიძლება შეიცავდეს შემავალ შლანგს წყლის შემაჩერებელი სარქველით. ეს ახდენს ნებისმიერი გაჟონვის პრევენციას, რაც შეიძლება გამოწვეული იყოს შლანგის ბუნებრივი ცვეთით. სექტორი ფანჯარაში გიჩვენებთ შეცდომას A. დაკეტეთ წყლის ონკანი და შლანგის გამოსაცვლელად დაუკავშირდით ავტორიზებულ სერვის-ცენტრს.

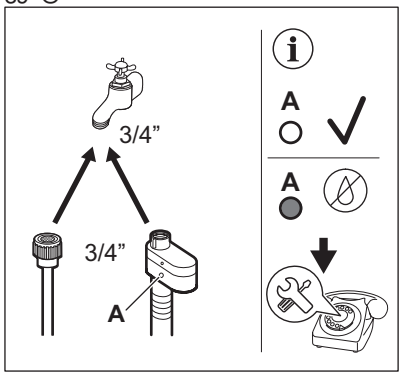

⚠ **გარფთხილება!**

შემავალი წყალი არ უნდა აჭარბებდეს 25 °C-ს.

⚠ **სიფრთხილე!**

დარწმუნდით, რომ გაჟონვას არ აქვს ადგილი.

ⓘ

არ გამოიყენოთ დამაგრძელებელი შლანგი თუ წყლის შემშვები შლანგი ძალიან მოკლეა. წყლის შემშვები შლანგის გამოსაცვლელად დაუკავშირდით სერვისცენტრს.

5.4 წყლის დრენაჟი

სადრენაჟე შლანგი უნდა მდებარეობდეს არაუმცირეს 60 სმ და არაუმეტეს 100 სმ სიმაღლეზე იატაკიდან.

ⓘ

თქვენ შეგიძლიათ სადრენაჟო შლანგის დაგრძელება მაქსიმუმ 400 სმ-ით. დაუკავშირდით ავტორიზებულ სერვის ცენტრს სხვა სადრენაჟო შლანგისა და დამაგრძელებლის შესაძენად.

სადრენაჟე შლანგის დაკავშირება შესაძლებელია სხვადასხვა გზით:

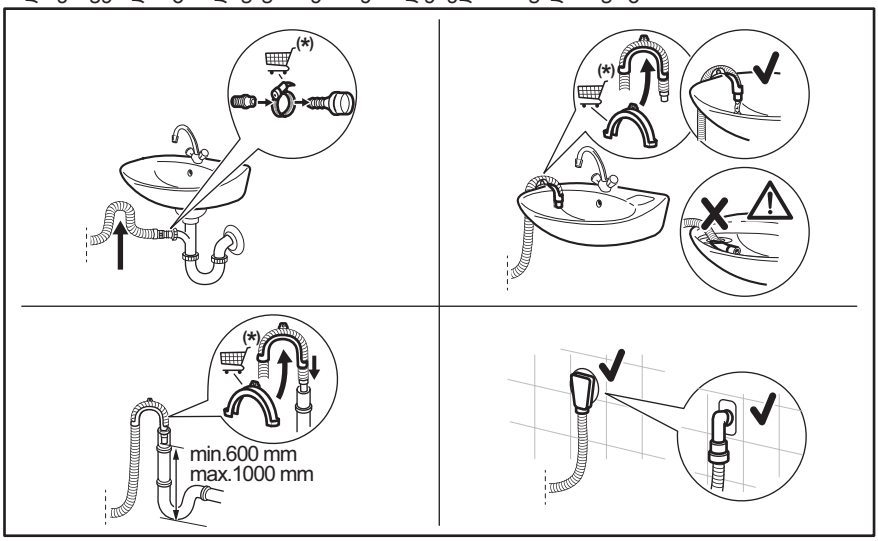

(*) ექვემდებარება ცვლილებას შეტყობინების გარეშე.

- შეუერთეთ სადრენაჟე შლანგი ონკანს და მოუჭირეთ დამჭერით.
- მოათავსეთ შლანგი უშუალოდ კედელში ჩამონტაჟებულ სადრენაჟე მილში და მოუჭირეთ საჭერით.
- პლასტმასის დამჭერი შლანგის გარეშე, ნიჟარის ონკანზე - დაამაგრეთ სადრენაჟე შლანგი ონკანზე და მოუჭირეთ დამჭერით.
- სადგამ მილს გამწოვი ხვრელით — ჩასვით სადრენაჟო შლანგი პირდაპირ დრენაჟის ან სადგამ მილში.
- სადრენაჟო შლანგი შეიძლება მოიხაროს U-ს ფორმაზე და შემოევლოს პლასტმასის მიმართველს. ნიჟარის კიდეზე - მიამაგრეთ ორიენტირი წყლის ონკანზე ან კედელზე.

ⓘ

დარწმუნდით, რომ სადრენაჟე შლანგი ქმნიდეს მარყუჟს, რათა ხელი შეეშალოს ნაწილაკების გადინებას მოწყობილობიდან ნიჟარაში.

ⓘ

დარწმუნდით, რომ პლასტმასის ორიენტირი არ ინძრევა მოწყობილობის მიერ წყლის გაშვებისას და რომ სადრენაჟე შლანგის ბოლო წყალში არ არის ჩადებული. შესაძლოა მოხდეს მოწყობილობაში ჭუჭყიანი წყლის დაბრუნება.
აქსესუარები შეიძინეთ ავტორიზებული მიმწოდებლისგან.

ⓘ

სადრენაჟე შლანგის ბოლო ყოველთვის უნდა იყოს ვენტილირებული, ე.ი. სადრენაჟე მილის შიდა დიამეტრი (მინ. 38 მმ - მინ. 1.5 ფტ.) უნდა იყოს სადრენაჟე შლანგის გარე დიამეტრზე ფართო.

5.5 ელექტრო კავშირი

შტეკერი როზეტთან დააკავშირეთ მხოლოდ მონტაჟის ბოლოს.

ტიპის ნიშნული და „ტექნიკური მონაცემების" თავი მიუთითებს საჭირო ელექტრულ მაჩვენებელებზე. დარწმუნდით, რომ ისინი თავსებადია მაგისტრალურ დენმომარაგებასთან.

შეამოწმეთ, რომ ადგილობრივ ელექტროგაყვანილობას შეუძლია მაქსიმალური დატვირთვის უზრუნველყოფა, ელექტრულ ქსელთან დაკავშირებული სხვა მოწყობილობების გათვალისწინებით.

მოწყობილობა შეაერთეთ დამიწებულ შტეფსელში.

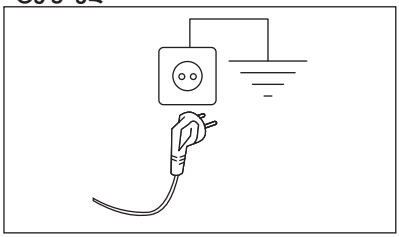

დენმომარაგების კაბელი უნდა იყოს იოლად წვდომადი დანადგარის მონტაჟის შემდეგ.

დანადგარის სამონტაჟოდ, ნებისმიერი ელექტრო სამუშოების შესასრულებლად დაუკავშირდით ავტორიზებულ სერვის ცენტრს.

მწარმოებელი არ იღებს პასუხისმგებლობას დაზიანების ან ზარალისათვის, რომელიც გამოწვეული იქნება ზემოთ აღნიშნული სიფრთხილის ზომების უგულვებელჰყოფით.

6. კონტროლის პანელი

6.1 კონტროლის პანელის აღწერა

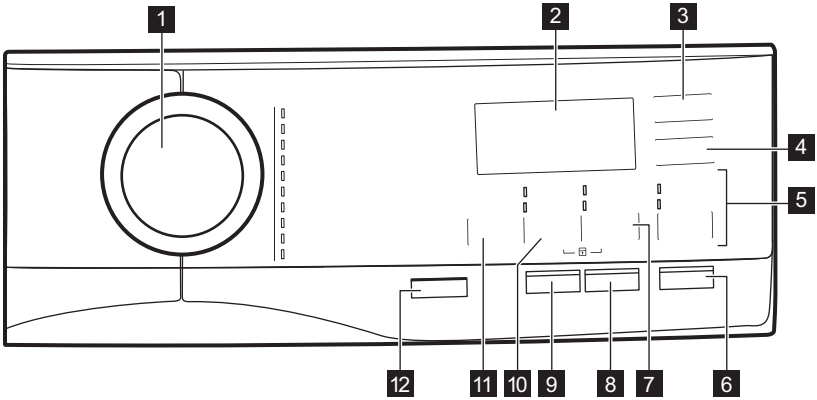

1 პროგრამის ამკრეფი

2 დისპლეი

3 დაყოვნებული დაწყება შეხების ღილაკი

4 დროის დაზოგვა შეხების ღილაკი

5 გავლება შეხების ღილაკი
- დამატებითი გავლება პარამეტრი
- რეცხვის ფაზის გამოტოვება - მხოლოდ გავლება

6 სტარტი/დაპაუზება შეხების ღილაკი

7 ლაქები/წინასწარი რეცხვა შეხების ღილაკი
- ლაქები პარამეტრი
- წინასწარი რეცხვა პარამეტრი

8 ანტიალერგიული სენსორული ღილაკი (ანტი-ალერგიული)

9 Soft Plus შეხების ღილაკი

10 წურვა შეხების ღილაკი
- ფაზების გამოტოვება - მხოლოდ წყლის გადინება
- ფაზების გამოტოვება - მხოლოდ წურვა

11 ტემპერატურა შეხების ღილაკი

12 ჩართვა/გამორთვა დასაჭერი ღილაკი

6.2 დისპლეი

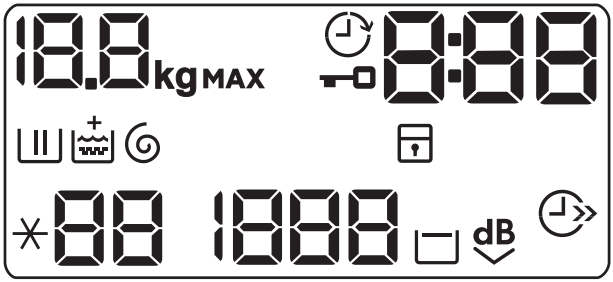

0.0 kg MAX	მაქსიმალური დატვირთვის ინდიკატორი. kg პროგრამის დროის გამოთვლისას ხატულა ციმციმებს (გაეცანით „PROSENSE ჩატვირთვის აღმოჩენის“ პარაგრაფს).
	დაწყების გადავადების ინდიკატორი.
	კარს ჩაკეტვის ინდიკატორი.
0:00	ციფრულ ინდიკატორს შეუძლია აჩვენოს: • პროგრამის ხანგრძლივობა (მაგ. 2:40). • დაყოვნების დრო (მაგ., 30' ან 2h). • ციკლის დასრულება (0). • გამაფრთხილებელი კოდი (მაგ., E20). • მოწყობილობის მუშაობის საათების საერთო რაოდენობის მითითება. უფრო დეტალური ინფორმაცია იხ. ნაწილში „მუშაობის საათების მრიცხველი“, „პარამეტრების“ პუნქტში.
	რეცხვის ფაზის მაჩვენებელი: ის რეცხვამდე და რეცხვის ფაზაში ციმციმებს.
	გავლების ფაზის მაჩვენებელი: ის გავლების ფაზაში ციმციმებს.
	ინდიკატორი + ჩანს მაშინ, როდესაც ვარიანტი დამატებითი გავლება მუდმივად გააქტიურებულია.
	გაწურვისა და წყლის გადინების ფაზის მაჩვენებელი. ციმციმებს გაწურვისა და წყლის გადინების ფაზაში.
	ბავშვების უსაფრთხოებისთვის ჩამკეტის ინდიკატორი.
	დროის დაზოგვის მაჩვენებელი.
88	ტემპერატურის მაჩვენებელი. მაჩვენებელი*– – ჩნდება, როდესაც ცივი რეცხვაა დაყენებული.
1888	წურვის სიჩქარის მაჩვენებელი.
	გავლებაზე გაჩერების მაჩვენებელი.

7. ამკრეფი და ღილაკები

7.1 ჩართვა/გამორთვა ⏻

დააჭირეთ ღილაკს რამდენიმე წამით მოწყობილობის აქტივაციისა თუ დეაქტივაციისთვის. მოწყობილობის ჩართვისა და გამორთვის დროს ორი სხვადასხვა ხმა ირთვება.

რამდენადაც მოლოდინის რეჟიმი რიგ შემთხვევაში ავტომატურად ახდენს მოწყობილობის დეაქტივაციას ენერგიის მოხმარების შესამცირებლად, შესაძლოა მოწყობილობის ხელახლა აქტივაცია დაგჭირდეთ.

> ⓘ
>
> **მოწყობილობის ჩართვისას და ლოდინის რეჟიმიდან გადასვლის დროც ნაგულისხმევი პროგრამა ყოველთვის არის Eco 40-60.**

დამატებითი დეტალებისთვის იხილეთ პარაგრაფი მოლოდინის შესახებ თავში „ყოველდღიური გამოყენება“.

7.2 შესავალი

> ⓘ
>
> ოფციები/ფუნქციები ხელმისაწვდომია რეცხვის ყველა პროგრამისთვის. შეამოწმეთ ოფციებს/ფუნქციებსა და რეცხვის პროგრამებს შორის თავსებადობა „პროგრამის გრაფიკში“. ერთი ოფცია/ფუნქცია შესაძლოა გამორიცხავდეს მეორეს, ამ შემთხვევაში მოწყობილობა არ მოგცემთ შეუთავსებელი ოფციების/ ფუნქციების დაყენების საშუალებას. დარწმუნდით რომ ეკრანი და სენსორული ღილაკები ყოველთვის სუფთა და მშრალია.

7.3 ტემპერატურა 🌡

როცა რეცხვის პროგრამას ირჩევთ, მოწყობილობა ავტომატურად გთავაზობთ ნაგულისხმევ ტემპერატურას.

რამდენჯერმე შეეხეთ ამ ღილაკს, სანამ დისპლეიზე სასურველი მნიშვნელობა გამოჩნდება.

როცა დისპლეიზე ჩნდება ინდიკატორები ✳და– –მოწყობილობა არ აცხელებს წყალს.

7.4 წურვა ⟲

როცა პროგრამას აყენებთ, მოწყობილობა ავტომატურად ირჩევს გაწურვის ნაგულისხმევ დაშვებულ სიჩქარეს.

რამდენჯერმე შეეხეთ ამ ღილაკს, რათა:

- **შეცვალოთ ბრუნვის სიჩქარე.**

> ⓘ
>
> ეკრანზე ნაჩვენებია მხოლოდ დაყენებული პროგრამისთვის ხელმისაწვდომი გაწურვის სიჩქარეები.

- **გააქტიურეთ გავლების დაყოვნების რეჟიმი.**
  ფინალური გაწურვა არ შესრულდა. ბოლო გაწურვის შემდეგ წყალი არ გამოიშვა, რათა ქსოვილის დაჭმუჭვნა არ მომხდარიყო. გარეცხვის პროგრამა მთავრდება წყლით დოლურაში.
  ეკრანზე აისახება ინდიკატორი ⊏⊐.
  კარი რჩება ჩაკეტილი და ბარაბანი რეგულარულად ტრიალებს, დაჭმუჭნის შესამცირებლად. უნდა ამოტუმბოთ წყალი სახურავის გასახსნელად.
  თუ შეეხებით სტარტი/ დაპაუზებაღილაკს, მოწყობილობა შეასრულებს გაწურვის ფაზას და გამოუშვებს წყალს.

> ⓘ
>
> მოწყობილობა ავტომატურად დაცლის წყალს დაახლოებით 18 საათის შემდეგ.

- **ექსტრა უხმო რეჟიმის გააქტიურება.**

შუა და ფინალური გაწურვის ფაზები შეჩერდება და პროგრამა სრულდება წყლით დოლურაში. ეს ამცირებს დაჭმუჭვნას.

ეკრანზე გამოისახება ინდიკატორი dB. კარი რჩება დაბლოკილი. დოლურა რეგულარულად ტრიალებს დაჭმუჭვნის თავიდან ასაცილებლად. უნდა ამოტუმბოთ წყალი სახურავის გასახსნელად.
რამდენადაც პროგრამა ძალიან მშვიდია, იგი სასურველია რამით გამოყენებისთვის, როცა ელექტროენერგიის ტარიფები უფრო იაფია. ზოგიერთ პროგრამაში გავლება მეტი რაოდენობით წყლით სრულდება. თუ შეეხებით სტარტი/დაპაუზებაღილაკს, მოწყობილობა შეასრულებს მხოლოდ წყლის გაშვების ფაზას.

ⓘ

მოწყობილობა ავტომატურად დაცლის წყალს დაახლოებით 18 საათის შემდეგ.

- **მხოლოდ წყლის გამოშვების ვარიანტის გააქტიურება** (**რეცხვის, გავლებისა და გაწურვის ფაზების გამოტოვება**): მხოლოდ წყლის გადინება-ით.
  მოწყობილობა ასრულებს მხოლოდ არჩეული რეცხვის პროგრამის დრენაჟის ფაზას.

  ეკრანზე აისახება ინდიკატორი – –

  (ცივი), ასევე, ინდიკატორი – – –

  (გაწურვის გარეშე) და ინდიკატორი ⟲.
- **მხოლოდ გაწურვის ვარიანტის გააქტიურება** (**რეცხვისა და გავლების ფაზების გამოტოვება**): მხოლოდ წურვა-ით.

ⓘ

ამ ოფციის დაყენებამდე, აირჩიეთ შესაბამისი რეცხვის პროგრამა სამოსისათვის. მოწყობილობა შეასრულებს ყველაზე მეტად შესაბამის ბრუნვის ციკლს თქვენი სამოსის მოსავლელად (მაგ. სინთეტიკური ნივთებისთვის, ჯერ აირჩიეთ Synthetics რეცხვის პროგრამა და შემდეგ მხოლოდ წურვა ვარიანტი).

მოწყობილობა ასრულებს მხოლოდ რეცხვის არჩეული პროგრამის გაწურვის ფაზას.

ეკრანზე აისახება ინდიკატორი – –

(ცივი), ფაზის ინდიკატორი ⟲ და ბრუნვის სიჩქარე.

7.5 ლაქები/წინასწარი რეცხვა

განმეორებით დააჭირეთ ამ ღილაკს, ერთ-ერთი ფუნქციის გასააქტიურებლად.

შესაბამისი ინდიკატორი გამოჩნდება ეკრანზე.

- **ლაქები**
  აირჩიეთ ეს ოფცია პროგრამისათვისლაქების საწინააღმდეგო ფაზის დასამატებლად, რათა ძლიერად დაბინძურებული ან ლაქიანი სარეცხი უკეთ დამუშავდეს ლაქების ამომყვანით.
  ლაქების ამომყვანი განყოფილებაში ჩაასხით. ლაქების ამომყვანი დაემატება შესაბამისი რეცხვის პროგრამის ფაზას.

ⓘ

ეს ოფცია არ არის ხელმისაწვდომი 40°C-ზე დაბალ ტემპერატურაზე.

- **წინასწარი რეცხვა**
  გამოიყენეთ ეს ოპცია რეცხვის ფაზამდე 30 °C-ზე წინასწარი რეცხვის ფაზის დასამატებლად.
  ეს ოფცია რეკომენდებულია ძლიერად დაბინძურებული სარეცხისთვის, განსაკუთრებით, რომელიც შეიცავს ქვიშას, მტვერს, ტალახს და სხვა მყარ ნაწილაკებს.

ⓘ

ოპციებმა შესაძლოა გაზარდოს პროგრამის ხანგრძლივობა.

ⓘ

ამ ორი ფუნქციის ერთად დაყენება შეუძლებელია.

7.6 Soft Plus

ქსოვილის დამარბილებლის განაწილების ოპტიმიზებისა და ქსოვილის დარბილების გაუმჯობესებისათვის დააყენეთ ვარიანტიSoft Plus.

ⓘ

ეს პროგრამა ოდნავ ზრდის პროგრამის ხანგრძლივობას.

7.7 დაყოვნებული დაწყება

ამ ოფციით შეგიძლიათ დააყოვნოთ პროგრამის დაწყება უფრო მოსახერხებელ დროს.

რამდენჯერმე შეეხეთ ღილაკს სასურველი დაყოვნების დასაყენებლად. დრო გაიზრდება ეტაპობრივად 30 წუთიდან 90 წუთამდე და 2 საათიდან 20 საათამდე.

მას შემდეგ, რაც შეეხებით სტარტი/დაპაუზება ▷‖ ღილაკს, ეკრანზე აისახება ინდიკატორი და შერჩეული დაყოვნების დრო და მოწყობილობა იწყებს უკუთვლას.

7.8 გავლება

ამ ღილაკის მეშვეობით შეგიძლიათ აირჩიოთ ერთ-ერთი შემდეგი ვარიანტი:

- დამატებითი გავლება პარამეტრი ამ ვარიანტით რამდენიმე გავლება ემატება რეცხვის არჩეული პროგრამის მიხედვით.

  გამოიყენეთ ეს პროგრამა სარეცხი საშუალების ნარჩენების მიმართ ალერგიული პირებისთვის და რბილი წყლის ზონებში.

ⓘ

ეს პროგრამა ოდნავ ზრდის პროგრამის ხანგრძლივობას.

- რეცხვის ფაზის გამოტოვება — ვარიანტი მხოლოდ გავლება დანადგარი ახორციელებს მხოლოდ გავლების ფაზას, წურვის და დრენირების ფაზებს შერჩეული პროგრამისათვის.

სენსორული ღილაკის ზემოთ ნათდება შესაბამისი ინდიკატორი.

7.9 დროის დაზოგვა

ამ ფუნქციით თქვენ პროგრამის ხანგრძლივობის შემცირება შეგიძლიათ.

- თუ თქვენი სარეცხი მსუბუქად ან საშუალოდ დაბინძურებულია, შესაძლოა უკეთესი იყოს რეცხვის პროგრამის შემოკლება. ხანგრძლივობის შესამცირებლად, შეეხეთ ღილაკს **ერთხელ**.
- მცირე რაოდენობით დატვირთვისას, შეეხეთ ღილაკს **ორჯერ** განსაკუთრებით სწრაფი პროგრამის დასაყენებლად.

დისპლეიზე ნაჩვენებია ინდიკატორი .

7.10 სტარტი/დაპაუზება ▷‖

შეეხეთ სტარტი/დაპაუზება ▷‖ ღილაკს მოწყობილობის ჩასართავად, დასაპაუზებლად ან გაშვებული პროგრამის შესაწყვეტად.

8. პროგრამები

8.1 პროგრამის გრაფიკი

რეცხვის პროგრამები

პროგრამა	პროგრამის აღწერა
რეცხვის პროგრამები	
Eco 40-60	**თეთრი ბამბა და სწრაფად-შეღებილი ბამბა**. ნორმალურად დაბინძურებული ერთეულები. ენერგიის მოხმარება მცირდება, რეცხვის პროგრამის დრო ხანგრძლივდება და რეცხვის კარგ შედეგს უზრუნველყოფს.
Cottons	**თეთრი ბამბა და შეღებილი ბამბა**. ნორმალური, ძლიერად და მსუბუქად დაბინძურებული ერთეულები.
Synthetics	**სინთეზური ქსოვილები ან შერეული ქსოვილები**. ნორმალურად დაბინძურებული ერთეულები.
Delicates	**დელიკატური ქსოვილები, როგორიცაა აკრილი, ვისკოზი და შერეული ქსოვილები, რომლებიც მოითხოვს ნაზ რეცხვას**. ნორმალურად ან მსუბუქად დაბინძურებული ერთეულები.
Wool/Silk	**მანქანით რეცხვადი შალი, ხელით რეცხვადი შალი და სხვა ქსოვილები** «ხელით რეცხვის» მოვლის სიმბოლოთი[1)].
20 min. - 3kg	მსუბუქად დაბინძურებული ან ერთხელ ჩანაცვამი **ბამბისა და სინთეტიკური ერთეულები**.
Easy Iron	**სინთეტიკური ქსოვილები, რომლებიც მოითხოვს ნაზ რეცხვას**. ზომიერად და მსუბუქად დაბინძურებული საგნებისთვის.[2)]
Downing Jackets	]სპეციალური პროგრამა ერთი **ბუმბულის ქურთუკის, სინთეტიკური საბნის, ბუმბულის საბნის, გადასაფარებლისთვის** და ა.შ.

პროგრამა	პროგრამის აღწერა
Outdoor	ⓘ არ გამოიყენოთ ქსოვილის დამარბილებელი და დარწმუნდით, რომ დამარბილებლის ნარჩენები არ არის სარეცხი სამუალების დისპენსერში. **სალაშქრო ტანსაცმელი, ტექნიკური, სპორტული ქსოვილები, წყალგაუმტარი და სუნთქვადი ქურთუკები, ქურთუკები მოსახსნელი ფლისის სარჩულით ან მიდა იზოლაციით**. სარეცხის რეკომენდებული დატვირთვა არის 1.5 კგ ეს პროგრამა ასევე შესაძლოა გამოყენებული იქნეს წყლის შეკავების აღდგენის ციკლისთვის, რომელიც სპეციალურად არის შემუშავებული ჰიდროფობული საფარის მქონე ტანსაცმლისთვის. წყლის შეკავების აღდგენის ციკლის შესასრულებლად გააკეთეთ შემდეგი: • ჩაასხით სარეცხი საშუალება უჯრაში II. • ჩაასხით სპეციალური ქსოვილისთვის განკუთვნილი წყლის შეკავების აღმდგენი საშუალება ქსოვილის დამარბილებლის უჯრაში ❀. • შეამცირეთ სარეცხის დატვირთვა 1.0 კგ-მდე. ⓘ წყლის შეკავების აღდგენის მოქმედების გასაუმჯობესებლად გააშრეთ საშრობში Outdoorშრობის პროგრამაზე (თუ ხელმისაწვდომია და თუ ტანსაცმლის იარლიყზე მოცემული ინსტრუქციით დაშვებულია საშრობში შრობა).
Denim	**ჯინსისა და ტრიკოტაჟის ქსოვილები**. საშუალოდ ჭუჭყიანი. ეს პროგრამა ასრულებს ნაზი გავლების ფაზას, რომელიც განკუთვნილია ჯინსისთვის, რაც ამცირებს გაუფერულებას და არ იწვევს ბოჭკოებზე სარეცხი ფხვნილის ნარჩენების დაგროვებს.

1) ამ ციკლის დროს დოლურა ნელა ბრუნავს, რათა უზრუნველყოს ნაზი რეცხვა. შესაძლოა ჩანდეს, თითქოს დოლურა საერთოდ არ ბრუნავს ან სათანადოდ არ ბრუნავს, მაგრამ ეს ნორმალურია ამ პროგრამისთვის.

2) დაჭმუჭვნის შესამცირებლად, ეს ციკლი არეგულირებს წყლის ტემპერატურას და ასრულებს ნაზი რეცხვისა და გაწურვის ფაზას. მოწყობილობა ამატებს რამდენიმე გავლებას.

პროგრამის ტემპერატურა, მაქსიმალური ბრუნვის რიცხვი და მაქსიმალური დატვირთვა

პროგრამა	ნაგულისხმები ტემპერატურა ტემპერატურის დიაპაზონი	რეკომენდებული მაქსიმალური სიჩქარე წურვის სიჩქარის დიაპაზონი	მაქსიმალური ჩატვირთვა
რეცხვის პროგრამები			
Eco 40-60	**1)**	1200 ბრუნი წუთში 1200 ბრ/წთ-ში - 400 ბრ/წთ-ში	6.0 კგ

პროგრამა	ნაგულისხმები ტემპერატურა ტემპერატურის დიაპაზონი	რეკომენდებული მაქსიმალური სიჩქარე წურვის სიჩქარის დიაპაზონი	მაქსიმალური ჩატვირთვა
Cottons	40 °C 95 °C - ცივი	1200 ბრუნი წუთში 1200 ბრ/წთ-ში - 400 ბრ/წთ-ში	6.0 კგ
Synthetics	30 °C 60 °C - ცივი	1200 ბრუნი წუთში 1200 ბრ/წთ-ში - 400 ბრ/წთ-ში	3.0 კგ
Delicates	30 °C 40 °C - ცივი	1200 ბრუნი წუთში 1200 ბრ/წთ-ში - 400 ბრ/წთ-ში	1.0 კგ
Wool/Silk	40 °C 40 °C - ცივი	1200 ბრუნი წუთში 1200 ბრ/წთ-ში - 400 ბრ/წთ-ში	1.0 კგ
20 min. - 3kg	30 °C 40 °C - 30 °C	1200 ბრუნი წუთში 1200 ბრ/წთ-ში - 400 ბრ/წთ-ში	3.0 კგ
Easy Iron	30 °C 60 °C - ცივი	800 ბრუნი წუთში 800 ბრ/წთ-ში - 400 ბრ/წთ-ში	3.0 კგ
Downing Jackets	40 °C 60 °C - ცივი	800 ბრუნი წუთში 800 ბრ/წთ-ში - 400 ბრ/წთ-ში	2.0 კგ
Outdoor	30 °C 40 °C - ცივი	1200 ბრუნი წუთში 1200 ბრ/წთ-ში - 400 ბრ/წთ-ში	1.5 კგ 2) 1.0 კგ 3)
Denim	30 °C 40 °C - ცივი	800 ბრუნი წუთში 1200 ბრ/წთ-ში - 400 ბრ/წთ-ში	1.5 კგ

1) EU 2019/2023 საკომისიო რეგულაციის შესაბამისად, ეს პროგრამა 40 °C-ზე განკუთვნილია ნორმალურად დაბინძურებული ბამბის სარეცხისათვის, რომელიც რეცხვადია 40 °C ან 60 °C-ზე, იმავე ციკლში. ტემპერატურა დაყენებული და ხილვადი არაა, იგი ავტომატურად ყენდება.

ⓘ

სარეცხში მიღწეული ტემპერატურისას, პროგრამის ხანგრძლივობა და სხვა მონაცემებისათვის, გთხოვთ იხილეთ „მოხმარების მნიშვნელობების" თავი.
ყველაზე მეტად ეფექტური პროგრამები ენერგიის მოხმარების თვალსაზრისით არიან ზოგადა ისინი, რომლებიც მუშაობენ დაბალ ტემპერატურაზე და ხანგრძლივად.

2) რეცხვის პროგრამა.

3) რეცხვის პროგრამა და ჰიდროიზოლაციის ფაზა.

პროგრამის ოპციების შეთავსებადობა

	Eco 40-60	Cottons	Synthetics	Delicates	Wool/Silk	20 min. - 3kg	Easy Iron	Downing Jackets	Outdoor	Denim
წურვა	■	■	■	■	■	■	■	■	■	■
გავლება	■	■	■	■	■		■		■	■
სრულიად უხმაურო dB		■	■	■						■
მხოლოდ წყლის გადინება		■	■	■	■	■	■	■	■	■
მხოლოდ წურვა 1)		■	■	■	■	■	■	■	■	■
ლაქები 2)		■	■				■			■
წინასწარი რეცხვა		■	■				■			
დამატებითი გავლება		■	■	■			■		■	■
მხოლოდ გავლება		■	■	■	■	■	■	■	■	■
ანტი-ალერგიული		■								
დროის დაზოგვა 3)		■	■	■			■			
დაყოვნებული დაწყება	■	■	■	■	■	■	■	■	■	■
Soft Plus		■	■	■			■			■

1) ამ ოფციის დაყენებამდე, აირჩიეთ შესაბამისი რეცხვის პროგრამა სამოსისათვის. მოწყობილობა შეასრულებს ყველაზე მეტად შესაბამის ბრუნვის ციკლს თქვენი სამოსის მოსავლელად (მაგ. სინთეტიკური ნივთებისთვის, ჯერ აირჩიეთ Synthetics რეცხვის პროგრამა და შემდეგ მხოლოდ წურვა ვარიანტი).

2) ეს ოფცია არ არის ხელმისაწვდომი 40°C-ზე დაბალი ტემპერატურისთვის.

3) თუ აირჩევთ უმოკლეს ხანგრძლივობას, გირჩევთ, შეამციროთ ჩატვირთვის რაოდენობა. შესაძლებელია სრულად ჩატვირთოთ მოწყობილობა, თუმცა რეცხვის შედეგები შეიძლება არადამაკმაყოფილებელი იყოს.

რეცხვის პროგრამებისთვის თვსებადი სარეცხი საშუალებები

პროგრამა	უნივერსალური ფხვნილი[1)]	უნივერსალური სითხე	სითხე ფერადებისთვის	დელიკატური შალი	სპეციალური
Eco 40-60	▲	▲	▲	--	--
Cottons	▲	▲	▲	--	--
Synthetics	▲	▲	▲	--	--
Delicates	--	--	--	▲	▲
Wool/Silk	--	--	--	▲	▲
20 min. - 3kg	--	▲	▲	--	--
Easy Iron	▲	▲	▲	--	--
Downing Jackets	--	--	--	▲	▲
Outdoor	--	--	--	▲	▲
Denim	--	--	▲	▲	▲

1) 60 °C-ზე მაღალი ტემპერატურისთვის რეკომენდირებულია ფხვნილის ფორმის სარეცხი საშუალების გამოყენება.

▲ = რეკომენდირებული

-- = არა რეკომენდირებული

8.2 Woolmark Premium Wool Care - ლურჯი

ამ მანქანის შალის ქსოვილის რეცხვის ციკლი დატესტილი და დამტკიცებულია კომპანია Woolmark–ის მიერ შალის ტანსაცმლის რეცხვისთვის, რომელიც მარკირებულია, როგორც «ხელით რეცხვა» უზრუნველყოფილია იმისთვის, რომ პროდუქცია გაირეცხოს სარეცხი მანქანის მწარმოებლის ინსტრუქციების შესაბამისად.
M1459

9. პარამეტრები

9.1 შესავალი

ⓘ

როცა დააჭერთ კლავიშების კომბინაციას, **არ მოხაროთ** თითები ქვემოთ. ქვედა ღილაკების სენსორები მგრძნობიარეა და შეიძლება ხელი შეგიშალოთ პარამეტრების არჩევის დროს.

9.2 ბავშვებისთვის ბლოკირება

ამ ოპციით შეგიძლიათ თავიდან აიცილოთ ბავშვების მხრივ კონტროლის პანელით თამაში.

- იმისათვის, რომ **ჩართოთ/გამორთოთ** ეს ფუნქცია, ერთდროულად შეეხეთ ღილაკებს ⏲ და ⊔, სანამ ეკრანზე არ **გამოჩნდება/გაქრება** ინდიკატორი ⊡.

შეგიძლიათ ჩართოთ ეს ოფცია:

- სტარტი/დაპაუზება ▷‖ ღილაკზე შეხების შემდეგ: ყველა ღილაკი და პროგრამის არჩევის სახელური დეაქტივირდება (გარდა ჩართვა/გამორთვა ⏻ ღილაკისა).
- სანამ არ შეეხებით სტარტი/დაპაუზება ▷‖ ღილაკს, მოწყობილობა არ ჩაირთვება.

დანადგარი შეინახავს თქვენს მიერ არჩეულ ოფციას, გამორთვის შემდეგაც.

9.3 აკუსტიკური სიგნალები

ამ მოწყობილობას სხვადასხვაგვარი აკუსტიკური სიგნალი აქვს, რომელიც მუშაობას იწყებს, როცა:

- თქვენ ააქტიურებთ ამ მოწყობილობას (სპეციალური მოკლე ტონი).
- თქვენ ახდენთ ამ მოწყობილობის დეაქტივაციას (სპეციალური მოკლე ტონი).
- თქვენ ეხებით ღილაკებს (დაწკაპუნების ხმა).
- თქვენ არასწორ არჩევანს აკეთებთ (3 მოკლე ხმა).
- პროგრამა დასრულდა (ხმების თანმიმდევრობა დაახლოებით 2 წუთისთვის).
- მოწყობილობა გაუმართავია (ხმების თანმიმდევრობა დაახლოებით 5 წუთისთვის).

პროგრამის დასრულებისას ხმოვანი სიგნალების გათიშვა/გააქტიურებისთვის შეეხეთ ⊡ ⊔ ერთდროულად და ✚ ღილაკებს დაახლოებით 6 წამით.

ⓘ

თუ აკუსტიკურ სიგნალებს გამორთავთ ისინი განაგრძობენ მუშაობას მოწყობილობის გაუმართაობის შემთხვევაში.

9.4 მუდმივი დამატებითი გავლება ⊟

ამ ოპციით შეგიძლიათ მუდმივად გქონდეთ ექსტრა გავლება ახალი პროგრამის დაყენებისას.

- იმისათვის, რომ **ჩართოთ/გამორთოთ** ეს ფუნქცია, ერთდროულად შეეხეთ ღილაკებს ⊡ ⊔ და ⊟, სანამ არ **გამოჩნდება/გაქრება**დამატებითი გავლება ღილაკის ინდიკატორი.

9.5 მუშაობის საათების მრიცხველი

საათებში ასახული მოწყობილობის მუშაობის მთლიანი დროის ვიზუალიზაცია შესაძლებელია პირველად ჩართვის მომენტიდან. ეს მაჩვენებელი ციკლების მუშაობის დროს დაითვლის (არ მოიცავს პაუზებს ან დაწყების გადავადების რეჟიმის დროს). ამ მნიშვნელობის სანახავად, შემდეგი მოქმედებები შეასრულეთ:

1. ჩართეთ მოწყობილობა ჩართვა/გამორთვა ღილაკზე დაჭერით.
2. გადართეთ პროგრამის სახელური Eco 40-60 პროგრამაზე (საათის ისრის მიმართულებით 1-ელ მდგომარეობა).
3. ხანგრძლივად დააჭირეთ ⊡ ⊔ და ✚ ღილაკებს რამდენიმე წამის განმავლობაში (ჩართვიდან 10 წამის განმავლობაში. ამ 10 წამის ამოწურვის

შემდეგ, ღილაკების კომბინაცია გააააქტიურებს და გათიშავს ხმოვან სიგნალებს).

4. 3 წამის შემდეგ ეკრანზე გამოჩნდება მოწყობილობის მუშაობის საათების საერთო რაოდენობა: მაგ., 1276 საათი, Hr ეკრანზე 2 წამის განმავლობაში გამოისახება ტექსტი 12 (ათასეულები და ასეულები) და 76 (ათეულები და ერთეულები).

ⓘ

თუ პროცედურამ არ იმუშავა (დროის ამოწურვის, პროგრამის არასწორი პოზიციის დაყენების ან არასწორი ღილაკების კომბინაციის გამო), გამორთეთ მოწყობილობა და მოქმედებათა თანმიმდევრობა თავიდან გაიმეორეთ.

9.6 ქარხნული პარამეტრებზე ჩამოყრა

ეს ფუნქცია ნაგულისხმევი ქარხნული პარამეტრების აღდგენის საშუალებას გაძლევთ. ამ პარამეტრის **გასააქტიურებლად** შემდეგი მოქმედებები შეასრულეთ:

1. ჩართეთ მოწყობილობა ჩართვა/გამორთვა ღილაკზე დაჭერით.
2. გადართეთ პროგრამის სახელური Synthetics პროგრამაზე (საათის ისრის მიმართულებით მე-3 მდგომარეობა).
3. ხანგრძლივად დააჭირეთ 👕 ⊔ და ✚ ღილაკებს რამდენიმე წამის განმავლობაში (ჩართვიდან 10 წამის განმავლობაში. ამ 10 წამის ამოწურვის შემდეგ, ღილაკების კომბინაცია გააააქტიურებს და გათიშავს ხმოვან სიგნალებს).
4. ეკრანზე დაახლოებით 5 წამით აისახება **– – –**.

ⓘ

თუ პროცედურამ არ იმუშავა (დროის ამოწურვის, პროგრამის არასწორი პოზიციის დაყენების ან არასწორი ღილაკების კომბინაციის გამო), გამორთეთ მოწყობილობა და მოქმედებათა თანმიმდევრობა თავიდან გაიმეორეთ.

10. პირველ გამოყენებამდე

1. დარწმუნდით, რომ ელექტროენერგია ხელმისაწვდომია და წყლის ონკანიც მოშვებულია.
2. ჩაასხით 2 ლიტრი წყალი **2**-ით მონიშნულ სარეცხი საშუალების უჯრაში.

ეს ქმედება ააქტიურებს ტუმბვის სისტემას.

3. ჩაასხით მცირე რაოდენობით წყალი **2**-ით მონიშნულ სარეცხი საშუალების უჯრაში.
4. დააყენეთ და დაიწყეთ პროგრამა ბამბისთვის ყველაზე მაღალ ტემპერატურაზე დოლურაში სარეცხის გარეშე.

ამით მოცილდება ყველა შესაძლო ჭუჭყი დოლურადან და ავზიდან.

11. დღიური გამოყენება

⚠ **გარფთხილება!**

იხილეთ უსაფრთხოების თავები.

11.1 მოწყობილობის ჩართვა

1. ჩართეთ შტეფსელი როზეტში.
2. მოუშვით წყლის ონკანი.
3. დააჭირეთ ჩართვა/გამორთვა ⓘ ღილაკს რამდენიმე წამით, რათა გააააქტიუროთ მოწყობილობა.

გაისმის ხანმოკლე ტონი. მოწყობილობა ავტომატურად შემოგთავაზებთ ნაგულისხმევ პროგრამას. შესაბამისი ინდიკატორი ინთება.

ეკრანზე ნაჩვენებია ნაგულისხმევი პროგრამა, Eco 40-60, ციკლის ხანგრძლივობა, მაქსიმალური დატვირთვა, ნაგულისხმევი ტემპერატურა, ნაგულისხმევი ბრუნვის სიჩქარე და პროგრამის შემადგენელი ეტაპების ინდიკატორები.

11.2 სარეცხის ჩატვირთვა

- გააღეთ მოწყობილობის კარი.
- გაფერთხეთ სარეცხი მოწყობილობაში მოთავსებამდე.
- მოათავსეთ სარეცხი დოლურაში თითო-თითოდ.

არ მოათავსოთ ზედმეტი რაოდენობით სარეცხი დოლურაში.

- მჭიდროდ დახურეთ კარი.

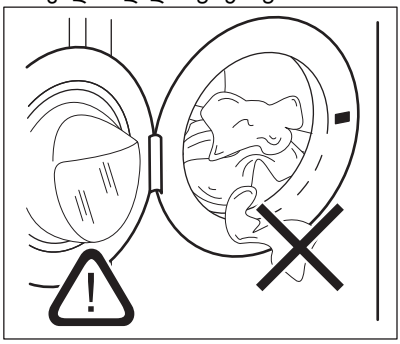

⚠ **სიფრთხილე!**

- დარწმუნდით, რომ სარეცხი არ არის დარჩენილი კარსა და მამჭიდროებელს შორის. არსებობს წყლის გაჟონვის ან სარეცხის დაზიანების რისკი.
- ძალიან ზეთოვანი, ცხიმიანი ლაქების გარეცხვამ ან სუნამოების გამოყენებამ შეიძლება მოწყობილობის რეზინის ნაწილები დააზიანოს.

11.3 სარეცხი საშუალებისა და დანამატების გამოყენება

1. მოახდინეთ სარეცხი საშუალებისა და ქსოვილის კონდიციონერის დოზირება.
2. მოათავსეთ სარეცხი საშუალება და კონდიციონერი უჯრებში.
3. ფრთხილად დახურეთ სარეცხი საშუალების ყუთი.

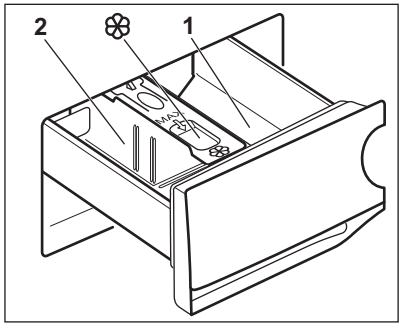

⚠ **სიფრთხილე!**

გამოიყენეთ მხოლოდ სარეცხი მანქანისთვის განკუთვნილი სპეციფიური სარეცხი საშუალებები.

ⓘ

ყოველთვის მიჰყევით ინსტრუქციებს, რომლებიც სარეცხი საშუალებების შეფუთვაზეა მითითებული.

1	სარეცხი საშუალების უჯრა წინასწარი რეცხვისა ან ჩალბობის პროგრამისთვის (თუ ხელმისაწვდომია). დაამატეთ სარეცხი საშუალება წინასწარი რეცხვისა და ჩალბობისთვის პროგრამის დაწყებამდე.
2	სარეცხი საშუალების უჯრა რეცხვის ფაზისთვის. თუ იყენებთ თხევად სარეცხ საშუალებას, ჩაასხით უშუალოდ პროგრამის დაწყების წინ.
❀	თხევადი დანამატების უჯრა (კონდიციონერი, სახამებელი). მოათავსეთ პროდუქტი უჯრაში პროგრამის დაწყებამდე.

რეცხვის ციკლის შემდეგ, საჭიროების შემთხვევაში, მოაშორეთ სარეცხი ფხვნილის ნარჩენები დისპენსერიდან.

11.4 სარეცხი საშუალების გამყოფის პოზიციის შეცვლა

1. გამოსწიეთ სარეცხი საშუალების დისპენსერი. სარეცხი საშუალების გამყოფის პოზიცია **A** არის **ფხვნილისთვის** (ქარხნული პარამეტრები).

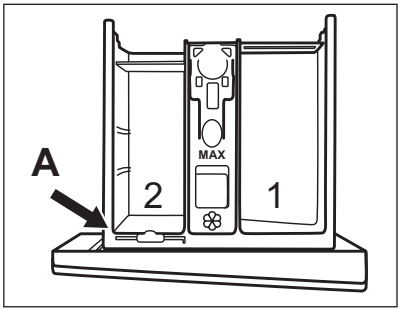

2. **თხევადი სარეცხი საშუალების/ დანამატის ან მათეთრებლის გამოსაყენებლად:** ამოიღეთ სარეცხი საშუალების გამყოფი პოზიცია **A**-დან და ჩადეთ იგი პოზიცია **B**-ში.

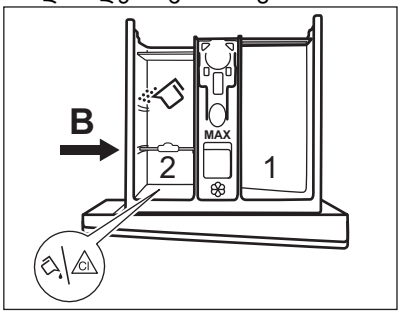

სარეცხი საშუალების გამყოფის პოზიცია **B** არის სარეცხი ფხვნილისთვის უკანა უჯრაში და თხევადი სარეცხი საშუალების/ დანამატის ან მათეთრებლისთვის წინა უჯრაში.

3. **მხოლოდ თხევადი სარეცხი საშუალების გამოყენებისთვის:** მოათავსეთ სარეცხი საშუალების გამყოფი პოზიციაზე **C**.

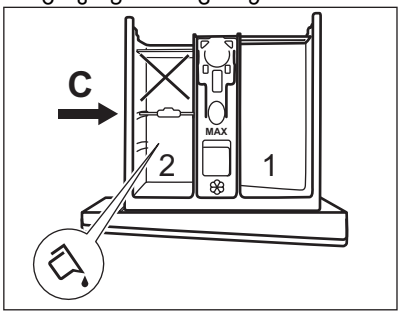

- არ გამოიყენოთ ჟელესებრი ან სქელი თხევადი სარეცხი საშუალებები.
- არ გადააჭარბოთ თხევადი სარეცხი საშუალების მაქსიმალურ დოზას.
- არ დააყენოთ წინასწარი გარეცხვის ფაზა.
- არ დააყენოთ დაწყების გადავადების ფუნქცია.

4. გაზომეთ სარეცხი საშუალება და ქსოვილის დამარბილებელი და საგულდაგულოდ დაკეტეთ დისპენსერი.

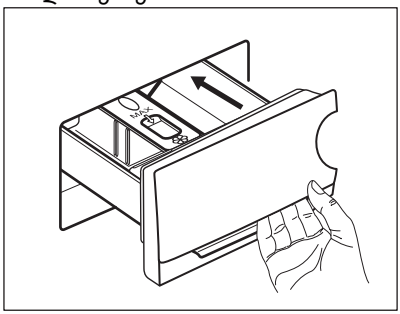

დარწმუნდით, რომ სარეცხი საშუალების გამყოფი სწორად არის ჩადებული და არ იწვევს ბლოკირებას უჯრის დაკეტვისას.

11.5 პროგრამის დაყენება

1. გადაატრიალეთ პროგრამის ამკრეფი სასურველი პროგრამის ასარჩევად. შესაბამისი პროგრამის ინდიკატორი ჩაირთვება.

Eco 40-60 არის ნაგულისხმევი პროგრამა მოწყობილობის ჩართვისას და იგი ენერგომოხმარების ეტიკეტის ინფორმაციას შეესაბამება.

ღილაკის სტარტი/დაპაუზება▷II ინდიკატორი ციმციმებს.
ეკრანზე აისახება პროგრამისათვის ჩატვირთვის ნაგულისხმევი მაჩვენებელი, სტანდარტული ტემპერატურა, ბრუნვის მაქსიმალური სიჩქარე, რეცხვის ფაზის ინდიკატორები (როდესაც ხელმისაწვდომია) და მითითებული პროგრამის ხანგრძლივობა.

2. ტემპერატურისა და/ან გაწურვის სიჩქარის შესაცვლელად შეეხეთ შესაბამის ღილაკებს.
3. სურვილის შემთხვევაში, დააყენეთ ერთი ან მეტი ოპცია შესაბამის

ღილაკებზე შეხებით. დისპლეიზე ინთება შესაბამისი ინდიკატორები და მოცემული ინფორმაცია შესაბამისად იცვლება.

> ⓘ
>
> იმ შემთხვევაში თუ არჩევა **არ არის შესაძლებელი**, ინდიკატორი არ ჩაირთვება და აკუსტიკური სიგნალი გაისმება.

11.6 პროგრამის დაწყება

შეეხეთ სტარტი/დაპაუზება ▷‖ ღილაკს პროგრამის დასაწყებად.
შესაბამისი ინდიკატორი წყვეტს ციმციმს და რჩება ჩართული.
პროგრამა იწყება, კარი ჩაიკეტა.

დისპლეიზე ნაჩვენებია ინდიკატორი ⊸▯ .

> ⓘ
>
> დრენაჟის ტუმბომ შეიძლება მუშაობა დაიწყოს მოწყობილობის მიერ წყლის ავსებამდე ცოტა ხნით ადრე.

11.7 პროგრამის გაშვება დაყოვნებული დაწყებით

1. შეეხეთ ღილაკს რამდენჯერმე, იქამდე სანამ ეკრანი დაყოვნების სასურველ დროს არ აჩვენებს. მაჩვენებელი ◷ ირთვება.
2. შეეხეთ სტარტი/დაპაუზება ▷‖ ღილაკს.

მოწყობილობის კარი იკეტება და იწყება დაყოვნებული დაწყების ათვლა.
უკუთვლის დასრულებისას პროგრამა იწყება ავტომატურად.

> ⓘ
>
> ProSense გამოთვლა უკუთვლის ბოლოს იწყება.

დაყოვნებული დაწყების გაუქმება ათვლის დაწყების შემდეგ

დაყოვნებული დაწყების გაუქმებისთვის:

1. მოწყობილობის დასაპაუზებლადსტარტი/დაპაუზება ▷‖შეეხეთ ღილაკს. შესაბამისი ინდიკატორი ციმციმებს.
2. შეეხეთდაყოვნებული დაწყება ◷ ღილაკს განმეორებით, სანამ ეკრანზე აისახება ▯'.
3. კვლავ შეეხეთ სტარტი/დაპაუზება ▷‖ ღილაკს პროგრამის დაუყოვნებლივ დასაწყებად.

დაყოვნებული დაწყების შეცვლა ათვლის დაწყების შემდეგ

დაყოვნებული დაწყების შესაცვლელად:

1. მოწყობილობის დასაპაუზებლადსტარტი/დაპაუზება ▷‖შეეხეთ ღილაკს. შესაბამისი ინდიკატორი ციმციმებს.
2. შეეხეთ დაყოვნებული დაწყება ◷ ღილაკს რამდენჯერმე, იქამდე სანამ დისპლეი დაყოვნების სასურველ დროს არ აჩვენებს.
3. კვლავ შეეხეთსტარტი/დაპაუზება ▷‖ ღილაკს ახალი უკუთვლის დასაწყებად.

11.8 ProSense ჩატვირთვის ამოცნობა

> ⓘ
>
> დისპლეიზე ასახული პროგრამის ხანგრძლივობა შეეხება **საშუალო/ მაღალ ჩატვირთვას**.

ღილაკის სტარტი/დაპაუზება ▷‖ შეხების შემდეგ ნაჩვენები მაქსიმალური დატვირთვის ინდიკატორი გაითიშება, ინდიკატორი ▥ დაიწყებს ციმციმს, ProSense დაიწყებს ჩატვირთვის ამოცნობას:

1. პირველი 30 წამის განმავლობაში მოწყობილობა განსაზღვრავს ჩატვირთული სარეცხის წონას: აციმციმდება ინდიკატორი **kg** და დოლურა მცირე ხნით დატრიალდება.
2. წონის განსაზღვრის დასრულების შემდეგ, ინდიკატორი **kg** შეწყვეტს ციმციმს. პროგრამის ხანგრძლივობა შესაბამისად დარეგულირდება და შესაძლოა გაიზარდოს ან შემცირდეს. შემდეგი 30 წამის შემდეგ, იწყება წყლის შევსება.

ჩატვირთვის გამოვლენის შემდეგ, **დოლურის გადავსების შემთხვევაში**, ინდიკატორი **MAX** ციმციმებს დისპლეიზე:

ამ შემთხვევაში, 30 წამით შესაძლოა მოწყობილობის დაპაუზება და ზედმეტი ტანსაცმლის ამოღება.

ზედმეტი ტანსაცმლის ამოღების შემდეგ, შეეხეთ სტარტი/დაპაუზება▷‖ ღილაკს პროგრამის ხელახლა დასაწყებად. ProSense ფაზის გამეორება შესაძლებელია მაქსიმუმ სამჯერ (იხილეთ პუნქტი 1).

მნიშვნელოვანი! თუ სარეცხის რაოდენობა არ შემცირდება, რეცხვის პროგრამა მაინც დაიწყება, მიუხედავად გადატვირთვისა. ამ შემთხვევაში, რეცხვის საუკეთესო შედეგის გარანტირება შეუძლებელია.

ⓘ

- პროგრამის დაწყებიდან დაახლოებით 20 წუთის შემდეგ, პროგრამის ხანგრძლივობის ხელახლა კორექტირება შესაძლებელია, ქსოვილის მიერ წყლის აბსორბციის უნარის მიხედვით.
- ProSense ამოცნობა მხოლოდ მთელი რეცხვის ციკლის მანძილზე მოქმედებს (გამოსატოვებელი ფაზის არჩევის გარეშე).
- ProSense არ არის ხელმისაწვდომი მოკლე ციკლების მქონე ან რეცხვის ფაზის არმქონე პროგრამებში.
- მოწყობილობამ შეიძლება გამოსცეს ორმაგი სიგნალი, რაც მიუთითებს მანქანაში ზედმეტი სარეცხის არსებობაზე ან სარეცხის არათანაბარ გადანაწილებაზე. სიგნალი გაისმება, თუ აკუსტიკური სიგნალების ფუნქცია არ არის გამორთული.
- გარკვეულ პროგრამებში ციკლის ხანგრძლივობა შეიძლება იყოს იგივე სარეცხის ჩატვირთვის სხვადასხვა მოცულობისთვის, მაგრამ საუკეთესო შედეგების მისაღწევად, წყლისა და ენერგიის მოხმარება ყველა შემთხვევაში მორგებულია.

11.9 პროგრამის ფაზის მაჩვენებლები

როდესაც პროგრამა იწყება, სამუშაო ფაზის მაჩვენებელი ციმციმს იწყებს და სხვა ფაზების მაჩვენებლები უძრავად ჩართულია.

მაგ., რეცხვისა და ჩალბობის ფაზა მიმდინარეობს: .

როდესაც ფაზა მთავრდება, შესაბამისი მაჩვენებელი წყვეტს ციმციმს და უძრავად ჩართულია. შემდეგი ფაზის მაჩვენებელი იწყებს ციმციმს.

მაგ., გავლების ფაზა მიმდინარეობს:

.

11.10 პროგრამის შეჩერება და ოპციის შეცვლა

როცა პროგრამა გაშვებულია, თქვენ შეგიძლიათ შეცვალოთ **მხოლოდ ზოგიერთი** ოპცია:

1. შეეხეთ სტარტი/დაპაუზება▷‖ ღილაკს.

შესაბამისი ინდიკატორი ციმციმებს.

2. შეცვალეთ ოპცია. ეკრანზე მოცემული ინფორმაცია შესაბამისად იცვლება.
3. განმეორებით შეეხეთ სტარტი/დაპაუზება▷‖ ღილაკს.

რეცხვის პროგრამა გრძელდება.

11.11 მიმდინარე პროგრამის წაშლა

1. პროგრამის გასაუქმებლად და მოწყობილობის გასათიშად, დააჭირეთ ჩართვა/გამორთვა ღილაკს ⏻.
2. მოწყობილობის ხელახლა ჩასართავად, დააჭირეთ ჩართვა/გამორთვა⏻ ღილაკს.

ახლა შეგიძლიათ დააყენოთ ახალი რეცხვის პროგრამა.

ⓘ

თუ ProSense ფაზა უკვე შესრულებულია და წყლით ავსება დაწყებულია, ახალი პროგრამა დაიწყება **ProSense ფაზის გამეორების გარეშე**. წყლისა და სარეცხი საშუალების გაშვება არ მოხდება დანაკარგის თავიდან ასაცილებლად. დისპლეიზე ნაჩვენებია პროგრამის მაქსიმალური ხანგრძლივობა, რომლის განახლება მოხდება ახალი პროგრამის დაწყებიდან დაახლოებით 20 წუთის შემდეგ.

11.12 კარის გაღება - ტანსაცმლის დამატება

სანამ პროგრამა ან გადავადების დაწყება მუშაობს, მოწყობილობის კარი ჩაკეტილია.

ⓘ

თუ დოლურაში ტემპერატურა ან წყლის დონე ძალიან მაღალია და/ან დოლურა ისევ ბრუნავს, ვერ შეძლებთ კარის გაღებას.

1. შეეხეთ სტარტი/დაპაუზება▷‖ ღილაკს.

დისპლეიზე კარის ჩაკეტვის მაჩვენებელი ქვრება.

2. გააღეთ მოწყობილობის კარი. საჭიროების შემთხვევაში დაამატეთ ან ამოიღეთ სარეცხი.
3. დახურეთ კარი და შეეხეთ სტარტი/დაპაუზება▷‖ ღილაკს.

პროგრამა ან დაყოვნებული დაწყება გრძელდება.

4. კარის გაღებისთვის დაელოდეთ პროგრამის დასრულებას ან აირჩიეთ წურვის და წყლის გამოშვების პროგრამა/ვარიანტი და დააჭირეთ სტარტი/დაპაუზება▷‖ ღილაკს.

11.13 პროგრამის დასასრული

პროგრამის დასრულებისას მოწყობილობა ავტომატურად ჩერდება. აკუსტიკური სიგნალები მოქმედებს (თუ ჩართულია).

ეკრანზე არსებული რეცხვის ყველა ფაზის ინდიკატორი ხდება სტატიკური და დროის ეკრანზე ჩანს 0.

მაჩვენებელი სტარტი/დაპაუზება▷‖ ღილაკი გაითიშება.

კარი იხსნება და ინდიკატორი ⊸0 ქრება.

1. დააჭირეთ ღილაკს ჩართვა/გამორთვა ⏻ მოწყობილობის დეაქტივაციისთვის.

პროგრამის დასრულებიდან ხუთი წუთის შემდეგ, ენერგიის დაზოგვის რეჟიმი ავტომატურად გამორთავს მოწყობილობას.

ⓘ

მოწყობილობის ხელახლა ჩართვისას ის შემოგთავაზებთ Eco 40-60 ნაგულისხმევ პროგრამას. გადაატრიალეთ პროგრამის ამკრეფი ახალი ციკლის დასაყენებლად.

2. ამოიღეთ სარეცხი მოწყობილობიდან.
3. დარწმუნდით რომ დოლურა ცარიელია.
4. დატოვეთ კარი და სარეცხი საშუალების დისპენსერი შეღებული, ობისა და სუნის თავიდან ასაცილებლად.
5. მოკეტეთ წყლის ონკანი.

11.14 წყლის გამოდინება ციკლის დასრულების შემდეგ

თუ ისეთი პროგრამა ან ოპცია აირჩიეთ, რომელიც ბოლო გავლების შემდეგ წყალს არ ცლის, პროგრამა დასრულებულია, მაგრამ:

- ეკრანზე აისახება მაჩვენებელი 0, დამატებითი ფუნქციის მაჩვენებელი ▭ ან dB ⌄ და კარის დახურვის მაჩვენებელი ⊸0. სამუშაო ფაზის მაჩვენებელი ▭ ციმციმებს.
- დოლურა ისევ ბრუნავს რეგულარული ინტერვალებით, რათა თავიდან იქნეს აცილებული სარეცხის დაჭმუჭვნა.
- კარი რჩება ჩაკეტილი.
- კარის გასაღებად უნდა ამოტუმბოთ წყალი:

1. საჭიროებისამებრ, შეეხეთ წურვა ⟲ ღილაკს, რათა შეამციროთ მოწყობილობის მიერ შემოთავაზებული გაწურვის სიჩქარე.
2. შეეხეთ სტარტი/დაპაუზება ▷‖ ღილაკს:
   - თუ დაყენებული გაქვთ ▭ მოწყობილობა გაუშვებს წყალს და გაწურავს.
   - თუ დაყენებული გაქვთ dB ⌄ მოწყობილობა მხოლოდ წყალს გაუშვებს.

ვარიანტის ინდიკატორი ▭ ან dB ⌄ ითიშება, ხოლო ინდიკატორი ⟲ ციმციმებს და შემდეგ ითიშება.

3. როცა პროგრამა დასრულდება და ჩაკეტილი კარის ინდიკატორი ⊸ ჩაქრება, შეგიძლიათ გააღოთ კარი.
4. მოწყობილობის დეაქტივაციისთვის, დააჭირეთ ჩართვა/გამორთვა ⏻ ღილაკს რამდენიმე წამის განმავლობაში.

ⓘ

ნებისმიერ შემთხვევაში, დანადგარი ავტომატურად დაცლის წყალს დაახლოებით 18 საათის შემდეგ.

11.15 მოლოდინის ოფცია

მოლოდინის ფუნქცია ავტომატურად თიშავს მოწყობილობას ენერგიის მოხმარების შესამცირებლად, როცა:

- არ გამოიყენოთ მოწყობილობას 5 წუთის განმავლობაში, სანამ დააჭერთ ღილაკს სტარტი/დაპაუზება ▷‖.

  დააჭირეთ ღილაკს ჩართვა/გამორთვა ⏻ მოწყობილობის ხელახლა ჩასართავად.
- რეცხვის პროგრამის დასრულებიდან 5 წუთის შემდეგ.

  დააჭირეთ ღილაკს ჩართვა/გამორთვა ⏻ მოწყობილობის ხელახლა ჩასართავად. მოწყობილობა შემოგთავაზებთ Eco 40-60 ნაგულისხმევ პროგრამას. გადაატრიალეთ პროგრამის ამკრეფი ახალი ციკლის დასაყენებლად.

ⓘ

თუ დააყენებთ პროგრამას ან ოფციას, რომელიც მთავრდება წყლით სავსე დოლურით, მოლოდინის ფუნქცია **არ გამორთავს** მოწყობილობას, რათა შეგახსენოთ წყლის ამოტუმბვა.

12. მინიშნებები და რჩევები

⚠ **გარფთხილება!**

იხილეთ უსაფრთხოების თავები.

12.1 სარეცხის ჩატვირთვა

- განაცალკევეთ სარეცხი: თეთრი, ფერადი, სინთეტიკა, დელიკატური და შალი.
- მიჰყევით სარეცხის იარლიყებზე მოცემულ რეცხვის ინსტრუქციებს.
- არ გარეცხოთ თეთრი და ფერადი სარეცხი ერთად.
- ზოგიერთმა ფერადმა ქსოვილმა შესაძლოა ფერი დაკარგოს პირველი გარეცხვის შემდეგ. თავიდან გირჩევთ ცალ-ცალკე გარეცხოთ ისინი.
- მრავალშრიანი ქსოვილები, შალისა და ნახატებიანი სარეცხი, გადმოაბრუნეთ უკანა მხრიდან.
- წინასწარ დაამუშავეთ ჯიუტი ლაქები.
- გარეცხეთ ჯიუტი ლაქები სპეციალური სარეცხი საშუალებით.
- ფრთხილად იყავით ფარდების რეცხვისას. მოხსენით სამაგრები და მოათავსეთ ფარდები სარეცხ ჩანთაში ან ბალიშში.
- სარეცხის ძალიან მცირე რაოდენობამ შეიძლება ბალანსირების პრობლემა შექმნას გაწურვის ფაზის დროს ზედმეტი ვიბრაციის გამოწვევით. თუ ეს მოხდება:
  a. შეწყვიტეთ პროგრამა და გააღეთ კარი (იხილეთ თავი „დღიური გამოყენება“);

b. ხელით გადაანაწილეთ ჩატვირთვა ისე, რომ სარეცხი ავზის ირგვლივ თანაბრად იყოს;
c. დააჭირეთ სტარტი/დაპაუზება ღილაკს. წურვის ფაზა გრძელდება.

- თავიდან აირიდეთ ცხოველის თმით ძლიერად დაბინძურებული სარეცხის გარეცხვა, ან დაბალი ხარისხის ქსოვილების, რომელიც დიდი რაოდენობით ძაფებს ტოვებს, ვინაიდან აღნიშნულს შეუძლია სადრენაჟო ციკლის დრენირება შეაფერხოს და სერვისის საჭიროება წარმოქმნას.
- შეკარით ბალიშები, ელვა-შესაკრავები, კავები და ფხრიწები. შეკარით ქამრები, ზონარები, თასმები, ლენტები და ნებისმიერი თავისუფლად არსებული ელემენტები.
- არ გარეცხოთ დახეული ან დაუმუშავებელი კიდეების მქონე სარეცხი. გამოიყენეთ სარეცხი ჩანთა მცირე ზომის და/ან დელიკატური სარეცხისთვის (მაგ. მავთულიანი ლიფები, ქამრები, კოლგოტები და ა.შ.)

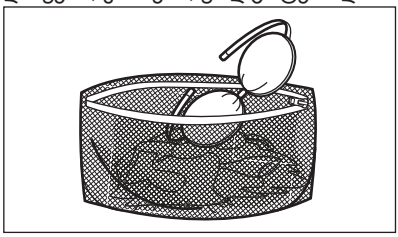

- დააცარიელეთ ჯიბეები და გაშალეთ სარეცხი.

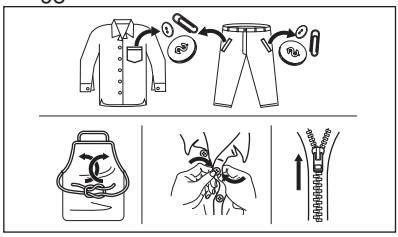

12.2 ჩამჯდარი ლაქები

ზოგიერთი ლაქისთვის წყალი და სარეცხი საშუალება საკმარისი არ არის.

გირჩევთ ამგვარი ლაქები მოწყობილობაში მოთავსებამდე წინასწარ დაამუშავეთ.

არსებობს სპეციალური ლაქების მოსაშორებლები. გამოიყენეთ სპეციალური ლაქების მოსაშორებელი, რომელიც შეესაბამება ლაქისა და ქსოვილის მოცემულ ტიპს.

12.3 სარეცხი საშუალების ტიპი და რაოდენობა

სარეცხი საშუალების არჩევა და მისი სწორი რაოდენობით გამოყენება არა მხოლოდ ზეგავლენას ახდენს რეცხვის შესრულებაზე, არამედ ასევე პრევენციას უკეთებს ნარჩენებს და იცავს გარემოს:

- გამოიყენეთ სპეციალურად მხოლოდ სარეცხი მანქანისთვის განკუთვნილი რეცხვისა და მოვლის საშუალებები. პირველ რიგში, მიჰყევით ამ ზოგად წესებს:
  - სარეცხი ფხვნილები (ასევე, ტაბლეტები და ერთდოზიანი სარეცხი საშუალებები) ყველა ტიპის ქსოვილისთვის, დელიკატურის გარდა. თეთრი სარეცხისა და სანიტარიზაციისთვის უპირატესობა მიანიჭეთ მათეთრებლის შემცველ ფხვნილს,
  - თხევადი სარეცხი საშუალებები (ასევე, ერთდოზიანი სარეცხი საშუალებები), უპირატესად, დაბალი ტემპერატურით რეცხვის პროგრამებისთვის (მაქს. 60 °C), ყველა ტიპის ქსოვილისთვის ან სპეციალური საშუალებები მხოლოდ შალისთვის.
- სარეცხი საშუალების არჩევანი და რაოდენობა დამოკიდებულია შემდეგზე: ქსოვილის ტიპზე (დელიკატური, შალეული, ბამბა და სხვა), ტანსაცმლის ფერზე, სარეცხის ზომაზე, დაბინძურების ხარისხზე, რეცხვის ტემპერატურაზე, დროსა და გამოყენებული წყლის სიხისტეზე.
- მიჰყევით ფხვნილისა თუ სხვა სარეცხი საშუალების პაკეტზე მოცემულ მითითებებს ისე, რომ არ გადააჭარბოთ მაქსიმალურ დონეს (**MAX**).
- არ შეურიოთ სხვადასხვა ტიპის სარეცხი საშუალება.
- გამოიყენეთ ნაკლები სარეცხი საშუალება, თუ:
  - რეცხავთ მცირე რაოდენობის სარეცხს,

– პროგრამის ხანგრძლივობა შემცირდა ღილაკით დროის მართვა.
– სარეცხი მსუბუქად არის დაბინძურებული,
– წარმოიქმნება დიდი რაოდენობა ქაფი რეცხვისას.

- სარეცხი საშუალების ტაბლეტების ან პარკების გამოყენებისას ყოველთვის მოათავსეთ ისინი დოლურაში და არა სარეცხი საშუალების დისპენსერში და მიჰყევით მწარმოებლის რეკომენდაციებს.

არასაკმარის სარეცხ საშუალებას შეუძლია შემდეგის განპირობება:

- რეცხვის არადამაკმაყოფილებელი შედეგები,
- ჩატვირთული სარეცხის რუხი ელფერი,
- ბინძური სამოსი,
- ობი დანადგარში.

ჭარბი რაოდენობით სარეცხი საშუალება განაპირობებს:

- ქაფის წარმოქმნას,
- შემცირებულ რეცვის ეფექტს,
- არაადეკვატურ გავლებას,
- მნიშვნელოვან ზეგავლენას გარემოზე.

12.4 რჩევები დაზოგვის შესახებ

წყლის, ენერგიისა და სარეცხი საშუალების დაზოგვის მიზნით ჩვენ გირჩევთ, რომ გაითვალისწინოთ შემდეგი რჩევები:

- დანადგარის ჩატვირთვა **მაქსიმუმი რაოდენობით, რომელიც თითოეული პროგრამისთვის არის განსაზღვრული, დაგეხმარებათ ენერგიისა და წყლის მოხმარების შემცირებაში**.
- ადეკვატური წინასწარი დამუშავებით, ლატები და კონკრეტული დაბინძურება შესაძლებელია მოშორდეს; სარეცხი შემდგომ შეიძლება დაბალ ტემპერატურაზე გაირეცხოს.
- სწორი რაოდენობით სარეცხი საშუალების გამოსაყენებლად, იხილეთ სარეცხი საშუალების მწარმოებლის მიერ რეკომენდირებული რაოდენობა და შეამოწმეთ ადგილობრივი წყლის სიხისტე. იხილეთ „წყლის სიხისტე“.
- თუ გაქვთ სარეცხის საშრობი, რეკომენდირებულია გამოიყენოთ **მაქსიმალური შესაძლო ბრუნვის სიჩქარე** შერჩეული რეცხვის პროგრამისთვის, შრომის დროს ენერგიის დასაზოგად.
- სასურველია დაბალ ტემპერატურაზე მოკლე ციკლების გამოყენება.

12.5 წყლის სიხისტე

თუ წყლის სიხისტე თქვენს რეგიონში მაღალი ან საშუალოა, გირჩევთ გამოიყენოთ სარეცხი მანქანებისთვის განკუთვნილი წყლის დამარბილებელი.

იმ რაიონებში, სადაც რბილი წყალია, საჭირო არ არის წყლის დამარბილებლის გამოყენება.

თქვენს რაიონში არსებული წყლის სიხისტის გასაგებად, დაუკავშირდით ადგილობრივ წყლის ორგანოს.

გამოიყენეთ სწორი რაოდენობით წყლის დამარბილებელი. მიჰყევით პროდუქტის შეფუთვაზე არსებულ ინსტრუქციებს.

13. მოვლა და დასუფთავება

⚠ **გარფთხილება!**

იხილეთ უსაფრთხოების თავები.

13.1 პერიოდული წმენდის განრიგი

პერიოდული წმენდა ეხმარება დანადგარის სიცოცხლისუნარიანობის გაგრძელებაში.

თითოეული ციკლის შემდეგ, კარი და სარეცხი საშუალების დისპენსერი მსუბუქად შეაღეთ მოწყობილობაში ჰაერის ცირკულაციისა და შიდა ტენიანობის გამოსაშრობად.

თუ დანადგარი ხანგრძლივი დროის მანძილზე არ იქნება გამოყენებული: დახურეთ წყლის ონკანი და გამოაერთეთ დანადგარი.

ინდიკატორი პერიოდული წმენდის განრიგი:

ნადებისგან გაწმენდა	წელიწადში ორჯერ
მოვლითი რეცხვა	თვეში ერთხელ
გაწმინდეთ კარის ლუქი	ყოველ ორ თვეში ერთხელ
გაწმინდეთ დოლურა	ყოველ ორ თვეში ერთხელ
სარეცხი სამუალების დისპენსერი	ყოველ ორ თვეში ერთხელ
შემავალი შლანგისა და სარქველის ფილტრის გაწმენდა	წელიწადში ორჯერ

13.2 უცხო სხეულების მოშორება

ⓘ

ციკლის გაშვებამდე დარწმუნდით, რომ ჯიბეები დაციელია და თავისუფალი ელემენტები შეკრულია. იხილეთ „სარეცხის დატვირთვა" „რჩევებსა და რეკომენდაციებში".

მოაშორეთ ყველა უცხო საგანი (როგორიც არის მეტალის სამაგრი, ღილი, ხურდა და სხვა) თქვენ შესაძლოა იპოვოთ ისინი კარის ლუქში, შიდა შლანგში, ფილტრსა ან დოლურაში. იხილეთ პარაგრაფები „კარის ლუქი ორმაგი საკეტით", „დოლურას წმენდა" და „შიდა შლანგის წმენდა და სარქველის ფილტრი". საჭიროების შემთხვევაში, გთხოვთ, დაუკავშირდით ავტორიზებულ სერვის ცენტრს.

13.3 გარეგანი გაწმენდა

გაწმინდეთ მოწყობილობა მხოლოდ თხევადი საპნითა და თბილი წყლით. მთლიანად გააშრეთ მთელი ზედაპირი.

არ გამოიყენოთ სახეხი ბალიშები და მკაწრავი მასალები.

⚠ **სიფრთხილე!**

არ გამოიყენოთ ალკოჰოლი, გამხსნელები ან ქიმიური პროდუქტები.

⚠ **სიფრთხილე!**

არ დაასუფთავოთ მეტალის ზედაპირები ქლორის შემცველი სარეცხი საშუალებით.

13.4 ნადებისგან გაწმენდა

ⓘ

თუ წყლის სიხისტე თქვენს რაიონში მაღალი ან სამუალოა, გირჩევთ გამოიყენოთ სარეცხი მანქანებისთვის განკუთვნილი წყლის დამარბილებელი (დროდადრო მინადუღის მოსაშორებლად).

რეგულარულად შეამოწმეთ დოლურაში ნადების არსებობა.

ⓘ

ყოველთვის მიჰყევით პროდუქტის შეფუთვაზე დატანილ ინსტრუქციებს.

13.5 მოვლითი რეცხვა

დაბალი ტემპერატურის პროგრამის ხშირმა და ხანგრძლივმა გამოყენებამ შესაძლოა გამოიწვიოს დოლურასა და ავზში ფხვნილის ნადები, ქსოვილის ნარჩენები, ბაქტერიების გამრავლება.

ამ ნადების მოსაცილებლად და მოწყობილობის შიდა ნაწილის გასაწმენდად, რეგულარულად გაუშვით ტექნიკური წმენდის ციკლი (მინიმუმ თვეში ერთხელ).

აირჩიეთ ბამბის რეჟიმი ყველაზე მაღალი ტემპერატურით და მცირე რაოდენობით სარეცხი ფხვნილით ან, თუ ხელმისაწვდომია, გაუშვით Machine Clean პროგრამა.

13.6 კარის სამაგრი

ეს დანადგარი შექმნილია **თვითწმენდის სადრენაჟო სისტემით**, რომელიც საშუალებას აძლევს ტანსაცმლიდან მოცლილ მსუბუქ ქსოვილებს წყალთან ერთად გამოედინოს. რეგულარულად შეამოწმეთ და საჭიროებისამებრ გაწმინდეთ შუასადები შემდეგ დიაგრამაში მოცემული მითითებების მიხედვით. ხურდების, ღილების და სხვა

საგნების ამოღება ციკლის დასასრულს არის შესაძლებელი.

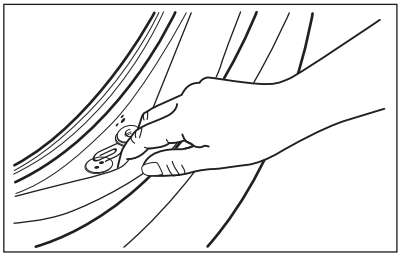

გაწმინდეთ საჭიროებისამებრ ამიაკის საწმენდი კრემის საშუალებით ზედაპირის დაკაწვრის გარეშე.

ⓘ

ყოველთვის მიჰყევით პროდუქტის შეფუთვაზე დატანილ ინსტრუქციებს.

13.7 დოლურის გასუფთავება

რეგულარულად შეამოწმეთ დოლურა ნარჩენების თავიდან ასაცილებლად. გაასუფთავეთ დოლურა უჟანგავი ფოლადისთვის განკუთვნილი სპეციალური პროდუქტებით.

ⓘ

ყოველთვის მიჰყევით პროდუქტის შეფუთვაზე დატანილ ინსტრუქციებს. არ გაასუფთავოთ დოლურა მჟავას შემცველი ნადების საწინააღმდეგო საშუალებებით, ქლორის ან რკინის ან ფოლადის შემცველი სახეხი საშუალებით.

ღრმა წმენდისთვის:

1. გაასუფთავეთ დოლურა უჟანგავი ფოლადისთვის განკუთვნილი სპეციალური პროდუქტებით.
2. გაუშვით ბამბის მოკლე რეჟიმი მაღალი ტემპერატურით, ცარიელი დოლურით და მცირე რაოდენობით სარეცხი ფხვნილით ან, თუ ხელმისაწვდომია, გაუშვით Machine Clean პროგრამა.

13.8 სარეცხი საშუალების დისპენსერის გაწმენდა

სარეცხი საშუალების დისპენსერის უჯრაში მშრალი სარეცხი საშუალებისა და ქსოვილის დამარბილებლის ნადების ან/და ობის ფორმირების თავიდან ასაცილებლად, ყოველ ორ თვეში ერთხელ შეასრულეთ წმენდის პროცედურა, რომელიც მოცემულია შემდეგ დიაგრამებში:

1. გააღეთ უჯრა. ქვემოთ დააჭირეთ ფიქსატორს, როგორც მითითებულია სურათზე და ამოიღეთ.

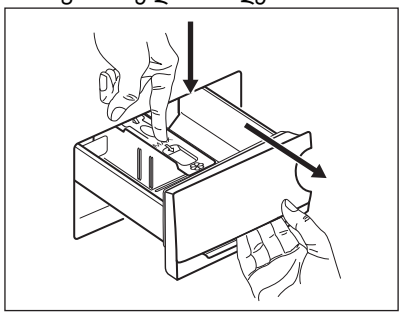

2. წმენდის ხელშესაწყობად მოხსენით დანამატის განყოფილების ზედა ნაწილი. დარწმუნდით, რომ სარეცხი საშუალების ნარჩენები მთლიანად მოშორებულია ნიშის ზედა და ქვედა ნაწილებიდან. ნიშის გასაწმენდად გამოიყენეთ პატარა ჯაგრისი.

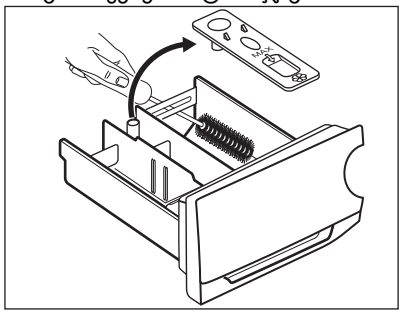

3. დაგროვილი სარეცხი საშუალების ნებისმიერი კვალის მოსაშორებლად გაავლეთ სარეცხი საშუალების უჯრა გამდინარე თბილ წყალში. გაწმენდის შემდეგ, ჩაანაცვლეთ ზედა ნაწილი მის პოზიციაში.

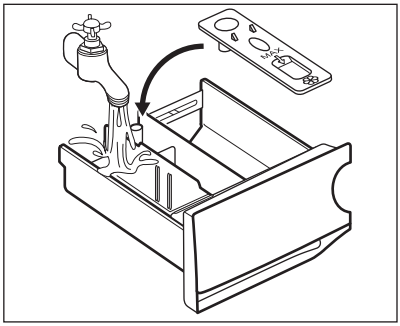

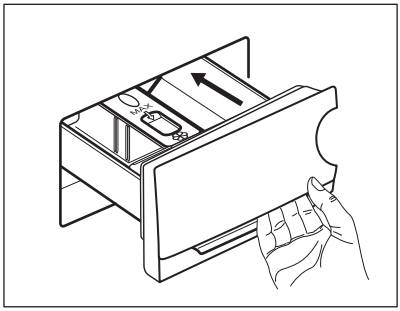

4. მოათავსეთ სარეცხი საშუალების უჯრა მიმართულების რელსებში და დახურეთ. გაუშვით გავლების პროგრამა ცარიელი დოლურათი.

13.9 სატუმბი ფილტრის გაწმენდა

რეგულარულად შეამოწმეთ დრენაჟის ტუმბოს ფილტრი და დარწმუნდით, რომ სუფთაა.

გაასუფთავეთ გადინების ტუმბოს ფილტრი თუ:

- მოწყობილობა წყალს არ ტუმბავს.
- დოლურა არ ტრიალებს.
- მოწყობილობა უჩვეულოდ ხმაურობს დრენაჟის ტუმბოს ბლოკირების გამო.
- დისპლეი აჩვენებს გაფრთხილების კოდს E20

⚠ **გარფთხილება!**

- გამორთეთ შტეფსელი როზეტიდან.
- არ მოხსნათ ფილტრი სანამ მოწყობილობა მუშაობს.
- არ გაწმინდოთ ტუმბო თუ წყალი სარეცხ მანქანაში ცხელია. დაელოდეთ, სანამ წყალი გაგრილდება.
- გაიმეორეთ ნაბიჯი 3 რამდენჯერმე, დახურეთ და გახსენით სარქველი სანამ წყალი გამოსვლას შეწყვეტს.

ფილტრის მოხსნის დროს ყოველთვის იქონიეთ ახლოს ტილო, რათა წყლის წვეთები გაწმინდოთ.

ტუმბოს გასაწმენდად გააკეთეთ შემდეგი:

1. 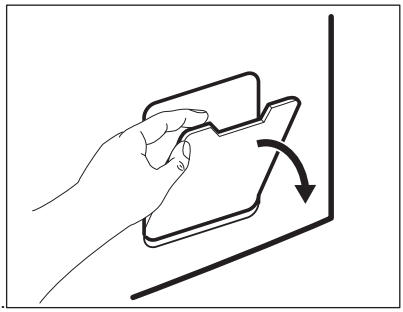

2. 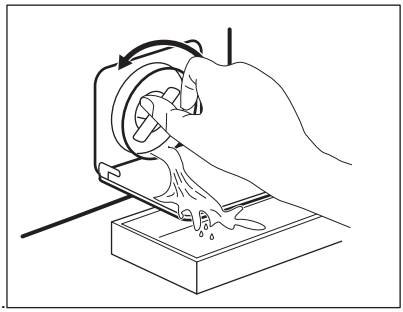

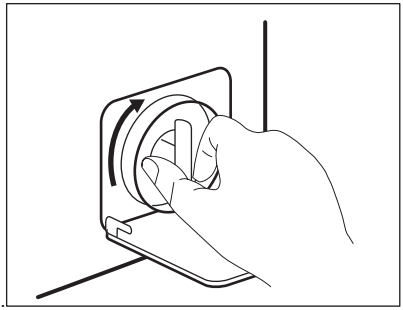
3.

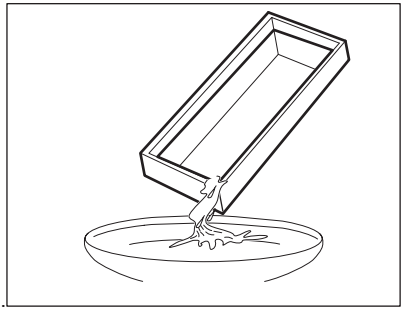
4.

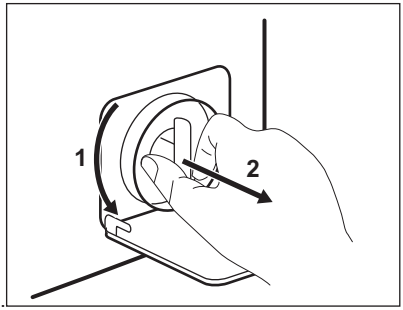

5.

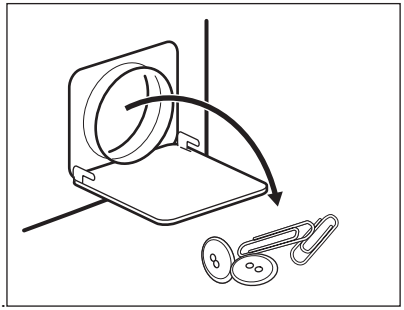
6.

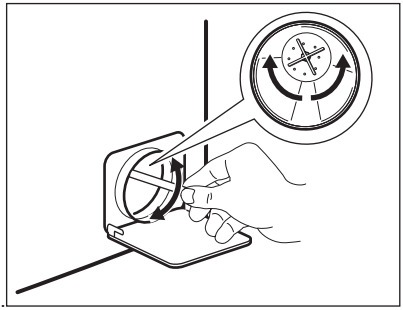
7.

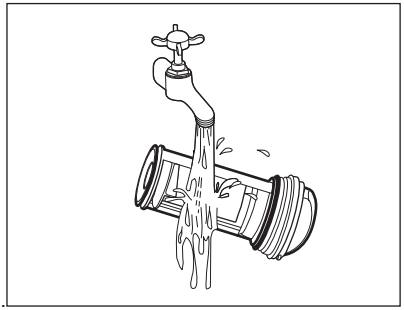
8.

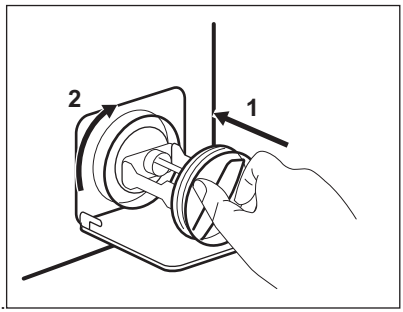

9.

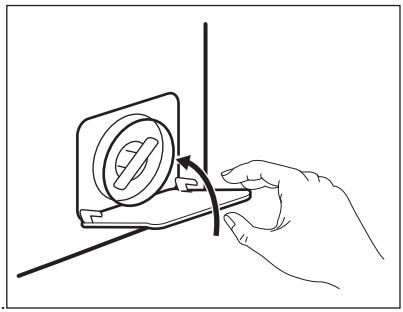
10.

⚠ **გარფთხილება!**

დარწმუნდით, რომ ტუმბოს იმპელერს ტრიალი შეუძლია. თუ არ ბრუნავს, დაუკავშირდით ავტორიზებულ სერვის ცენტრს. ასევე დარწმუნდით, რომ სწორად მოუჭირეთ ფილტრი, რათა თავიდან აიცილოთ გაჟონვა.

როდესაც თქვენ წყლისგან გადაუდებელი დაცლის პროცედურით ამოტუმბავთ წყალს ისევ უნდა გააააქტიუროთ წყლის ამოტუმბვის სისტემა:

1. ჩაასხით 2 ლიტრი წყალი სარეცხი საშუალების დისპენსერის მთავარი რეცხვის უჯრაში.
2. პროგრამის გაშვება წყლისგან დასაცლელად.

13.10 შემავალი შლანგისა და სარქველის ფილტრის გაწმენდა

რეკომენდირებულია ორივეს, შიდა შლანგის ჰაერის ფილტრისა და სარქველის პერიოდული გაწმენდა, რათა მოშორდეს დროთა განმავლობაში დაგროვილი ნარჩენები:

1. მოხსენით შიდა შლანგი ონკანიდან და გაწმინდეთ ფილტრი.

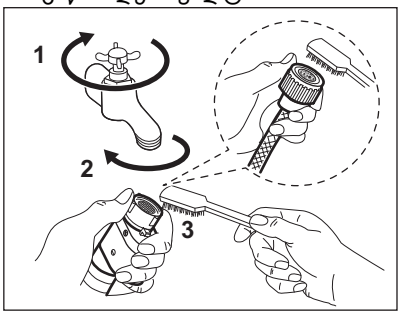

2. მოხსენით შია შლანგი დანადგარიდან, წრიული ქანჩის მოშვებით.

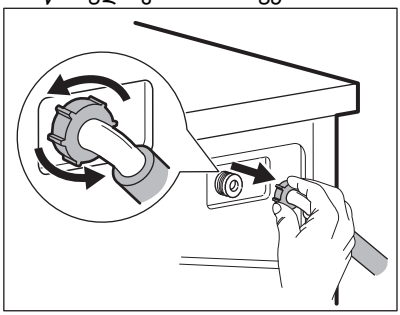

3. გახსენით სარქველის ფილტრი დანადგარის უკანა მხარეს კბილის ჯაგრისის გამოყენებით.

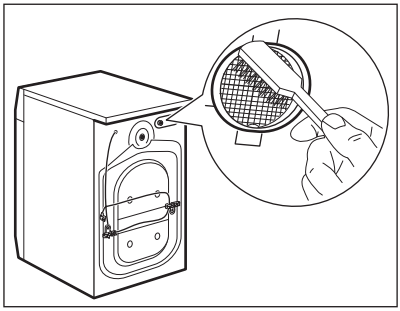

4. შლანგის კვლავ დანადგარზე დამაგრებისას, გადაატრიალეთ ის მარცხნივ ან მარჯვნივ (არა-ვერტიკალურ პოზიციაში) თქვენი წყლის ონკანის პოზიციის შესაბამისად.

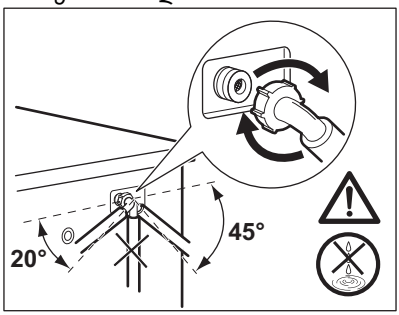

13.11 სასწრაფო ტუმბვა

თუ მოწყობილობა წყალს ვერ ტუმბავს, შეასრულეთ პროცედურა, რომელიც აღწერილია პარაგრაფში „გადინების ტუმბოს დასუფთავება“. საჭიროების შემთხვევაში გაწმინდეთ ტუმბო.

როდესაც თქვენ წყლისგან გადაუდებელი დაცლის პროცედურით ამოტუმბავთ

წყალს ისევ უნდა გააააქტიუროთ წყლის ამოტუმბვის სისტემა:

1. ჩაასხით 2 ლიტრი წყალი სარეცხი საშუალების დისპენსერის მთავარი რეცხვის უჯრაში.
2. დაიწყეთ პროგრამა წყლის ამოსატუმბად.

13.12 გაყინვის საწინააღმდეგო ზომები

თუ მოწყობილობა დამონტაჟებულია ისეთ ადგილზე, სადაც ტემპერატურა შეიძლება 0° C-ზე მიაღწიოს ან უფრო ნაკლები იყოს, დაცალეთ დარჩენილი წყლისგან შემავალი შლანგი და სატუმბი დრენაჟი.

1. გამორთეთ მთავარი შტეკერი ძირითადი როზეტიდან.
2. დაკეტეთ წყლის ონკანი.
3. მოათავსეთ შემავალი შლანგის ორივე ბოლო კონტეინერში და გაუშვით წყალი შლანგიდან.
4. დაცალეთ სატუმბი დრენაჟი. იხილეთ სასწრაფო ტუმბვის პროცედურა.
5. სატუმბი დრენაჟის დაცარიელების შემდეგ ხელახლა დააყენეთ შემავალი შლანგი.

⚠ **გარფთხილება!**

მოწყობილობის ისევ გამოყენებამდე, დარწმუნდით, რომ ტემპერატურა 0 °C-ზე მაღალია.
მწარმოებელი არ არის დაბალი ტემპერატურის მიერ მიყენებულ ზიანზე პასუხისმგებელი.

14. პრობლემის აღმოფხვრა

⚠ **გარფთხილება!**

იხილეთ უსაფრთხოების თავები.

14.1 სასიგნალო კოდები და შესაძლო ხარვეზები

მოწყობილობა არ იწყებს მუშაობას ან ჩერდება მუშაობის დროს. ჯერ სცადეთ პრობლემის გადაჭრა (იხილეთ ცხრილები).

⚠ **გარფთხილება!**

ნებისმიერი შემოწმების განხორციელებამდე მოახდინეთ მოწყობილობის დეაქტივაცია.

ზოგიერთი პრობლემის დროს, ეკრანი აჩვენებს სასიგნალო კოდებს და სტარტი/დაპაუზება ▷‖ **ღილაკი უწყვეტად ციმციმებს:**

პრობლემა	შესაძლო გამოსავალი

E 10 მოწყობილობა წყლით სათანადოდ არ ივსება.	• დარწმუნდით, რომ წყლის ონკანი ღიაა. • დარწმუნდით, რომ წყლის ჭავლი არ არის ძალიან სუსტი. ამ ინფორმაციისთვის დაუკავშირდით ადგილობრივ წყალმომარაგების სამსახურებს. • დარწმუნდით, რომ წყლის ონკანი არ არის დახშული. • დარწმუნდით, რომ შემავალი შლანგები არ არის გაღუნული, დაზიანებული ან გაწყვეტილი. • დარწმუნდით, რომ შემავალი წყლის შლანგი სწორად არის შეერთებული. • დარწმუნდით, რომ გამშვები შლანგისა და სარქველის ფილტრები დახშული არ არის. იხილეთ „მოვლა და წმენდა“.
E20 მოწყობილობა წყალს არ ტუმბავს.	• დარწმუნდით, რომ ნიჟარის საცობი დახშული არ არის. • დარწმუნდით, რომ სატუმბი შლანგი არ არის გაღუნული ან გაწყვეტილი. • დარწმუნდით, რომ სატუმბი ფილტრი არ არის დახშული. გაწმინდეთ ფილტრი საჭიროების შემთხვევაში. იხ. "მოვლა და გაწმენდა". • დარწმუნდით, რომ შემავალი შლანგი სწორად არის შეერთებული. • დააყენეთ ტუმბვის პროგრამა თუ დააყენებთ პროგრამას ტუმბვის ფაზის გარეშე. • დააყენეთ ტუმბვის პროგრამა თუ დააყენებთ წყლით სავსე ავზით დასრულების ოფციას.
E40 მოწყობილობის კარი ღიაა ან სწორად არ არის დაკეტილი.	• დარწმუნდით, რომ მოწყობილობის კარი ჯეროვნად დაკეტილია.
E91 შიდა შეცდომა. მოწყობილობის ელექტრო ელემენტებს შორის კომუნიკაცია არ არის.	• პროგრამა სწორად არ დამთავრებულა ან მოწყობილობა ძალიან ადრე გაჩერდა. გამორთეთ და ჩართეთ დანადგარი ხელახლა. • თუ სიგნალიზაციის კოდი ხელახლა გამოჩნდა, დაუკავშირდით ავტორიზებულ სერვის ცენტრს.
EH0 დენის მიწოდება არასტაბილურია.	• დაიცადეთ, სანამ დენის მიწოდება დასტაბილურდება.

თუ დისპლეიზე სხვა გაფრთხილების კოდებია ნაჩვენები, მოახდინეთ მოწყობილობის დეაქტივაცია და ხელახალი აქტივაცია. პრობლემის გაგრძელების შემთხვევაში დაუკავშირდით ავტორიზებულ სერვის ცენტრს.
სარეცხ მანქანასთან დაკავშირებით სხვადასხვა პრობლემის შემთხვევაში, შეამოწმეთ ქვემოთ მოცემული ცხრილი შესაძლო გამოსავალისთვის.

პრობლემა	შესაძლო გამოსავალი
პროგრამა არ იწყება.	• დარწმუნდით, რომ შტეფსელი შეერთებულია როზეტთან. • დარწმუნდით, რომ მოწყობილობის კარი დაკეტილია. • დარწმუნდით, რომ მცველების ბლოკში არ არის გადამწვარი მცველი. • დარწმუნდით, რომ სტარტი/დაპაუზება ▷‖ შეხებულია. • თუ სტარტის გადავადებაზე იქნა დაჭერილი, წაშალეთ პარამეტრი ან დაელოდეთ უკუთვლის დასრულებას. • თუ ჩართულია ბავშვებისგან ბლოკირების ფუნქცია განახორციელეთ მისი დეაქტივაცია. • შეამოწმეთ არჩეულ პროგრამაზე სახელურის პოზიცია.
მოწყობილობა იმწამსვე ივსება და იცლება წყლისგან.	• დარწმუნდით, რომ სატუმბი ფილტრი სწორ პოზიციაშია. შლანგი შეიძლება მდებარეობდეს ძალიან დაბლა. იხილეთ „დამონტაჟების ინსტრუქცია“.
გაწურვის ფაზა არ მუშაობს ან რეცხვის ციკლი ჩვეულებრივზე დიდხანს გრძელდება.	• დააყენეთ გაწურვის პროგრამა. • დარწმუნდით, რომ სატუმბი ფილტრი არ არის დახშული. გაწმინდეთ ფილტრი საჭიროების შემთხვევაში. იხ. "მოვლა და გაწმენდა". • ხელით გაასწორეთ სარეცხი ავზში და ხელახლა დაიწყეთ გაწურვის ფაზა. ამ პრობლემის მიზეზი შეიძლება იყოს ბალანსირების პრობლემები.
იატაკზე წყალი იღვრება.	• დარწმუნდით, რომ წყლის მილები მჭიდროდაა შეერთებული და წყალი არ ჟონავს. • დარწმუნდით, რომ წყლის შემმშვები შლანგი და სატუმბი შლანგი არ არის დაზიანებული. • დარწმუნდით, რომ სწორ სარეცხ საშუალებას იყენებთ და სწორი რაოდენობით.
არ შეგიძლიათ მოწყობილობის კარის გაღება.	• დარწმუნდით, რომ არ არის არჩეული რეცხვის პროგრამა, რომელიც სრულდება წყალში დატოვებით. • დარწმუნდით, რომ რეცხვის პროგრამა დასრულებულია. • დააყენეთ გაწურვის ან ტუმბვის პროგრამა თუ დოლურაში წყალია. • დარწმუნდით, რომ სარეცხ მანქანას მიეწოდება ელექტროენერგია. • ეს პრობლემა შეიძლება იყოს გამოწვეული სარეცხი მანქანის გაუმართაობით. დაუკავშირდით ავტორიზებულ სერვის ცენტრს.
მოწყობილობა უჩვეულოდ ხმაურობს და ვიბრირებს.	• დარწმუნდით, რომ მოწყობილობა იატაკზე კარგადაა გასწორებული. იხილეთ „დამონტაჟების ინსტრუქცია“. • დარწმუნდით, რომ შეფუთვა და/ან სატრანსპორტო ჭანჭიკები მოხსნილია. იხილეთ „დამონტაჟების ინსტრუქცია“. • დაამატეთ მეტი სარეცხი დოლურაში. ჩატვირთული სარეცხი შეიძლება ძალიან ცოტა იყოს.
პროგრამის ხანგრძლივობა იზრდება ან მცირდება პროგრამის განხორციელებისას.	• აღნიშნულს ProSense Technology შეუძლია დაარეგულიროს პროგრამის ხანგრძლივობა ჩატვირთული სარეცხის ზომისა და ტიპის მიხედვით. იხილეთ „ჩატვირთვის ProSense Technology აღმომჩენი” თავში „ყოველდღიური გამოყენება“.

პრობლემა	შესაძლო გამოსავალი
რეცხვის შედეგები არ არის დამაკმაყოფილებელი.	• გაზარდეთ სარეცხი საშუალების რაოდენობა ან გამოიყენეთ სხვა სარეცხი საშუალება. • ძნელად ამოსაყვანი ლაქებისთვის გამოიყენეთ სპეციალური პროდუქტები სარეცხის გარეცხვამდე. • დარწმუნდით, რომ სწორი ტემპერატურა დააყენეთ. • შეამცირეთ ჩატვირთული სარეცხი.
რეცხვის ციკლის დროს დოლურაში ზედმეტი ქაფია.	• შეამცირეთ სარეცხი საშუალების რაოდენობა.
რეცხვის ციკლის შემდეგ ფხვნილის ნარჩენებია დისპენსერის უჯრაში.	• დარწმუნდით, რომ სარქველი სწორ პოზიციაშია (მაღლა სარეცხი ფხვნილისთვის - დაბლა სარეცხი სითხისთვის). • დარწმუნდით, რომ სარეცხი საშუალების დისპენსერი გამოიყენეთ ამ მომხმარებლის სახელმძღვანელოში მოცემული მითითებების მიხედვით.

შემოწმების შემდეგ ჩართეთ მოწყობილობა. პროგრამა გრძელდება
შეწყვეტის მომენტიდან.
პრობლემის განმეორების შემთხვევაში, დაუკავშირდით
ავტორიზებულ სერვის ცენტრს.
სერვის ცენტრისათვის საჭირო მონაცემები მითითებულია ნიშნულის
დაფაზე.

15. მოხმარების ღირებულებები

15.1 კომენტარი

ⓘ

დანადგართან ერთად მოწოდებულ ეტიკეტზე არსებული QR კოდი წარმოადგენს ვებ ბმულს დანადგარის შესრულებასთან დაკავშირებული ინფორმაციისათვის EU EPREL მონაცემთა ბაზაში. შეინახეთ ენერგიის ეტიკეტი საცნობაროდ მომხმარებლის სახელმძღვანელოსთან ერთად და დანადგართან ერთად მოწოდებულ სხვა დოკუმენტაციასთან ერთად.
ასევე შესაძლებელია ამავე ინფორმაციის ნახვა EPREL-ში ბმულის გამოყენებით **https://eprel.ec.europa.eu** და მოდელის სახელითა და პროდუქტის ნომრით, რომლის ნახვაც შეგიძლიათ დანადგარის ტიპის ნიშნულზე.

ⓘ

მნიშვნელობები და პროგრამის ხანგრძლივობები შესაძლოა განსხვავდებოდეს მდგომარეობების შესაბამისად (მაგ. ოთახის ტემპერატურა, წყლის ტემპერატურა და წნევა, ჩატვირთვის ოდენობა და სარეცხის ტიპი, მიწოდების ძაბვა) და ასევე თუ თქვენ შეცვლით პროგრამის ნაგულისხმევ პარამეტრებს.

15.2 ევროკავშირის კომისიის რეგულაცია 2019/2023-ის შესაბამისად

Eco 40-60 პროგრამა	კგ	კვტ/სთ	ლიტრი	სს:წწ	% 1)	°C	ბრ/წთ 2)
სრული დატვირთვა	6.0	0.585	51.0	03:17	53.00	36.0	1151
ნახევარი დატვირთვა	3.0	0.385	36.0	02:35	53.00	29.0	1151
მეოთხედი დატვირთვა	1.5	0.160	33.0	02:30	55.00	23.0	1151

1) დარჩენილი ტენიანობა გაწურვის ფაზის დასასრულს. რაც უფრო მაღალია ბრუნვის სიჩქარე, მით უფრო მეტია ხმაური და ნაკლებია ნარჩენი ტენიანობა.
2) გაწურვის მაქსიმალური სიჩქარე.

დენის მოხმარება სხვადასხვა რეჟიმებში

გამორთვა (W)	მოლოდინი (W)	გადავადებული ჩართვა (W)
0.50	0.50	4.00
დრო გამორთვამდე/მოლოდინის რეჟიმამდე არის 15 წუთი მაქსიმუმ.		

15.3 ხშირად გამოყენებული პროგრამები

ⓘ
ეს მაჩვენებელები მხოლოდ ინდიკატორ ნიშნულებს წარმოადგენენ.

პროგრამა	კგ	კვტ/სთ	ლიტრი	სს:წწ	% 1)	°C	ბრ/წთ 2)
Cottons 3) 95°C	6.0	1.900	70.0	03:20	53.00	85.0	1200
Cottons 60°C	6.0	1.100	65.0	03:20	53.00	55.0	1200
Cottons 4) 20°C	6.0	0.200	65.0	02:20	53.00	20.0	1200
Synthetics 40°C	3.0	0.600	65.0	02:15	35.00	40.0	1200
Delicates 5) 30°C	1.0	0.300	40.0	01:00	35.00	30.0	1200

პროგრამა	კგ	კვტ/სთ	ლიტრი	სს:წწ	% 1)	°C	ბრ/წთ2)
Wool/Silk 30°C	1.0	0.200	40.0	01:05	30.00	30.0	1200

1) დარჩენილი ტენიანობა გაწურვის ფაზის დასასრულს. რაც უფრო მაღალია ბრუნვის სიჩქარე, მით უფრო მეტია ხმაური და ნაკლებია ნარჩენი ტენიანობა.

2) წურვის სიჩქარის საცნობარო ინდიკატორი.

3) განკუთვნილია ძლიერად დაბინძურებული ტექსტილისათვის.

4) ბამბის, სინთეტიკის და შერეული ქსოვილებისთვის.

5) ის ასევე ასრულებს სწრაფი რეცხვის ციკლს მსუბუქად დაბინძურებული სარეცხისათვის.

16. სწრაფი სახელმძღვანელო

16.1 ყოველდღიური გამოყენება

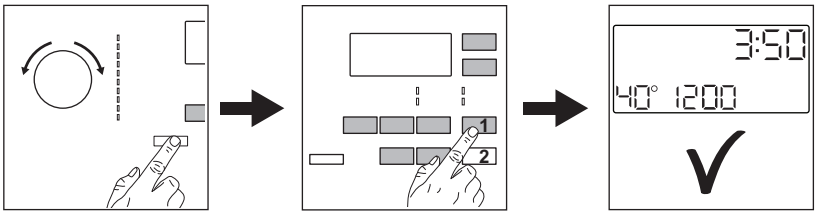

ჩართეთ მთავარი შტეკერი როზეტში.

მოუშვით წყლის ონკანი.

ჩატვირთეთ სარეცხი.

მოათავსეთ სარეცხი საშუალება და მოვლის სხვა საშუალებები დისპენსერის სათანადო უჯრაში.

1. დააჭირეთ ღილაკსჩართვა/გამორთვა მოწყობილობის ჩასართავად. გადაატრიალეთ პროგრამის ამკრეფი სასურველი პროგრამის დასაყენებლად.
2. დააყენეთ სასურველი ოპციები შესაბამისი ღილაკებით.
3. პროგრამის დასაწყებად შეეხეთ ღილაკს **სტარტი/დაპაუზება**▷||.

პროგრამის დასასრულს ამოიღეთ სარეცხი.

16.2 გადინების ტუმბოს ფილტრის გაწმენდა

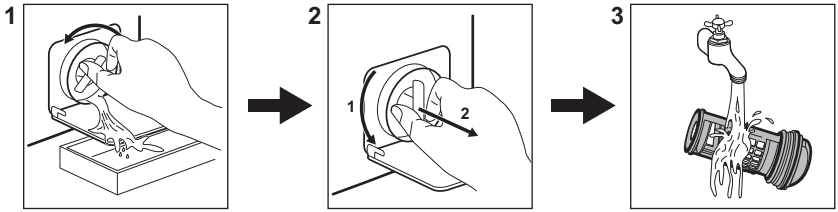

გაასუფთავეთ ფილტრი რეგულარულად, განსაკუთრებით იმ შემთხვევაში, თუ გაფრთხილების კოდი E20 ჩნდება დისპლეიზე.

16.3 პროგრამები

პროგრამები	ჩატვირთვა	პროდუქტის აღწერა
Eco 40-60 1)	6.0 კგ	თეთრი და ფერადი ბამბა. ნორმალურად დაბინძურებული ტანსაცმელი.
Cottons	6.0 კგ	თეთრი ბამბა და შეღებილი ბამბა.
Synthetics	3.0 კგ	სინთეზური ქსოვილები ან შერეული ქსოვილები.
Delicates	1.0 კგ	დელიკატური ქსოვილი, როგორიცაა აკრილი, ვისკოზი, პოლიესტერი.
Wool/Silk	1.0 კგ	მანქანით რეცხვადი შალი, ხელით რეცხვადი შალი და დელიკატური ქსოვილები.
20 min. - 3kg	3.0 კგ	სინთეტიკური და შერეული ქსოვილი. მსუბუქად დაბინძურებული ან გასასუფთავებელი ქსოვილები.
Easy Iron	3.0 კგ	სინთეტიკური ქსოვილები, რომლებიც მოითხოვს ნაზ რეცხვას.
Downing Jackets	2.0 კგ	ერთი სინთეტიკური საბანი, რბილი ტანსაცმელი, საბნები, დუტის ქურთუკები.
Outdoor	1.5(კგ)**2)** 1.0(კგ)**3)**	თანამედროვე გარე სპორტული ტანსაცმელი.
Denim	1.5 კგ	ჯინსისა და ტრიკოტაჟის ქსოვილები.

1) EU 2019/2023 საკომისიო რეგულაციის შესაბამისად, ეს პროგრამა 40 °C-ზე განკუთვნილია ნორმალურად დაბინძურებული ბამბის სარეცხისათვის, რომელიც რეცხვადია 40 °C ან 60 °C-ზე, იმავე ციკლში.

ⓘ

სარეცხში მიღწეული ტემპერატურისას, პროგრამის ხანგრძლივობა და სხვა მონაცემებისათვის, გთხოვთ იხილეთ „მოხმარების მნიშვნელობების" თავი.
ყველაზე მეტად ეფექტური პროგრამები ენერგიის მოხმარების თვალსაზრისით არიან ზოგადა ისინი, რომლებიც მუშაობენ დაბალ ტემპერატურაზე და ხანგრძლივად.

2) რეცხვის პროგრამა.

3) რეცხვის პროგრამა და ჰიდროიზოლაციის ფაზა.

დანადგარის ჩატვირთვა მაქსიმუმი რაოდენობით, რომელიც თითოეული პროგრამისთვის არის განსაზღვრული, დაგეხმარებათ ენერგიისა და წყლის მოხმარების შემცირებაში.

რეცხვის პროგრამებისთვის თვსებადი სარეცხი საშუალებები

პროგრამა	უნივერსალური ფხვნილი[1)]	უნივერსალური სითხე	სითხე ფერადებისთვის	დელიკატური შალი	სპეციალური
Eco 40-60	▲	▲	▲	--	--
Cottons	▲	▲	▲	--	--
Synthetics	▲	▲	▲	--	--
Delicates	--	--	--	▲	▲
Wool/Silk	--	--	--	▲	▲
20 min. - 3kg	--	▲	▲	--	--
Easy Iron	▲	▲	▲	--	--
Downing Jackets	--	--	--	▲	▲
Outdoor	--	--	--	▲	▲
Denim	--	--	▲	▲	▲

1) 60 °C-ზე მაღალი ტემპერატურისთვის რეკომენდირებულია ფხვნილის ფორმის სარეცხი საშუალების გამოყენება.

▲ = რეკომენდირებული

-- = არა რეკომენდირებული

16.4 სარეცხი საშუალების ტიპი და რაოდენობა.

- გამოიყენეთ სპეციალურად მხოლოდ სარეცხი მანქანისთვის განკუთვნილი რეცხვისა და მოვლის საშუალებები. პირველ რიგში, მიჰყევით ამ ზოგად წესებს:
  - სარეცხი ფხვნილები (ასევე, ტაბლეტები და ერთდოზიანი სარეცხი საშუალებები) ყველა ტიპის ქსოვილისთვის, დელიკატურის გარდა. თეთრი სარეცხისა და სანიტარიზაციისთვის უპირატესობა მიანიჭეთ მათეთრებლის შემცველ ფხვნილს,
  - თხევადი სარეცხი საშუალებები (ასევე ერთდოზიანი სარეცხი საშუალებები), უპირატესად, დაბალი ტემპერატურით რეცხვის პროგრამებისთვის (მაქს. 60º C), ყველა ტიპის ქსოვილისთვის, ან სპეციალური საშუალებები მხოლოდ შალისთვის.
- არ შეურიოთ სხვადასხვა ტიპის სარეცხი საშუალება.
- გამოიყენეთ ნაკლები სარეცხი საშუალება, თუ:
  - რეცხავთ მცირე რაოდენობის სარეცხს,
  - სარეცხი მსუბუქად არის დაბინძურებული,
  - წარმოიქმნება დიდი რაოდენობა ქაფი რეცხვისას.
- სარეცხი საშუალების ტაბლეტების ან პარკების გამოყენებისას ყოველთვის მოათავსეთ ისინი დოლურაში და არა სარეცხი საშუალების დისპენსერში და მიჰყევით მწარმოებლის რეკომენდაციებს.

არასაკმარის სარეცხ საშუალებას შეუძლია შემდეგის განპირობება:

- რეცხვის არადამაკმაყოფილებელი შედეგები,
- ჩატვირთული სარეცხის რუხი ელფერი,
- ბინძური სამოსი,
- ობი დანადგარში.

ჭარბი რაოდენობით სარეცხი საშუალება განაპირობებს:

- ქაფის წარმოქმნას,

- შემცირებულ რეცვის ეფექტს,
- არაადეკვატურ გავლებას,
- მნიშვნელოვან ზეგავლენას გარემოზე.

16.5 პერიოდული წმენდის განრიგი

პერიოდული წმენდა ეხმარება დანადგარის სიცოცხლისუნარიანობის გაგრძელებაში.

თითოეული ციკლის შემდეგ, კარი და სარეცხი საშუალების დისპენსერი მსუბუქად შეაღეთ მოწყობილობაში ჰაერის ცირკულაციისა და შიდა ტენიანობის გამოსაშრობად.

თუ დანადგარი ხანგრძლივი დროის მანძილზე არ იქნება გამოყენებული: დახურეთ წყლის ონკანი და გამოაერთეთ დანადგარი.

ინდიკატორი პერიოდული წმენდის განრიგი:

ნადებისგან გაწმენდა	წელიწადში ორჯერ
მოვლითი რეცხვა	თვეში ერთხელ
გაწმინდეთ კარის ლუქი	ყოველ ორ თვეში ერთხელ
გაწმინდეთ დოლურა	ყოველ ორ თვეში ერთხელ
სარეცხი სამუალების დისპენსერი	ყოველ ორ თვეში ერთხელ
შემავალი შლანგისა და სარქველის ფილტრის გაწმენდა	წელიწადში ორჯერ

რეგულარულად შეამოწმეთ დოლურაში ნადების არსებობა. ჩვენ გირჩევთ, რომ დროდადრო გაუშვათ ციკლი ცარელი დოლურითა და ნადების მოსაშორებელი პროდუქტით.

უცხო სხეულების მოშორება

ციკლის გაშვებამდე დარწმუნდით, რომ ჯიბეები დაცილია და თავისუფალი ელემენტები შეკრულია.

მოაშორეთ ყველა უცხო საგანი (როგორიც არის მეტალის სამაგრი, ღილი, ხურდა და სხვა) თქვენ შესაძლოა იპოვოთ ისინი კარის ლუქში, შიდა შლანგში, ფილტრსა ან დოლურაში. საჭიროების შემთხვევაში, გთხოვთ, დაუკავშირდით ავტორიზებულ სერვის ცენტრს.

კარის სამაგრი
ეს დანადგარი შექმნილია **თვითწმენდის სადრენაჟო სისტემით**, რომელიც საშუალებას აძლევს ტანსაცმლიდან მოცლილ მსუბუქ ქსოვილებს წყალთან ერთად გამოედინოს. რეგულარულად შეამოწმეთ და საჭიროებისამებრ გაწმინდეთ შუასადები შემდეგ დიაგრამაში მოცემული მითითებების მიხედვით. ხურდების, ღილების და სხვა საგნების ამოღება ციკლის დასასრულს არის შესაძლებელი.

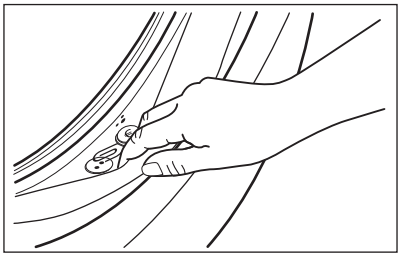

გაწმინდეთ საჭიროებისამებრ ამიაკის საწმენდი კრემის საშუალებით ზედაპირის დაკაწვრის გარეშე.

თუ საჭიროება მოითხოვს, გაათავისუფლეთ ფილტრის ჩაღრმავება ბუმბულისა და სხვა უცხო სხეულებისგან.

17. გარემოსდაცვითი პრობლემები

გადაამუშავეთ საგნები სიმბოლოთი ♲. ჩადეთ შეფუთვა შესაბამის კონტეინერებში გადასამუშავებლად. ხელი შეუწყვეთ გარემოსა და ადამიანის

ჯანმრთელობის დაცვას ელექტრო და ელექტრონული მოწყობილობების ნარჩენების გადამუშავებით. არ გადაყაროთ სიბოლოთი მონიშნული მოწყობილობები საყოფაცხოვრებო ნარჩენებთან ერთად. დააბრუნეთ პროდუქტი ადგილობრივ გადასამუშავებელ დაწესებულებაში ან დაუკავშირდით თქვენს მუნიციპალურ ოფისს.

Esiet sveicināti AEG pasaulē! Pateicamies jums, ka iegādājāties mūsu ierīci.

Atbilstoši mūsu ilgtspējīguma mērķiem mēs samazinām papīra daudzumu un nodrošinām lietošanas instrukcijas tiešsaistē. Atrodiet pilno lietošanas instrukciju vietnē **aeg.com/manuals**

Saņemiet lietošanas ieteikumus un brošūras, traucējumu novēršanas, servisa un remonta informāciju vietnē **aeg.com/support**

Iegādājieties savai ierīcei papildpiederumus, vienreizējas lietošanas materiālus un oriģinālās rezerves daļas vietnē **aeg.com/shop**

Izmaiņu tiesības rezervētas.

SATURS

1. DROŠĪBAS INFORMĀCIJA..... 130
2. DROŠĪBAS NORĀDĪJUMI..... 132
3. IZSTRĀDĀJUMA APRAKSTS.....134
4. TEHNISKIE DATI..... 135
5. UZSTĀDĪŠANA..... 136
6. VADĪBAS PANELIS.....140
7. TASTATŪRA UN POGAS..... 142
8. PROGRAMMAS..... 144
9. IESTATĪTIE PARAMETRI..... 148
10. PIRMS PIRMĀS IESLĒGŠANAS..... 150
11. IZMANTOŠANA IKDIENĀ..... 150
12. PADOMI UN IETEIKUMI..... 155
13. KOPŠANA UN TĪRĪŠANA..... 157
14. TRAUCĒJUMMEKLĒŠANA 162
15. PATĒRIŅA DATI..... 165
16. ĪSA PAMĀCĪBA..... 166
17. APSVĒRUMI PAR VIDES AIZSARDZĪBU..... 170

1. ⚠ DROŠĪBAS INFORMĀCIJA

Pirms šīs ierīces uzstādīšanas un lietošanas rūpīgi izlasiet pievienotos norādījumus.
Ražotājs neatbild par savainojumiem un bojājumiem, kas radušies ierīces nepareizas uzstādīšanas vai izmantošanas rezultātā. Vienmēr glabājiet šīs instrukcijas drošā, pieejamā vietā, lai tās varētu izmantot nākotnē.

1.1 Bērnu un īpaši jūtīgu personu drošība

- Šo ierīci drīkst izmantot bērni no 8 gadu vecuma un cilvēki ar ierobežotām fiziskām, sensorām vai garīgām spējām vai pieredzes un zināšanu trūkumu atbildīgas personas uzraudzībā vai, ja tie ir informēti par ierīces drošu lietošanu un izprot potenciālos riskus.
- Bērniem vecumā no 3–8 gadiem un personām ar ļoti plašu un sarežģītu invaliditāti jāliedz piekļuve ierīcei, ja vien tie netiek pastāvīgi uzraudzīti.
- Neļaujiet bērniem trīs gadu vecumu nesasniegušiem bērniem tuvoties ierīcei, ja vien viņi netiek pastāvīgi uzraudzīti.
- Mazi bērni jāuzrauga, lai tie nespēlētos ar ierīci.
- Neļaujiet bērniem tuvoties iepakojumam un atbrīvojieties no tā pienācīgā veidā.
- Glabājiet mazgāšanas līdzekļus bērniem nepieejamās vietās.
- Neļaujiet bērniem atrasties ierīces tuvumā, ja ir atvērtas ierīces durvis.
- Ja ierīcei ir bērnu drošības ierīce, tā jāaktivizē.
- Bērni nedrīkst tīrīt ierīci un veikt tās apkopi bez uzraudzības.

1.2 Vispārīgā drošība

- Šī ierīce ir paredzēta veļas mazgāšanai mājas apstākļos, tikai tādai veļai, kuru ir atļauts mazgāt veļas mašīnā.
- Šī ierīce ir izstrādāta tikai izmantošanai mājas apstākļos un telpās.
- Šo ierīci var izmantot birojos, viesnīcu viesu numuros, pansiju viesu numuros, lauku viesu mājās un citās līdzīgās uzturēšanās vietās, kurās izmantošana nepārsniedz (vidējo) mājsaimniecības lietošanas intensitāti.
- Nemainiet šī produkta specifikāciju.
- Ierīces maksimālā veļas ietilpība ir 6.0 kg. Nepārsniedziet ierīces maksimālo veļas ietilpību (skatiet nodaļu “Programmu tabula”).

- Ūdens spiedienam ūdens ieplūdes punktā no savienojuma ir jābūt no 0,5 bar(0,05 MPa) līdz 10 bar (1,0 MPa).
- Ventilācijas atveri pamatnē nedrīkst aizsegt ar paklāju vai citu grīdas segumu.
- Ierīce jāpievieno ūdens padevei, izmantojot komplektācijā iekļautos jaunos šļūteņu cauruļu komplektus vai citus pilnvarota servisa centra piegādātus jaunus šļūteņu komplektus.
- Vecās šļūtenes nedrīkst izmantot atkārtoti.
- Ja elektrības padeves vads ir bojāts, lai izvairītos no elektrības trieciena riska, tas jānomaina ražotājam, autorizētajam servisa centram vai citam kvalificētam speciālistam.
- Pirms jebkādām apkopes darbībām izslēdziet ierīci un atvienojiet spraudkontaktu no elektrotīkla.
- Ierīces tīrīšanai neizmantojiet augstspiediena ūdens strūklas un/vai tvaiku.
- Tīriet ierīci ar mitru mīkstu drānu. Izmantojiet tikai neitrālus mazgāšanas līdzekļus. Neizmantojiet abrazīvus izstrādājumus, abrazīvus sūkļus, šķīdinātājus vai metāla priekšmetus.

2. DROŠĪBAS NORĀDĪJUMI

2.1 Uzstādīšana

ⓘ

Uzstādīšanai jāatbilst attiecīgajiem valsts noteikumiem.

- Noņemiet visu iepakojumu un pārvadāšanas skrūves, ieskaitot gumijas ieliktni ar plastmasas starpliku.
- Glabājiet transportēšanai paredzētās skrūves drošā vietā. Ja ierīce vēlāk jāpārvieto, tās atkārtoti jāievieto, lai nofiksētu tilpni, lai novērstu iekšējus ierīces bojājumus.
- Vienmēr uzmanīgi pārvietojiet ierīci, jo tā ir smaga. Vienmēr izmantojiet drošības cimdus un slēgtus apavus.
- Ievērojiet kopā ar ierīci piegādātās uzstādīšanas norādes.
- Neuzstādiet un nelietojiet bojātu ierīci.
- Neuzstādiet un nelietojiet ierīci vietā, kur temperatūra ir zemāka par 0 °C un kur tā ir pakļauta nokrišņu iedarbībai.
- Virsmai, uz kuras ierīci paredzēts uzstādīt, jābūt līdzenai, stabilai, karstumizturīgai un tīrai.
- Pārliecinieties, ka starp ierīci un grīdu cirkulē gaiss.
- Kad ierīce novietota pastāvīgajā vietā, pārbaudiet, vai tā ir pareizi nolīmeņota, izmantojot spirta līmeņrādi. Ja nepieciešams, noregulējiet kājiņas attiecīgi.
- Neuzstādiet ierīci virs grīdas noteces lūkas.

- Nešļakstiet ūdeni uz ierīci un nepakļaujiet to pārmērīgam mitrumam.
- Neuzstādiet ierīci vietā, kur ierīces durvis nevar atvērt līdz galam.
- Nelieciet zem ierīces slēgtu trauku ūdens savākšanai iespējamas noplūdes gadījumā. Sazinieties ar pilnvaroto servisa centru, lai pārliecinātos, kādus piederumus var lietot.

2.2 Pieslēgums elektrotīklam

⚠ **BRĪDINĀJUMS!**

Ugunsgrēka un elektrošoka risks!

- UZMANĪBU: Šī ierīce ir paredzēta uzstādīšanai/pievienošanai ēkas zemējuma savienojumam.
- Vienmēr izmantojiet pareizi uzstādītu un drošu kontaktligzdu.
- Pārliecinieties, ka tehnisko datu plāksnītē norādītie parametri atbilst elektrotīkla parametriem.
- Nelietojiet daudzkontaktu adapterus vai pagarinātājus.
- Rīkojieties uzmanīgi, lai nesabojātu kontaktspraudni un kabeli. Ja iekārtas elektropadeves kabeli nepieciešams nomainīt, to jāveic tuvākajā autorizētajā servisa centrā.
- Pieslēdziet kontaktspraudni kontaktligzdai tikai uzstādīšanas beigās. Pārbaudiet, vai pēc uzstādīšanas kontaktspraudnim var brīvi piekļūt.
- Neaiztieciet strāvas kabeli vai kontaktspraudni ar slapjām rokām.
- Nekad neatslēdziet ierīci no tīkla, velkot aiz strāvas kabeļa. Vienmēr velciet aiz kontaktspraudņa.

2.3 Ūdens pieslēgums

- Ieplūdes ūdens temperatūra nedrīkst pārsniegt 25 °C.
- Nebojājiet ūdens šļūtenes.
- Pirms pievienošanas jaunām caurulēm, ilgāku laiku neizmantotām caurulēm, labotām caurulēm vai caurulēm, kurām pievienotas jaunas ierīces (ūdens skaitītāji u.c.), ļaujiet ūdenim tecēt, līdz tas kļūst tīrs un dzidrs.
- Pārbaudiet, vai nav redzamas ūdens noplūdes ierīces pirmās lietošanas reizes laikā un pēc tās.
- Neizmantojiet lokanā savienojuma pagarinājumu, ja ūdens ievada lokanais savienojums ir pārāk īsa. Sazinieties ar servisa centru, lai saņemtu jaunu ieplūdes šļūteni.
- Iespējams, ka izsaiņošanas laikā novērosiet ūdens izplūšanu no aizplūdes caurules. Tas ir rūpnīcā veiktās ierīces pārbaudes ar ūdeni dēļ.
- Ūdens novadīšanas šļūteni var pagarināt maksimāli par 400 cm. Sazinieties ar pilnvaroto servisa centru par otru ūdens novadīšanas šļūteni un tās pagarinājumu.
- Pārbaudiet, vai pēc uzstādīšanas var brīvi piekļūt ūdens krānam.

2.4 Lietošana

⚠ **BRĪDINĀJUMS!**

Pastāv risks gūt savainojumus, elektrošoku, izraisīt ugunsgrēku, apdegumus vai ierīces bojājumus.

- Ievērojiet uz mazgāšanas līdzekļa iepakojuma sniegtos drošības norādījumus.
- Neievietojiet ierīcē un neglabājiet tās tuvumā vai uz tās viegli uzliesmojošas vielas vai ar viegli uzliesmojošām vielām piesūcinātus priekšmetus.
- Nedrīkst mazgāt audumus, kuri stipri sasmērēti ar eļļu, smērvielām vai citām taukainām vielām. Tas var sabojāt ierīces gumijas daļas. Pirms šādu izstrādājumu ievietošanas ierīcē, tie iepriekš jāmazgā ar rokām.
- Neizmantojiet veļas smaržas, lai izvairītos no ierīces plastmasas un gumijas daļu sabojāšanas riska.
- Programmas darbības laikā nepieskarieties stikla durvīm. Stikls var sakarst.
- Pārliecinieties, ka no veļas ir izņemti visi metāla priekšmeti.

2.5 Serviss

- Lai salabotu ierīci, sazinieties ar pilnvarotu servisa centru. Izmantojiet tikai oriģinālās rezerves daļas.
- Lūdzu, ņemiet vērā, ka pašrocīgi veikti remontdarbi vai remontdarbi, kurus veikušas neprofesionālas personas, var

radīt apdraudējumu, un garantija var zaudēt spēku.

- Turpmāk norādītās rezerves daļas ir pieejamas vismaz 10 gadus pēc modeļa ražošanas pārtraukšanas: motors un motora kontakti, transmisija starp motoru un veļas tilpni, sūkņi, amortizatori un atsperes, veļas tilpne, veļas tilpnes zvaigzne un tās lodīšu gultņi, sildītāji un sildelementi, ieskaitot siltumsūkņus, cauruļvadi un to aprīkojums, ieskaitot šļūtenes, vārstus, filtrus un ūdens noslēgvārstus, iespiedshēmas plates, elektroniskie displeji, spiediena slēdži, termostati un sensori, programmatūra un aparātprogrammatūra, ieskaitot programmatūras atiestatīšanu, durvis, durvju eņģes un blīves, citas blīves, durvju slēdzeņu mehānismi, plastmasas piederumi, piemēram, mazgāšanas līdzekļa dozatori. Jūsu valstī var tikt piemērots ilgāks laiks. Lai iegūtu papildu informāciju, apmeklējeit mūsu tīmekļa vietni.
- Lūdzu, ņemiet vērā, ka dažas no šīm rezerves daļām ir pieejamas tikai profesionāliem remontētājiem un ka ne visas rezerves daļas der visiem modeļiem.
- Informācija par šajā produktā esošo lampu (lampām) un atsevišķi nopērkamajām rezerves lampām: Šīs lampas ir paredzētas ekstremāliem fiziskajiem apstākļiem, piemēram, temperatūrai, vibrācijai, mitrumam, mājsaimniecības ierīcēs vai paredzētas informēšanai par ierīces darbības statusu. Tās nav paredzētas citiem lietošanas veidiem un nav piemērotas mājsaimniecības telpu apgaismojumam.

2.6 Ierīces utilizācija

⚠ **BRĪDINĀJUMS!**

Pastāv traumu un nosmakšanas risks.

- Atvienojiet ierīci no elektropadeves un ūdens padeves.
- Nogrieziet strāvas kabeli netālu no ierīces un utilizējiet to.
- Noņemiet durvju fiksatoru, lai bērni vai mājdzīvnieki nevarētu ierāpties veļas žāvētāja tilpnē un tur sevi ieslēgt.
- Utilizējiet ierīci saskaņā ar WEEE Direktīvu par elektrisko un elektronisko iekārtu atkritumiem.

3. IZSTRĀDĀJUMA APRAKSTS

3.1 Speciālās funkcijas

Jūsu jaunā veļas mašīna atbilst visām efektīvai veļas apstrādei ar zemu ūdens, elektroenerģijas un mazgāšanas līdzekļu patēriņu, kā arī kvalitatīvai audumu kopšanai piemērojamajām mūsdienu prasībām.

- **ProSense tehnoloģija** nosaka veļas ielādes daudzumu, pielāgojot programmas ilgumu 30 sekunžu laikā. Mazgāšanas programma pielāgojas veļai un auduma veidam, nepatērējot vairāk laika, elektroenerģijas un ūdens nekā ir nepieciešams.
- Pateicoties **Soft Plus iespējai**, veļas mīkstinātājs tiek vienmērīgi izplatīts visā veļā un iekļūst dziļi auduma šķiedrās, nodrošinot nevainojami mīkstu veļu.

3.2 Ierīces kopskats

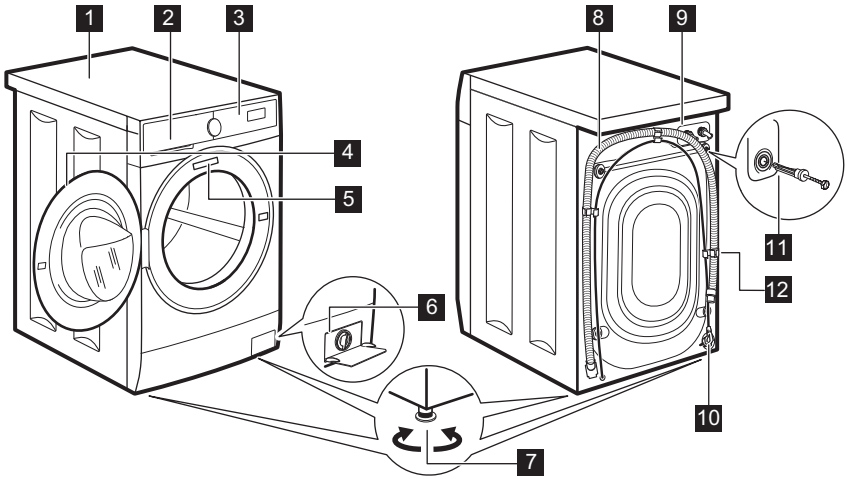

1 Darba virsma
2 Mazgāšanas līdzekļa dozators
3 Vadības panelis
4 Lūkas rokturis
5 Datu plāksnīte
6 Ūdens izsūknēšanas sūknis
7 Kājiņas ierīces līmeņošanai
8 Noplūdes šļūtene
9 Ieplūdes šļūtenes savienojums
10 Strāvas kabelis
11 Transportēšanai paredzētās skrūves
12 Šļūtenes balsts

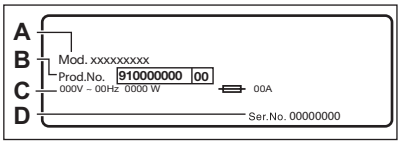

Tehnisko datu plāksnītē norādīts modeļa nosaukums (**A**), produkta numurs (**B**), elektriskie parametri (**C**) un sērijas numurs (**D**).

4. TEHNISKIE DATI

Izmēri	Platums/augstums/kopējais dziļums	59.5 cm / 84.3 cm / 41.6 cm
Pieslēgums elektrotīklam	Spriegums Kopējā jauda Drošinātājs Frekvence	230 V 1900 W 10 A 50 Hz
Aizsargapvalka nodrošinātais aizsardzības līmenis pret cieto daļiņu un mitruma iedarbību, izņemot gadījumus, kad zemsprieguma ierīcēm nav aizsardzības pret mitrumu		IPX4

Ūdens pievada spiediens	Minimālais Maksimālais	0,5 bar (0,05 MPa) 10 bar (1,0 MPa)
Ūdens padeve 1)		Aukstais ūdens
Maksimālais veļas daudzums	Cotton (Kokvilna)	6.0 kg

1) Pievienojiet ūdens ieplūdes šļūteni ūdens krānam ar 3/4" vītni.

5. UZSTĀDĪŠANA

⚠ **BRĪDINĀJUMS!**

Skatiet sadaļu "Drošība".

5.1 Izsaiņošana

1. Noņemiet ārējo iepakojumu. Nepieciešamības gadījumā izmantojiet asmeni.

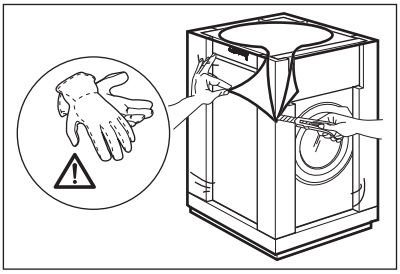

2. Noņemiet kartona virsmu un iepakojuma materiālus.

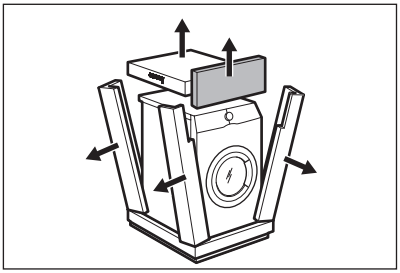

3. Atveriet durvis. Izņemiet visus veļas tilpnē esošos priekšmetus.

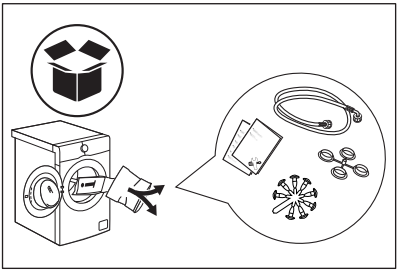

4. Novietojiet stūra elementu uz grīdas aiz ierīces. Uzmanīgi novietojiet ierīci uz aizmugurējās sienas.

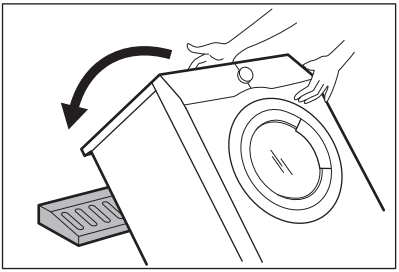

5. Noņemiet aizsardzību no apakšas.

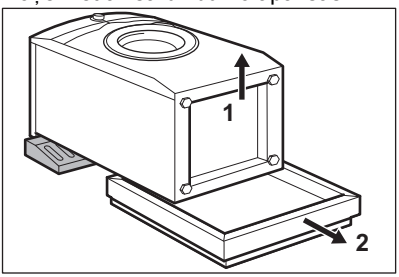

6. Novietojiet ierīci atpakaļ stāvus. Atvienojiet strāvas padeves kabeli un ūdens izvadsistēmas šļūteni no šļūtenes

turētāja.

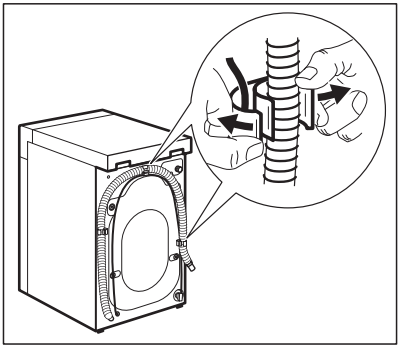

⚠ **BRĪDINĀJUMS!**

Iespējams, no ūdens izvadsistēmas šļūtenes iztecēs ūdens. Tas ir tādēļ, ka mazgājamā mašīna ir pārbaudīta rūpnīcā.

7. Izņemiet četras pārvadāšanas skrūves un izvelciet plastmasas starplikas.

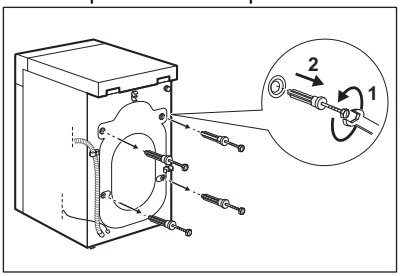

8. Ievietojiet atverēs plastmasas vāciņus, kas atrodami lietotāja rokasgrāmatas maisiņā.

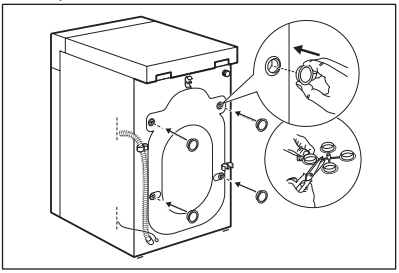

ⓘ

Iesakām saglabāt iesaiņojuma materiālus un transportēšanai paredzētās skrūves gadījumam, ja ierīce būs jāpārvadā.

5.2 Novietošana un līmeņošana

Noregulējiet ierīci pienācīgi, lai novērstu vibrāciju, troksni vai tās izkustēšanos darbības laikā.

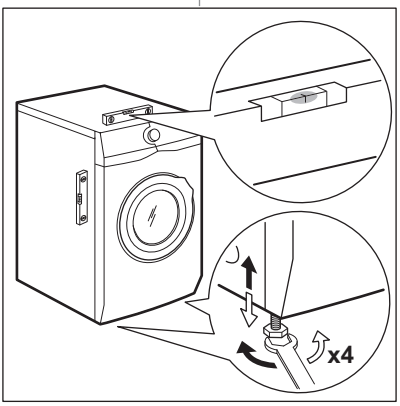

1. Uzstādiet ierīci uz cietas un līdzenas grīdas. Ierīcei jābūt nolīmeņotai un stabilai. Pārliecinieties, ka ierīce nepieskaras sienai vai citiem

priekšmetiem un ka zem ierīces ir gaisa cirkulācija.

2. Nedaudz atskrūvējiet vai piegrieziet kājiņas, lai noregulētu līmeni. Visām kājiņām jābalstās kārtīgi pret zemi.

> ⚠ **BRĪDINĀJUMS!**
>
> Nolīmeņojot ierīci, nenovietojiet zem tās kājiņām kartonu, koku vai līdzīgus materiālus.

5.3 Ievada lokanais savienojums

1. Ja nepieciešams, pievienojiet ūdens ievada lokano savienojumu ierīces aizmugurē. Parasti to uzstāda jau rūpnīcā.

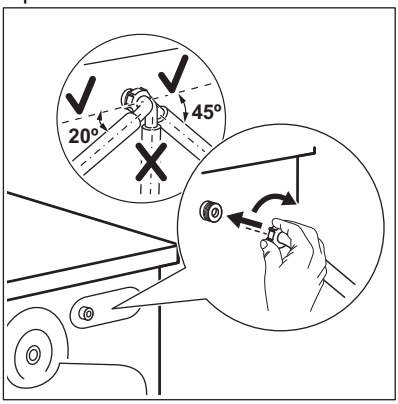

2. Novietojiet to pa labi vai pa kreisi atkarībā no krāna atrašanās vietas. Pārliecinieties, ka ūdens ievada lokanais savienojums neatrastos vertikālā stāvoklī.
3. Ja nepieciešams, atgrieziet gredzenveida uzgriezni, lai novietotu to pareizā pozīcijā
4. Pievienojiet ūdens ieplūdes šļūteni aukstā ūdens krānam ar 3/4 collu vītni.

Dažiem modeļiem var būt ieplūdes šļūtenes ar ūdens apturēšanas vārstu. Tās novērš jebkādas ūdens noplūdes šļūtenē nolietojuma dēļ. Uz šo problēmu norāda sektors lodziņā A. Ja tas notiek, aizgrieziet ūdens krānu un sazinieties ar pilnvarotu servisa centru saistībā ar informāciju par to, kā nomainīt šļūteni.

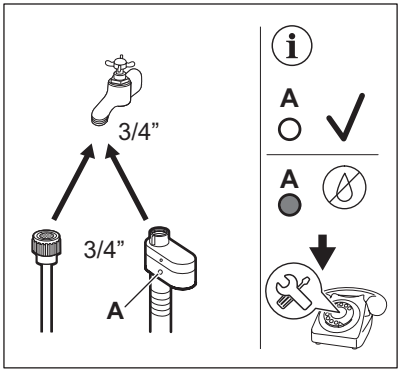

> ⚠ **BRĪDINĀJUMS!**
>
> Ieplūdes ūdens temperatūra nedrīkst pārsniegt 25 °C.

> ⚠ **UZMANĪBU!**
>
> Pārliecinieties, ka savienojuma vietās neveidojas sūce.

> ⓘ
>
> Neizmantojiet lokanā savienojuma pagarinājumu, ja ūdens ievada lokanais savienojums ir pārāk īsa. Sazinieties ar servisa centru, lai saņemtu informāciju par ieplūdes šļūtenes nomaiņu.

5.4 Ūdens izsūknēšana

Noplūdes šļūtenei jāatrodas augstumā, kas nav mazāks par 60 cm un nav lielāks par 100 cm no grīdas.

> ⓘ
>
> Ūdens novadīšanas šļūteni var pagarināt maksimāli par 400 cm. Sazinieties ar pilnvaroto servisa centru, lai iegādātos otru ūdens novadīšanas šļūteni un tās pagarinājumu.

Ūdens novadīšanas šļūteni iespējams pievienot dažādos veidos:

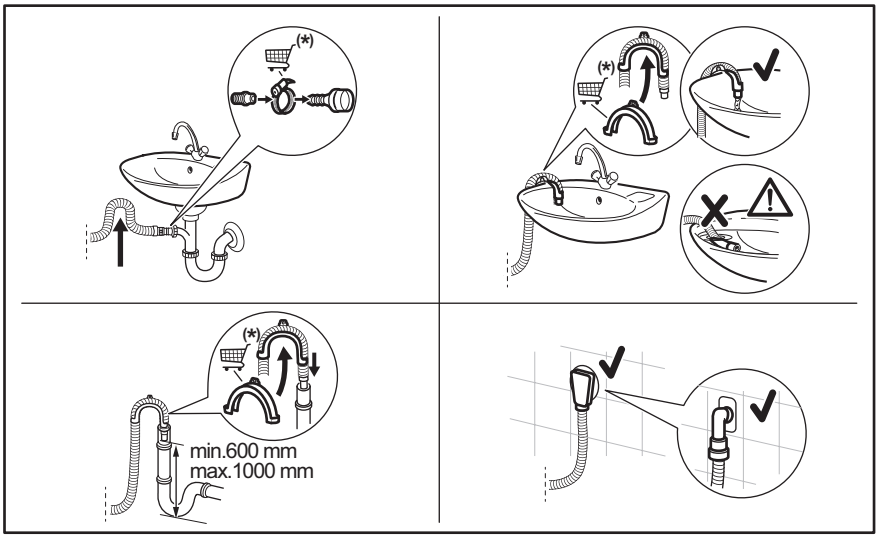

(*) Informācija var mainīties bez iepriekšēja paziņojuma.

- Pievienojiet ūdens novadīšanas šļūteni sifonam un nostipriniet to ar skavu.
- Ievietojiet šļūteni tieši istabas sienā iebūvētajā novadcaurulē, piestiprinot to ar skavu.
- Bez plastmasas šļūtenes vadīklas uz izlietnes sifonu — uzbīdiet izvades šļūteni uz sifona pieslēgvietas un nostipriniet ar skavu.
- Pie stāvvada ar ventilācijas atveri – ievietojiet noplūdes šļūteni pašā novadcaurulē.
- Novadcaurules šļūteni var salocīt U formā un apliekt ap plastmasas vadotni. Izlietnes malā — piestipriniet vadīklu ūdens krānam vai sienai.

ⓘ

Pārliecinieties, ka ūdens novadīšanas šļūtene veido cilpu, lai neļautu netīrumiem no ierīces nokļūt izlietnē.

ⓘ

Pārliecinieties, ka, ierīcei izsūknējot ūdeni, plastmasas vadīkla nekustas un ūdens novadīšanas šļūtenes gals nav iemērkts ūdenī. Šādā veidā ierīcē var ieplūst atpakaļ netīrs ūdens. Iegādājieties papildpiederumus no pilnvarota piegādātāja.

ⓘ

Ūdens novadīšanas šļūtenes gals vienmēr jānodrošina ar atbilstošu ventilāciju, t.i., novadcaurules iekšējam diametram (min. 38 mm — min. 1,5" collas) jābūt lielākam nekā ūdens noplūdes šļūtenes ārējam diametram.

5.5 Elektrotīkla savienojums

Ierīces uzstādīšanas beigās jūs varat pieslēgt spraudkontaktu kontaktligzdai.

Nepieciešamie elektroenerģijas parametri ir norādīti datu plāksnītē un sadaļa “Tehniskie dati”. Pārbaudiet, vai tie ir saderīgi ar elektrotīkla parametriem.

Pārbaudiet, vai mājas elektrotīkls ir piemērots ierīces maksimālajai jaudai, ņemot vērā arī visas citas ierīces, kuras var tikt izmantotas.

Pieslēdziet ierīci sazemētai kontaktligzdai.

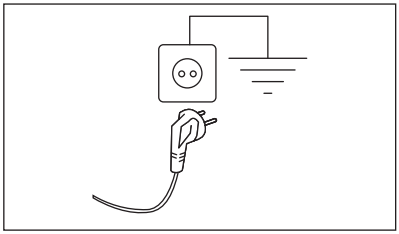

Strāvas padeves kabelim ir jābūt viegli sniedzamam pēc ierīces uzstādīšanas.

Lai veiktu jebkādus elektriskos darbus, kas nepieciešami šīs ierīces uzstādīšanai, sazinieties ar mūsu pilnvaroto servisa centru.

Ražotājs neuzņemas nekādu atbildību par bojājumiem un traumām, kas rodas minēto drošības pasākumu neievērošanas dēļ.

6. VADĪBAS PANELIS

6.1 Vadības paneļa apraksts

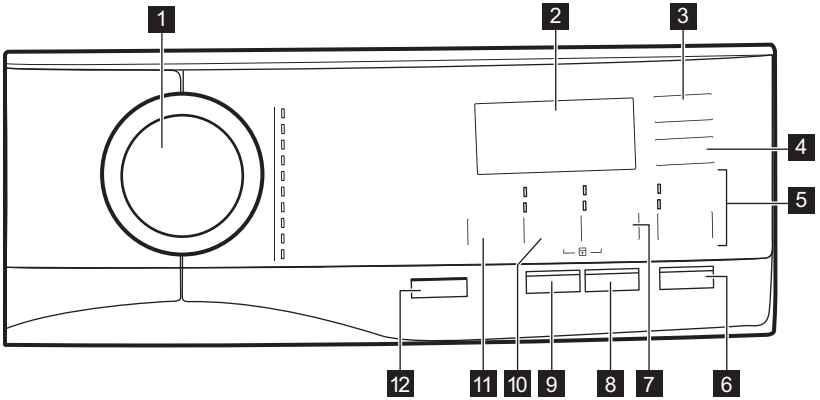

1 Programmu ripas pārslēgs

2 Displejs

3 Atliktais starts skārienpoga

4 Laika taupīšana skārienpoga

5 Skalošana skārienpoga
- Papildu skalošana iespēja
- Mazgāšanas fāzes izlaišana – Tikai skalošana

6 Sākt/Pauze skārienpoga

7 Traipu tīrīšana/Priekšmazgāšana skārienpoga
- Traipu tīrīšana iespēja
- Priekšmazgāšana iespēja

8 Pretalerģijas skārienpoga (Pretalerģiska)

9 Soft Plus skārienpoga

10 Veļas izgriešana skārienpoga
- Fāžu izlaišana – Tikai izsūknēšana
- Fāžu izlaišana – Tikai veļas izgriešana

11 Temperatūra skārienpoga

12 Ieslēgt/izslēgt Spiedpoga

6.2 Displejs

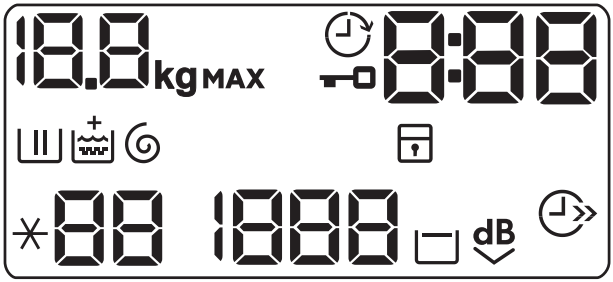

0.0 kg MAX	Maksimālā veļas daudzuma indikators. Programmas laika noteikšanas laikā mirgo ikona **kg** (skatiet sadaļu “PROSENSE veļas daudzuma noteikšana”).
	Atliktā starta indikators.
	Durvju bloķēšanas indikators.
0:00	Digitālais indikators var rādīt šādus parametrus: • Programmas ilgums (piem., 2:40). • Atliktā starta laiks (piem., 30' vai 2h). • Cikla beigas (0). • Brīdinājuma kods (piem., E20). • Norādījums par kopējo ierīces darba stundu skaitu. Detalizētāku informācija ir pieejama sadaļas “Darba laika skaitītājs” punktā “Iestatījumi”.
	Mazgāšanas fāzes indikators mirgo priekšmazgāšanas un mazgāšanas fāzes laikā.
	Skalošanas fāzes indikators mirgo skalošanas fāzes laikā.
	Iedegas indikators +, kad ir aktivizēta pastāvīgā iespēja Papildu skalošana .
	Veļas izgriešanas un ūdens izsūknēšanas fāzes indikators. Tas mirgo veļas izgriešanas un ūdens izsūknēšanas fāzes laikā.
	Bērnu drošības slēdža indikators.
	Laika taupīšanas indikators.
88	Temperatūras indikators. Displejā parādās indikators *– –, kad ir iestatīta mazgāšana aukstā ūdenī.
1888	Veļas izgriešanas apgriezienu indikators.
	Aizturētās skalošanas indikators.
dB	Īpaši klusa darbības režīma indikators.

7. TASTATŪRA UN POGAS

7.1 Ieslēgt/izslēgt ⏻

Piespiežot šo taustiņu dažas sekundes, jūs varat aktivizēt vai deaktivizēt ierīci. Ieslēdzot vai izslēdzot ierīci, atskan dažādas melodijas.

Tā kā gaidstāves funkcija automātiski deaktivizēs ierīci, lai samazinātu elektroenerģijas patēriņu atsevišķos gadījumos, jums, iespējams, vajadzēs atkal aktivizēt ierīci.

ⓘ

Noklusējuma atlasītā programma, ieslēdzot ierīci, vienmēr ir Eco 40-60 programma, arī pēc aktivizēšanas pēc gaidīšanas režīma.

Lai iegūtu papildinformāciju, skatiet rindkopu par gaidstāvi sadaļā "Lietošana ikdienā".

7.2 Ievads

ⓘ

Iespējas/funkcijas nevar izvēlēties ar visām mazgāšanas programmām. Pārbaudiet iespēju/funkciju un mazgāšanas programmu saderību, aplūkojot "Programmu tabulu". Iespēja/funkcija var izslēgt citu, šajā gadījumā ierīce neļaus jums iestatīt nesavienojamas iespējas/funkcijas kopā. Pārliecinieties, ka ekrāns un skārienjutīgie taustiņi vienmēr ir tīri un sausi.

7.3 Temperatūra 🌡

Kad izvēlaties mazgāšanas programmu, ierīce automātiski iesaka noklusējuma temperatūru.

Nospiediet šo taustiņu vairākkārt, līdz vēlamā temperatūra parādās displejā.

Kad displejā redzami indikatori ✳ un – –, ierīce nesilda ūdeni.

7.4 Veļas izgriešana

Iestatot programmu, ierīce automātiski iestata noklusējuma veļas izgriešanas ātrumu.

Nospiediet šo pogu vairākkārt, lai:

- **Mainīt veļas izgriešanas ātrumu.**

ⓘ

Displejā redzami tikai izgriešanas ātrumi, kas darbojas ar iestatīto programmu.

- **Ieslēdziet iespēju Skalošanas pauze .** Pēdējā skalošana netiks veikta. Pēdējās skalošanas laikā ūdens no veļas mašīnas netiks izsūknēts, lai pasargātu veļu no krokošanās. Mazgāšanas programma tiek pārtraukta ar ūdeni veļas tilpnē.

  Displejā deg indikators ▭. Durvis turpina būt bloķētas, un tilpne regulāri griežas, lai samazinātu saburzīšanos. Lai atbloķētu durvis, Jums ir jāizsūknē no tilpnes ūdens..
  Ja pieskarsieties Sākt/Pauzetaustiņam, ierīce veiks veļas izgriešanas fāzi un izsūknēs ūdeni.

ⓘ

Pēc aptuveni 18 stundām ierīce automātiski izsūknē ūdeni.

- **Aktivizējiet īpaši kluso iespēju.** Visas starpposma un beigu veļas izgriešanas fāzes tiek atceltas, un programmas beigās veļas tilpnē paliek ūdens. Tas palīdz samazināt burzīšanos.

  Displejā deg indikators dB. Durvis turpina būt bloķētas. Veļas tilpne regulāri griežas, lai samazinātu burzīšanos. Lai atbloķētu durvis, Jums ir jāizsūknē no tilpnes ūdens..
  Tā kā programma ir ļoti klusa, tā ir piemērota naktī, kad pieejami lētāki enerģijas tarifi. Dažās programmās skalošana tiks veikta, izmantojot lielāku ūdens daudzumu
  Pieskaroties Sākt/Pauze taustiņam, ierīce veiks tikai ūdens izsūknēšanas fāzi.

Pēc aptuveni 18 stundām ierīce automātiski izsūknē ūdeni.

- **Aktivizējiet iespēju “tikai ūdens izsūknēšana”** (**Izlaižot mazgāšanas, skalošanas un veļas izgriešanas fāzes**): Tikai izsūknēšana.
  Ierīce veic tikai izvēlētās mazgāšanas programmas ūdens izsūknēšanas fāzi.

  Displejā redzams indikators **– –** (auksts), indikators **– – –** (bez izgriešanas) un indikators .
- **Aktivizējiet iespēju "tikai izgriešana"** (**Izlaižot mazgāšanas un skalošanas fāzes**) .. Tikai veļas izgriešana.

Pirms šīs iespējas iestatīšanas, atlasiet apģērbiem atbilstīgu mazgāšanas programmu. Ierīce veic veļas kopšanai vislabāk piemēroto veļas izgriešanas ciklu (piemēram, sintētikas izstrādājumiem, vispirms atlasiet mazgāšanas programmu Synthetics un pēc tam iespēju Tikai veļas izgriešana).

ierīce veic tikai izvēlētās mazgāšanas programmas veļas izgriešanas programmu.

Displejā redzams indikators **– –** (auksts), fāzes indikators un veļas izgriešanas ātrums.

7.5 Traipu tīrīšana/ Priekšmazgāšana

Piespiediet šo taustiņu vairākkārt, lai aktivizētu vienu no divām iespējām.

Displejā iedegsies attiecīgais indikators.

- **Traipu tīrīšana**
  Izvēlieties šo iespēju, lai programmai pievienotu prettraipu fāzi, lai apstrādātu ar traipu noņēmēju ļoti netīru vai netīru veļu.

  Ielejiet nodalījumā traipu noņēmēju. Traipu noņēmējs tiks pievienots atbilstošajā mazgāšanas programmas fāzē.

Šī iespēja nav pieejama temperatūrai, kas zemāka par 40 °C.

- **Priekšmazgāšana**
  Izmantojiet šo iespēju, lai aktivizētu priekšmazgāšanas fāzi 30 °C temperatūrā pirms mazgāšanas fāzes.
  Šo iespēju ieteicams izmantot ļoti netīrai veļai, it īpaši, ja tajā atrodamas smiltis, putekli, dubļi un citas cietas daļiņas.

Iespējas var pagarināt programmas ilgumu.

Šīs abas iespējas nevar iestatīt kopā.

7.6 Soft Plus

Iestatiet Soft Plus iespēju, lai nodrošinātu izcilu veļas mīkstinātāja izplatību un uzlabotu auduma mīkstumu.

Šī iespēja nedaudz pagarina programmas ilgumu.

7.7 Atliktais starts

Ar šo iespēju jūs varat atlikt programmas startu uz ērtāku laiku.

Pieskarieties taustiņam vairākkārt, lai iestatītu nepieciešamo atliktā starta laiku. Laiks palielinās par 30 minūtēm līdz pat 90 minūtēm un no 2 stundām līdz 20 stundām.

Pēc pieskaršanās Sākt/Pauze taustiņam, displejā redzams indikators un izvēlētais atliktā starta laiks, un ierīce uzsāk laika atskaiti.

7.8 Skalošana

Izmantojot šo taustiņu, Jūs varat izvēlēties kādu no šādām iespējām:

- Iespēja Papildu skalošana
  Šī iespēja pievieno izvēlētajai mazgāšanas programmai papildu skalošanas ciklus.

Izmantojiet šo iespēju, mazgājot veļu personām, kurām ir alerģija pret mazgāšanas līdzekļu atliekvielām, un vietās, kur ir mīksts ūdeni.

ⓘ

Šī iespēja nedaudz palielina programmas ilgumu.

- Mazgāšanas fāzes izlaišana - iespēja Tikai skalošana
  Ierīce veic tikai izvēlētās programmas skalošanas, izgriešanas un ūdens izsūknēšanas fāzes.

Iedegas attiecīgais indikators virs skārienpogas.

7.9 Laika taupīšana

Ar šo iespēju var samazināt programmas ilgumu.

- Ja jūsu veļa ir vidēji vai nedaudz netīra, ieteicams saīsināt mazgāšanas programmu. Pieskarieties šai pogai **vienu reizi**, lai samazinātu ilgumu.
- Mazgājot mazāku veļas daudzumu, pieskarieties šim taustiņam **divas reizes**, lai iestatītu īpaši ātru programmu.

Displejs rāda indikatoru .

7.10 Sākt/Pauze

Pieskarieties taustiņam Sākt/Pauze, lai iedarbinātu, nopauzētu ierīci vai pārtrauktu ieslēgto programmu.

8. PROGRAMMAS

8.1 Programmu tabula

Mazgāšanas programmas

Programmas	Programmas apraksts
Mazgāšanas programmas	
Eco 40-60	**Balti kokvilnas audumi un krāsnoturīgi kokvilnas audumi**. Vidēji netīra veļa. Elektroenerģijas patēriņš samazinās, un palielinās mazgāšanas programmas ilgums, nodrošinot labus mazgāšanas rezultātus.
Cottons	**Balti un krāsoti kokvilnas izstrādājumi**. Vidēji, ļoti un viegli netīra veļa.
Synthetics	**Sintētikas vai jauktu audumu izstrādājumi.** Vidēji netīra veļa.
Delicates	**Smalki audumi, piemēram, akrils, viskoze un jaukta veida audumi, kam nepieciešama saudzīgāka mazgāšana**. Vidēji un viegli netīra veļa.
Wool/Silk	**Veļas mazgājamā mašīnā mazgājami vilnas, ar rokām mazgājami vilnas un citi audumi**, uz kuriem norādīts kopšanas simbols “mazgāt ar rokām”1)
20 min. - 3kg	**Viegli netīri vai vienreiz valkāti kokvilnas un sintētikas izstrādājumi.**
Easy Iron	**Sintētiski izstrādājumi, kuriem nepieciešama saudzīga mazgāšana**. Vidēji un viegli netīri izstrādājumi.2)
Downing Jackets	Īpašā programma vienai **dūnu jakai, sintētiskai segai, pārvalkam, gultas pārklājam** utt.

Programmas	Programmas apraksts
Outdoor	ⓘ Nelietojiet auduma mīkstinātāju un rūpējieties par to, lai mazgāšanas līdzekļa dozatorā nebūtu veļas mīkstinātāja atlieku. **Āra apģērbs, tehniskais, sporta apģērbs, ūdensnecaurlaidīgas un gaisu caurlaidīgas jakas, vējjakas ar izņemamu vilnas vai iekšējo silto oderi**. Ieteicamais tilpnē ievietojamais veļas daudzums ir 1.5 kg. Šo programmu var izmantot arī kā ūdensnecaurlaidības atjaunošanas ciklu, kas īpaši paredzēts apģērbiem ar hidrofobu pārklājumu. Lai veiktu šo ūdensnecaurlaidības atjaunošanas ciklu, rīkojieties šādi: • Iepildiet nodalījumā mazgāšanas līdzekli ⎣II⎦. • Iepildiet īpašu ūdensnecaurlaidības atjaunošanas līdzekli veļas mīkstinātāja dozatorā ❀. • Samaziniet tilpnē ievietoto veļas daudzumu līdz 1.0 kg. ⓘ Lai vēl vairāk uzlabotu ūdensnecaurlaidības atjaunošanas darbību, žāvējiet veļu žāvētājā, iestatot žāvēšanas programmu Outdoor (ja tā ir pieejama un ja veļas kopšanas etiķetē ir norādīts, ka apģērbu drīkst žāvēt žāvētājā).
Denim	**Džinsa un trikotāžas apģērbi**. Vidēji netīri. Šī programma ir paredzēta džinsa audumiem — tā veic saudzīgu skalošanas fāzi, kas samazina izbalēšanu un neļauj veļas pulvera atliekām uzkrāties audumu šķiedrās.

1) Šī cikla laikā veļas tilpne griežas lēnām, lai nodrošinātu saudzīgu mazgāšanu. Šī cikla laikā veļas tilpne griežas lēnām, lai nodrošinātu saudzīgu mazgāšanu, bet tas ir normāli šai programmai.

2) Lai samazinātu izstrādājumu burzīšanos, šis cikls regulē ūdens temperatūru un veic saudzīgu mazgāšanas un izgriešanas fāzi. Ierīce pievieno dažus skalošanas ciklus.

Programmas temperatūra, maksimālais veļas izgriešanas ātrums un maksimālais veļas daudzums

Programmas	Noklusējuma temperatūra Temperatūras diapazons	Atsauces veļas izgriešanas ātrums Veļas izgriešanas ātruma diapazons	Maksimālais veļas daudzums
Mazgāšanas programmas			
Eco 40-60	**1)**	1200 apgr./min 1200 apgr./min – 400 apgr./min	6.0 kg
Cottons	40°C 95 °C – auksts	1200 apgr./min 1200 apgr./min – 400 apgr./min	6.0 kg
Synthetics	30°C 60 °C – auksts	1200 apgr./min 1200 apgr./min – 400 apgr./min	3.0 kg

Programmas	Noklusējuma temperatūra Temperatūras diapazons	Atsauces veļas izgriešanas ātrums Veļas izgriešanas ātruma diapazons	Maksimālais veļas daudzums
Delicates	30 °C 40 °C – auksts	1200 apgr./min 1200 apgr./min – 400 apgr./min	1.0 kg
Wool/Silk	40°C 40 °C – auksts	1200 apgr./min 1200 apgr./min – 400 apgr./min	1.0 kg
20 min. - 3kg	30 °C 40 °C – 30 °C	1200 apgr./min 1200 apgr./min – 400 apgr./min	3.0 kg
Easy Iron	30°C 60 °C – auksts	800 apgr./min 800 apgr./min – 400 apgr./min	3.0 kg
Downing Jackets	40 °C 60 °C – auksts	800 apgr./min 800 apgr./min – 400 apgr./min	2.0 kg
Outdoor	30 °C 40 °C – auksts	1200 apgr./min 1200 apgr./min – 400 apgr./min	1.5 kg 2) 1.0 kg 3)
Denim	30 °C 40 °C – auksts	800 apgr./min 1200 apgr./min – 400 apgr./min	1.5 kg

1) Saskaņā ar Eiropas Komisijas regulu ES 2019/2023 šī programma 40 °C temperatūrā vienā ciklā ļauj izmazgāt vidēji netīru kokvilnas veļu, kuru drīkst mazgāt 40 °C vai 60 °C temperatūrā. Temperatūra nav norādīta un nav redzama, tā tiek iestatīta automātiski.

Veļas sasniegto temperatūru, programmas darbības ilgumu un citus datus skatiet nodaļā “Patēriņa vērtības”. Visefektīvākās programmas energopatēriņa ziņā parasti ir tās, kas darbojas ar zemākā temperatūrā un ilgāku laiku.

2) Mazgāšanas programma.

3) Mazgāšanas programma un ūdensnecaurlaidības atjaunošanas fāze.

Programmu iespēju saderība

	Eco 40-60	Cottons	Synthetics	Delicates	Wool/Silk	20 min. - 3kg	Easy Iron	Downing Jackets	Outdoor	Denim
Veļas izgriešana	■	■	■	■	■	■	■	■	■	■
Skalošanas pauze	■	■	■	■	■		■		■	■
Īpaši klusa dB		■	■	■						■
Tikai izsūknēšana		■	■	■	■	■	■	■	■	■
Tikai veļas izgriešana 1)		■	■	■	■	■	■	■	■	■
Traipu tīrīšana 2)		■	■				■			■
Priekšmazgāšana		■	■				■			
Papildu skalošana		■	■	■			■		■	■
Tikai skalošana		■	■	■	■	■	■	■	■	■
Pretalerģiska		■								
Laika taupīšana 3)		■	■	■			■			
Atliktais starts	■	■	■	■	■	■	■	■	■	■
Soft Plus		■	■	■			■			■

1) Pirms šīs iespējas iestatīšanas, atlasiet apģērbiem atbilstīgu mazgāšanas programmu. Ierīce veic veļas kopšanai vislabāk piemēroto veļas izgriešanas ciklu (piemēram, sintētikas izstrādājumiem, vispirms atlasiet mazgāšanas programmu Synthetics un pēc tam iespēju Tikai veļas izgriešana).

2) Šī iespēja nav pieejama temperatūrai, kas zemāka par 40 °C.

3) Iestatot visīsāko darbības ilgumu, iesakām samazināt mazgājamās veļas daudzumu. Ierīcē var ievietot arī maksimālo veļas daudzumu, taču tas pasliktinās mazgāšanas rezultātu.

Mazgāšanas programmām piemēroti veļas mazgāšanas līdzekļi

Programmas	Universāls veļas mazgāšanas pulveris 1)	Šķidrais universālais mazgāšanas līdzeklis	Šķidrais mazgāšanas līdzeklis krāsainiem audumiem	Smalkveļa, vilnas izstrādājumi	Īpašs
Eco 40-60	▲	▲	▲	--	--
Cottons	▲	▲	▲	--	--
Synthetics	▲	▲	▲	--	--
Delicates	--	--	--	▲	▲
Wool/Silk	--	--	--	▲	▲
20 min. - 3kg	--	▲	▲	--	--
Easy Iron	▲	▲	▲	--	--
Downing Jackets	--	--	--	▲	▲
Outdoor	--	--	--	▲	▲
Denim	--	--	▲	▲	▲

1) Temperatūrā, kas pārsniedz 60 °C, ieteicams lietot pulverveida mazgāšanas līdzekli.

▲ = ieteicams

-- = nav ieteicams

8.2 Woolmark Premium Wool Care - Zils

Uzņēmums "Woolmark Company" ir pārbaudījis šīs mašīnas vilnas mazgāšanas programmu un atzinis to par piemērotu vilnu saturošu apģērbu, kuriem uz etiķetes norādīts, ka tie "jāmazgā ar rokām", mazgāšanai ar nosacījumu, ka šie izstrādājumi tiek mazgāti saskaņā ar norādēm uz apģērbu etiķetēm un veļas mašīnas ražotāja norādījumiem.
M1459

9. IESTATĪTIE PARAMETRI

9.1 Ievads

ⓘ

Nospiežot taustiņu kombināciju, **nelieciet** pirkstus uz leju. Apakšējo pogu sensori ir jutīgi un var traucēt jūsu izvēlei.

9.2 Bērnu drošības funkcija

Šī iespēja neļauj bērniem spēlēties ar vadības paneli.

- Lai **aktivizētu/deaktivizētu** šo funkciju, vienlaikus pieskarieties ⊙ un ⊡ ⊔

taustiņiem, līdz indikators **iedegas/izdziest displejā**.

Jūs varat aktivizēt šo iespēju:

- Pēc pieskaršanās taustiņam Sākt/Pauze ▷‖: visi taustiņi un programmu pārslēgs ir deaktivizēti (izņemot Ieslēgt/izslēgt ⏻ taustiņu).
- Pirms jūs pieskaraties Sākt/Pauze ▷‖ taustiņam: ierīce nesāks darboties.

Ierīce saglabā šīs iespējas izvēli pēc tam, kad to izslēdz.

9.3 Skaņas signāli

Šī ierīce ir aprīkota ar dažādiem skaņas signāliem, kas darbojas, kad:

- jūs aktivizējat ierīci (īpaša īsa melodija);
- jūs deaktivizējat ierīci (īpaša īsa melodija);
- jūs pieskaraties taustiņiem (klikšķis);
- jūs veicat nepareizu izvēli (3 īsi klikšķi);
- programma ir beigusies (secīgas skaņas, kas dzirdamas aptuveni 2 minūtes);
- ierīces darbībā radušies traucējumi (secīgas skaņas, kas dzirdamas aptuveni 5 minūtes).

Lai **deaktivizētu/aktivizētu** skaņas signālus, kad programma ir pabeigta, vienlaikus pieskarieties taustiņiem 👕 ⊔ un ✚ un turiet tos piespiestus sešas sekundes.

> ⓘ
> Ja deaktivizējat skaņas signālus, ierīces darbības traucējumu gadījumā tie turpina skanēt.

9.4 Pastāvīgi Papildu skalošana

Iestatot jaunu programmu, šī iespēja pastāvīgi nodrošinās papildu skalošanu.

- Lai **aktivizētu/deaktivizētu** šo iespēju, vienlaikus pieskarieties pogām 👕 ⊔ un, līdz taustiņa Papildu skalošana indikators **iedegas/izdziest**.

9.5 Darba stundu skaitītājs

Pastāv iespēja aplūkot ierīces kopējo darba stundu skaitu, sākot no pirmās ieslēgšanas reizes. Šī vērtība skaita ciklu darbības laiku (neietver pauzes, atliktā starta laiku). Lai aplūkotu šo rādītāju, veiciet turpmākās darbības.

1. Ieslēdziet ierīci, nospiežot taustiņu Ieslēgt/izslēgt.
2. Pagrieziet programmu pārslēgu uz programmu Eco 40-60 (1. pozīcija pulksteņrādītāja virzienā).
3. Nospiediet un dažas sekundes turiet taustiņus 👕 ⊔ un ✚ (10 sekunžu laikā pēc ieslēgšanas. Pēc šīm 10 sekundēm šī taustiņu kombinācija ieslēdz vai izslēdz skaņas signālus).
4. Pēc 3 sekundēm displejā tiek parādīts kopējais ierīces darbības stundu skaits, piemēram, 1276 stundas, divas (2) sekundes displejā tiek rādīts teksts Hr, divas (2) sekundes — 12 (tūkstoši un simti) un 76 (desmiti un vieni).

> ⓘ
> Ja procedūra nedarbojas (noildzes vai nepareiza programmu taustiņā pozīcija, vai nepareizas taustiņu kombinācijas dēļ), izslēdziet ierīci un atkārtojiet secību no jauna.

9.6 Rūpnīcas iestatījumu atgrieze

Šī funkcija ļauj atjaunot rūpnīcas noklusējuma iestatījumus. Lai **aktivizētu** šo iespēju, veiciet turpmākās darbības.

1. Ieslēdziet ierīci, nospiežot taustiņu Ieslēgt/izslēgt.
2. Pagrieziet programmu pārslēgu uz programmu Synthetics (3. pozīcija pulksteņrādītāja virzienā).
3. Nospiediet un dažas sekundes turiet taustiņus 👕 ⊔ un ✚ (10 sekunžu laikā pēc ieslēgšanas. Pēc šīm 10 sekundēm šī taustiņu kombinācija ieslēdz vai izslēdz skaņas signālus).
4. Displejā aptuveni 5 sekundes tiks rādīts – – –.

> ⓘ
> Ja procedūra nedarbojas (noildzes vai nepareiza programmu taustiņā pozīcija, vai nepareizas taustiņu kombinācijas dēļ), izslēdziet ierīci un atkārtojiet secību no jauna.

10. PIRMS PIRMĀS IESLĒGŠANAS

1. Pārliecinieties, ka pieejama elektropadeve un ūdens krāns ir atvērts.
2. Ielejiet 2 litrus ūdens mazgāšanas līdzekļa nodalījumā, kas apzīmēts ar **2**.

Šī darbība aktivizē ūdens izsūknēšanas sistēmu.

3. Ielejiet nelielu mazgāšanas līdzekļa daudzumu nodalījumā, kas apzīmēts ar **2**.
4. Iestatiet un iedarbiniet kokvilnas programmu ar augstāko temperatūru, neievietojot veļas tilpnē veļu.

Šādi no veļas tilpnes tiek iztīrīti visi iespējamie netīrumi.

11. IZMANTOŠANA IKDIENĀ

⚠ **BRĪDINĀJUMS!**

Skatiet sadaļu "Drošība".

11.1 Ierīces aktivizēšana

1. Pievienojiet elektrotīkla vada spraudni elektrotīkla kontaktligzdai.
2. Atveriet ūdens krānu.
3. Lai ieslēgtu ierīci, dažu sekunžu garumā turiet nospiestu taustiņu Ieslēgt/izslēgt ⏻.

Atskan īss skaņas signāls. Ierīce automātiski piedāvā noklusējuma programmu. Iedegas attiecīgais indikators.

Displejā redzama noklusējuma programma, Eco 40-60, cikla ilgums, maksimālais veļas daudzums, noklusējuma temperatūra, noklusējuma veļas izgriešanas ātrums un programmu veidojošo fāzu indikatori.

11.2 Veļas ievietošana tilpnē

- Atveriet ierīces durvis.
- Izpuriniet drēbes, pirms ievietojat tās ierīcē.
- Ievietojiet veļu tilpnē pa vienam gabalam.

Pārliecinieties, ka tilpnē nav ievietots pārāk daudz veļas.

- Stingri aizveriet durvis.

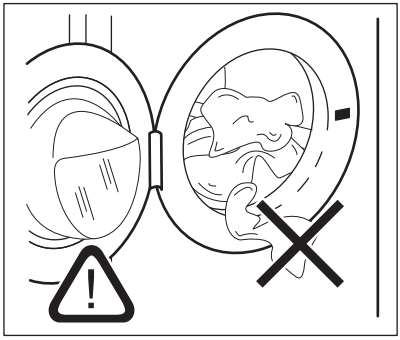

⚠ **UZMANĪBU!**

- Aizveriet ierīces durvis un pārliecinieties, ka starp tās blīvi un durvīm nav iesprūdusi veļa. Šādā gadījumā pastāv ūdens noplūdes vai veļas bojājumu risks.
- Mazgājot stipri eļļainus, taukainus traipus vai izmantojot smaržvielas, var sabojāt ierīces gumijas daļas.

11.3 Mazgāšanas līdzekļa un papildlīdzekļu lietošana

1. Mazgāšanas līdzekļa un auduma mīkstinātāja iepildīšana.
2. Ielieciet mazgāšanas līdzekli un auduma mīkstinātāju attiecīgajos nodalījumos.
3. Rūpīgi aizveriet mazgāšanas līdzekļa atvilktni

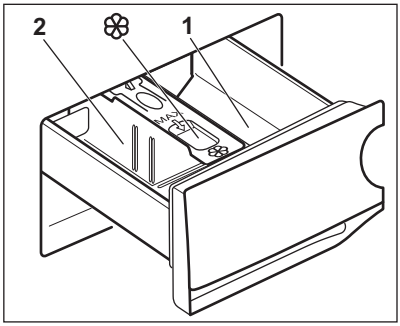

⚠ **UZMANĪBU!**

Izmantojiet veļas mazgājamai mašīnai piemērotus mazgāšanas līdzekļus.

Vienmēr ievērojiet instrukcijas, kas norādītas uz mazgāšanas līdzekļu iepakojuma.

1	Mazgāšanas līdzekļa nodalījums priekšmazgāšanas fāzei vai mērcēšanas programmai (ja pieejams). Pirms programmas sākuma uzpildiet mazgāšanas līdzekli priekšmazgāšanas un mērcēšanas fāzei.
2	Mazgāšanas līdzekļa nodalījums mazgāšanas fāzei. Lietojot šķidro mazgāšanas līdzekli, uzpildiet to uzreiz pirms programmas sākuma.
❀	Šķidro veļas kopšanas līdzekļu (auduma mīkstinātājs, cietinātājs) nodalījums. Ielejiet izstrādājumu nodalījumā pirms programmas sākuma.

Pēc mazgāšanas cikla, ja nepieciešams, notīriet mazgāšanas līdzekļa atliekas no mazgāšanas līdzekļa dozatora.

11.4 Mazgāšanas līdzekļa atdalītāja pozīcijas maiņa

1. Izvelciet mazgāšanas līdzekļa dozatoru. Mazgāšanas līdzekļa atdalītāja **A** stāvoklis paredzēts **pulverim** (rūpnīcas iestatījums).

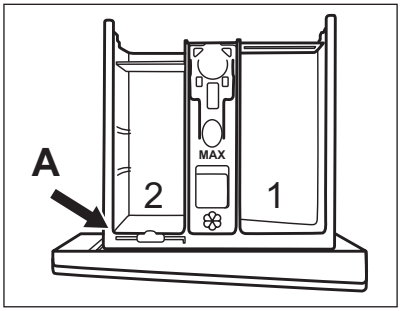

2. **Lai izmantotu arī šķidro mazgāšanas līdzekli/piedevu vai balinātāju:** Izņemiet mazgāšanas līdzekļa atdalītāju no **A** stāvokļa un ievietojiet **B** stāvoklī.

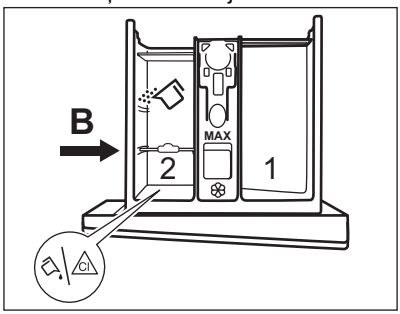

Mazgāšanas līdzekļa atdalītāja **B** stāvoklis ir paredzēts pulverim aizmugurējā nodalījumā un šķidrajam mazgāšanas līdzeklim/piedevai vai balinātājam priekšējā nodalījumā.

3. **Lai izmantotu tikai šķidros mazgāšanas līdzekļus:** Noregulējiet atdalītāju uz **C** stāvokli.

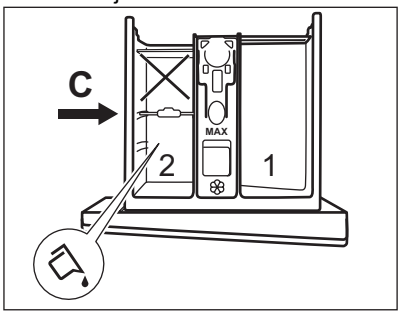

- Nelietojiet želatīnveida vai biezus šķidros mazgāšanas līdzekļus;
- Nepārsniedziet maksimālo šķidrā mazgāšanas līdzekļa devu.
- Neiestatiet priekšmazgāšanas fāzi;

- Neiestatiet atliktā starta funkciju.

4. Nomēriet mazgāšanas līdzekli un auduma mīkstinātāju un uzmanīgi aizveriet mazgāšanas līdzekļa dozatoru.

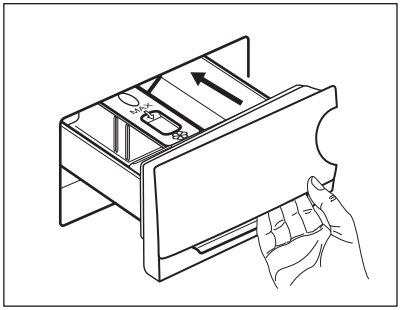

Gādājiet, lai mazgāšanas līdzekļa atdalītājs ir kārtīgi ievietots un tas netraucē, aizverot atvilktni.

11.5 Programmas iestatīšana

1. Pagrieziet programmu izvēles pārslēgu izvēlētās mazgāšanas programmas pozīcijā. Ieslēdzas attiecīgās programmas indikators.

Eco 40-60 ir noklusētā piedāvātā programma, kad ierīce ir ieslēgta; tā ir programma, uz kuru attiecas energomarķējumā norādītā informācija.

Mirgo pogas Sākt/Pauze indikators. Displejā redzams maksimālā norādītā ielāde programmai, noklusējuma temperatūra, noklusējuma veļas izgriešanas ātrums, mazgāšanas fāzes indikatori (kad tādi ir) un orientējošs programmas ilgums.

2. Lai mainītu temperatūru un/vai veļas izgriešanas ātrumu, nospiediet attiecīgās pogas.
3. Ja vēlaties, iestatiet vienu vai vairākas iespējas, pieskaroties attiecīgajiem taustiņiem. Saistītie indikatori iedegas displeja un norādītā informācija attiecīgi mainās.

ⓘ

Ja izvēle **nav iespējama**, neiedegas neviens indikators un atskan skaņas signāls.

11.6 Programmas sākšana

Pieskarieties taustiņam Sākt/Pauze, lai ieslēgtu programmu.
Attiecīgais indikators pārtrauc mirgot un turpina degt.
Programma uzsāk darbību, durvis ir bloķētas.

Displejs rāda indikatoru .

ⓘ

Ūdens izsūknēšanas sūknis darbojas īsu brīdi, pirms ierīcē ieplūst ūdens.

11.7 Programmas aktivizēšana, izmantojot atlikto startu

1. Vairākkārt piespiediet to, līdz displejā redzams vēlamais atliktā starta laiks.
   Iedegas indikators .
2. Pieskarieties taustiņam Sākt/Pauze.

Ierīce sāk atliktā starta laika atskaiti.
Kad laika atskaite beigusies, programma automātiski aktivizējas.

ⓘ

ProSense aprēķins sākas laika atskaites beigās.

Atliktā starta atcelšana laika atskaites laikā

Lai atceltu atlikto startu:

1. Piespiediet taustiņu Sākt/Pauze, lai nopauzētu ierīci. Sāk mirgot attiecīgais indikators.
2. Vairākkārt piespiediet taustiņu Atliktais starts, līdz displejā parādās .
3. Piespiediet taustiņu Sākt/Pauze atkārtoti, lai nekavējoties aktivizētu programmu.

Atliktā starta mainīšana laika atskaites laikā

Lai mainītu atlikto startu:

1. Piespiediet taustiņu Sākt/Pauze, lai nopauzētu ierīci. Sāk mirgot attiecīgais indikators.

2. Vairākkārt piespiediet taustiņu Atliktais starts, līdz displejā redzams vēlamais atliktā starta laiks.
3. Vēlreiz piespiediet taustiņu Sākt/Pauze ▷||, lai aktivizētu jauno laika atskaiti.

11.8 Tilpnē ievietotā veļas daudzuma noteikšana ar ProSense

ⓘ

Displejā redzamais programmas ilgums attiecas uz **vidēju/lielu** ievietotās veļas daudzumu.

Pēc pieskaršanās Sākt/Pauze▷|| taustiņam maksimālās norādītās ielādes indikators nodziest, mirgo indikators ⊔, ProSense uzsāk veļas ielādes noteikšanu.

1. Ierīce nosaka veļas daudzumu pirmajās 30 sekundēs: indikators **kg** mirgo, veļas tilpne nedaudz rotē.
2. Veļas daudzuma noteikšanas beigās indikators **kg** pārstāj mirgot. Programmas ilgums tiek attiecīgi pielāgots, un tas var palielināties vai samazināties. Vēl pēc 30 sekundēm ierīce sāk piepildīties ar ūdeni.

Veļas daudzuma noteikšanas beigās, ja **veļas tilpne ir pārslogota**, displejā mirgo indikators **MAX**:

Šādā gadījumā ierīci iespējams uz 30 sekundēm nopauzēt un izņemt lieko veļu.

Kad maksimālo svaru pārsniedzošā veļas daļa ir izņemta, pieskarieties taustiņam Sākt/Pauze▷||, lai atkārtoti iedarbinātu programmu. ProSense fāzi var atkārtot ne vairāk kā trīs reizes (skat. 1. punktu).

Svarīgi! Ja veļas daudzumu nesamazina, mazgāšanas programma atsāk darbību jebkurā gadījumā, neraugoties uz to, ka ierīce ir pārslogota. Šādā gadījumā nav iespējams garantēt labākos mazgāšanas rezultātus.

ⓘ

- Aptuveni 20 minūtes pēc programmas darbības sākuma programmas ilgumu var noregulēt vēlreiz atkarībā no audumu ūdens uzsūkšanas spējām.
- ProSense noteikšana tiek veikta tikai ar pilna cikla mazgāšanas programmām (neizlaižot fāzes).
- Funkcija ProSense nav pieejama īsā cikla programmām un programmām bez mazgāšanas fāzes.
- Ierīce var atskaņot dubultu pīkstienu, norādot, ka tvertnē ir par daudz veļas vai veļa nevienmērīgi sadalīta. Skaņa tiek atskaņota, ja nav atspējoti akustiskie signāli.
- Dažās programmās cikla ilgums var būt tāds pats, neatkarīgi no ievietotās veļas daudzuma, taču ūdens un elektroenerģijas patēriņš ir pielāgots, lai sasniegtu vislabākos rezultātus.

11.9 Programmas fāžu indikatori

Kad programma sāk darboties, darbojošās fāzes indikators mirgo, un citi fāzes indikatori deg nepārtraukti.

Piem., darbojas mazgāšanas vai priekšmazgāšanas fāze: .

Kad fāze beidzas, attiecīgais indikators pārstāj mirgot un deg nepārtraukti. Sāk mirgot nākamās fāzes indikators.

Piem., darbojas skalošanas fāze: .

11.10 Programmas pārtraukšana un iespēju maiņa

Kad programma darbojas, mainīt var **tikai dažas** iespējas:

1. Pieskarieties taustiņam Sākt/Pauze▷||.

Sāk mirgot attiecīgais indikators.

2. Mainiet iespējas. Displejā norādītā informācija attiecīgi mainās.
3. Pieskarieties vēlreiz Sākt/Pauze▷|| taustiņam.

Mazgāšanas programmas darbība turpinās.

11.11 Aktivizētās programmas atcelšana

1. Piespiediet taustiņu Ieslēgt/izslēgt, lai atceltu programmu un izslēgtu ierīci.
2. Vēlreiz piespiediet taustiņu Ieslēgt/izslēgt, lai ieslēgtu ierīci.

Tagad varat iestatīt jaunu mazgāšanas programmu.

> Ja ProSense fāze jau darbojas un ūdens sāk ieplūst veļas tilpnē, jaunā programma aktivizētas, **neatkārtojot ProSense fāzi**. Ūdens un mazgāšanas līdzeklis netiek izsūknēti, lai izvairītos no liekas resursu izšķiešanas. Displejā redzams programmas maksimālais ilgums, uzrādot jaunāko informāciju aptuveni 20 minūtes pēc jaunas programmas sākuma.

11.12 Durvju atvēršana - apģērbu pievienošana

Kad darbojas programma vai atliktais starts, ierīces durvis ir bloķētas.

> Ja temperatūra vai ūdens līmenis veļas tilpnē ir pārāk augsti un/vai veļas tilpne joprojām griežas, durvis atvērt nav iespējams.

1. Pieskarieties taustiņam Sākt/Pauze.

Attiecīgo durvju bloķēšanas indikators nodziest displejā.

2. Atveriet ierīces durvis. Ja nepieciešams, ievietojiet vai izņemiet priekšmetus.
3. Aizveriet durvis un pieskarieties taustiņam Sākt/Pauze.

Programma vai atliktais starts turpina darbību.

4. Durvis var atvērt, kad programma izpildīta, vai iestatiet izgriešanas vai ūdens izsūknēšanas programmu/iespēju un tad nospiediet Sākt/Pauze taustiņu.

11.13 Programmas darbības beigas

Kad programma ir pabeigta, ierīce automātiski pārstāj darboties. Atskan skaņas signāli (ja tie ir aktivizēti).

Displejā deg visi mazgāšanas fāzes indikatori un redzama laika zona.

Taustiņa Sākt/Pauze indikators izdziest.

Durvis tiek atbloķētas, un indikators izdziest.

1. Nospiediet pogu Ieslēgt/izslēgt, lai izslēgtu ierīci.

Piecas minūtes pēc programmas beigām enerģijas taupīšanas funkcija automātiski izslēdz ierīci.

> Kad atkal aktivizējat ierīci, tad ierīce piedāvā Eco 40-60 noklusējuma programmu. Pagrieziet programmu pārslēgu, lai iestatītu jaunu ciklu.

2. Izņemiet no ierīces veļu.
3. Pārliecinieties, ka veļas tilpne ir tukša.
4. Turiet durvis un mazgāšanas līdzekļa dozatoru pusvirus, lai ierīcē neveidotos pelējums un smakas.
5. Aizveriet ūdens krānu.

11.14 Ūdens izsūknēšana no tilpnes pēc cikla beigām

Izvēloties programmu vai iespēju, kura neizsūknē ūdeni pēc pēdējās skalošanas reizes, programma ir beigusies, taču:

- Displejs attēlo indikatoru, darbības indikatoru vai dB un durvju bloķēšanas indikatoru. Mirgo fāzes indikators.
- veļas tilpne regulāri griežas pēc regulāriem intervāliem, lai novērstu veļas burzīšanos;
- Durvis ir bloķētas.
- Lai atvērtu vāku, vispirms Jums ir jāizsūknē ūdens no tilpnes:

1. Ja nepieciešams, pieskarieties pogai Veļas izgriešana, lai samazinātu ierīces piedāvāto veļas izgriešanas ātrumu.
2. Pieskarieties pogai Sākt/Pauze:

- ja ir iestatīts ☐, ierīce izsūknē ūdeni un izgriež veļu;
- ja ir iestatīts dB, ierīce tikai izsūknē ūdeni.

Iespējas indikators ☐ vai dB izdziest, tikmēr mirgo un tad izdziest indikators ⊛.

3. Kad programmas darbība beigusies un lūkas bloķēšanas indikators ⊸ ir izdzisis, jūs varat atvērt durvis.
4. Lai izslēgtu ierīci, dažas sekundes turiet nospiestu pogu Ieslēgt/izslēgt ⏻.

> ⓘ
> Jebkurā gadījumā ierīce izsūknē ūdeni automātiski pēc aptuveni 18 stundām.

11.15 Gaidstāves iespēja

Gaidstāves funkcija automātiski izslēdz ierīci, lai samazinātu enerģijas patēriņu, ja:

- Ierīce netiek lietota piecas minūtes pirms pieskaršanās taustiņam Sākt/Pauze ▷II.

  Nospiediet taustiņu Ieslēgt/izslēgt ⏻, lai atkal ieslēgtu ierīci.
- 5 minūtes pēc mazgāšanas programmas beigām.

  Nospiediet taustiņu Ieslēgt/izslēgt ⏻, lai atkal ieslēgtu ierīci.
  Ierīce kā noklusējuma programmu ierosina izmantot Eco 40-60.
  Pagrieziet programmu pārslēgu, lai iestatītu jaunu ciklu.

> ⓘ
> Ja iestatāt programmu vai iespēju, kas beidzas ar ūdeni tilpnē, **Gaidstāves funkcija** neizslēdz ierīci, lai atgādinātu, ka jāizsūknē ūdens.

12. PADOMI UN IETEIKUMI

> ⚠ **BRĪDINĀJUMS!**
> Skatiet sadaļu "Drošība".

12.1 Veļas ielāde

- Sašķirojiet veļu šādi: baltā veļa, krāsainā veļa, sintētika, smalkveļa un vilnas izstrādājumi.
- Ievērojiet uz veļas etiķetēm norādītās mazgāšanas norādes.
- Nemazgājiet kopā baltus un krāsainus apģērbus.
- Daži krāsaini apģērbi var zaudēt krāsu pirmajā mazgāšanas reizē. Ieteicam tos mazgāt atsevišķi dažas pirmās reizes.
- Izgrieziet uz āru daudzslāņu audumus, vilnu un drēbes ar uzkrāsotām ilustrācijām.
- Iepriekš apstrādājiet grūti iztīrāmus traipus.
- Grūti noņemamus traipus mazgājiet ar īpašu veļas mazgāšanas līdzekli.
- Rīkojieties uzmanīgi ar aizkariem. Noņemiet āķus vai ielieciet aizkarus mazgāšanas maisā vai spilvendrānā.
- Īpaši neliels veļas daudzums var radīt līdzsvara problēmas izgriešanas fāzes laikā, kas izraisa pārmērīgas vibrācijas. Ja tas notiek:
  - **a.** pārtrauciet programmu un atveriet durvis (skatiet sadaļu “Ikdienas lietošana”);
  - **b.** izkārtojiet veļu ar rokām, lai apģērba gabali būtu vienmērīgi izklāti veļas tilpnē;
  - **c.** nospiediet Sākt/Pauze taustiņu. Veļas izgriešanas fāze turpinās.
- Nav ieteicams mazgāt apģērbus, kuros ir daudz garu dzīvnieku spalvu vai zemas kvalitātes apģērbus, no kuriem izdalās daudz plūksnu, kas var aizsprostot izplūdes sistēmu, kā rezultātā var būt nepieciešama tehniskā palīdzība.
- Aizpogājiet spilvendrānas, aiztaisiet rāvējslēdzējus, āķīšus un spiedpogas. Sasieniet jostas, auklas, kurpju šņores, lentes un jebkādus citus vaļīgus elementus.
- Nemazgājiet apģērbu bez vīlēm un apģērbu ar iegriezumiem. Izmantojiet speciālo veļas mazgāšanas maisu maziem un/vai smalkiem apģērbiem (piem., krūšturus ar stīpām, jostas, zeķbikses, kurpju šņores, lentes u.c.).

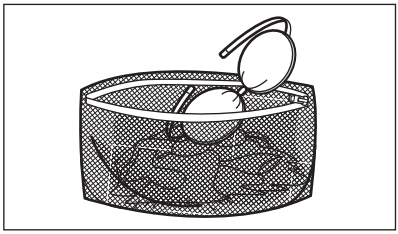

- Iztukšojiet kabatas un atlokiet atloces.

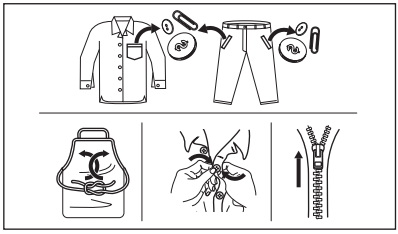

12.2 Grūti iztīrāmi traipi

Dažiem traipiem ar ūdeni un mazgāšanas līdzekli nepietiks.

Mēs iesakām iepriekš apstrādāt šos traipus pirms drēbju ievietošanas ierīcē.

Jūs varat iegādāties īpašus traipu noņēmējus. Izmantojiet īpašos traipu noņēmējus, kas piemēroti traipa un auduma veidam.

12.3 Mazgāšanas līdzekļa veids un daudzums

Mazgāšanas līdzekļa izvēle un pareiza daudzuma izmantošana ne tikai ietekmē veļas mazgāšanas rezultātu, bet arī palīdz izvairīties no liekas resursu izšķiešanas, kā arī pasargāt vidi:

- Lietojiet tikai veļas mazgājamām mašīnām paredzētos mazgāšanas un citus līdzekļus. Vispirms ievērojiet šādus vispārējus noteikumus:
  - pulvera mazgāšanas līdzekļi (arī tabletes un vienas devas mazgāšanas līdzekļi) visiem auduma veidiem, izņemot delikātiem. Dodiet priekšroku veļas pulverim ar balinātāju baltajiem apģērbiem un veļas dezinfekcijai,
  - šķidrie mazgāšanas līdzekļi (arī vienas devas mazgāšanas līdzekļi), programmām mazgāšanai zemās temperatūrās (60°C maks.) visu veidu audumiem, vai īpaši tikai vilnai.
- Veļas mazgāšanas līdzekļa izvēle un daudzums atkarīgs no: auduma veida (smalkveļa, vilnas izstrādājumi, kokvilna u.c.), apģērba krāsas, veļas daudzuma, netīrības pakāpes, mazgāšanas temperatūras, laika un izmantotā ūdens cietības pakāpes.
- Ievērojiet norādījumus, kas sniegti uz mazgāšanas līdzekļu vai citu līdzekļu iepakojuma, nepārsniedzot maksimāli norādīto līmeni (**MAX**).
- Nejauciet kopā dažādus veļas mazgāšanas līdzekļu veidus.
- Izmantojiet mazāku mazgāšanas līdzekļa daudzumu, ja:
  - mazgājat nelielu veļas daudzumu;
  - programmas ilgums ir samazināts, nospiežot Laika pārvaldnieka taustiņu.
  - veļa ir tikai nedaudz netīra.
  - ja mazgāšanas laikā veidojas daudz putu.
- Izmantojot mazgāšanas līdzekli tablešu vai kapsulu formā, vienmēr ievietojiet to veļas tilpnē, nevis mazgāšanas līdzekļa dozatorā, un ievērojiet ražotāja ieteikumus.

Nepietiekams mazgāšanas līdzekļa daudzums var izraisīt:

- neapmierinošus mazgāšanas rezultātus;
- mazgājamā veļa var palikt pelēka;
- taukainas drēbes;
- pelējumu ierīcē.

Pārmērīgs mazgāšanas līdzekļa daudzums var izraisīt:

- putas;
- sliktāku mazgāšanas rezultātu;
- nepietiekamu skalošanu;
- lielāku ietekmi uz vidi.

12.4 Padomi ietaupījumiem

Lai ietaupītu ūdeni, enerģiju un mazgāšanas līdzekli, mēs iesakām ievērot turpmāk minētos padomus.

- Ievietojot ierīcē veļu līdz **katras programmas maksimālajai norādītajai ietilpībai, Jūs samazināsit elektroenerģijas un ūdens patēriņu**.
- Veicot atbilstošu pirmapstrādi, var notīrīt veļas traipus un ierobežotu netīrumu daudzumu; pēc tam veļu var mazgāt zemākā temperatūrā.

- Lai izmantotu pareizo mazgāšanas līdzekļa daudzumu, skatiet mazgāšanas līdzekļa ražotāja ieteikto daudzumu, kā arī noskaidrojiet ūdens cietību savā mājoklī. Skatiet „Ūdens cietība”.
- Ja jums ir žāvētājs, ieteicams izmantot **maksimālo izgriešanas ātrumu** izvēlētajai mazgāšanas programmai, lai ietaupītu enerģiju žāvēšanas laikā.
- Vēlams izmantot īsos ciklus zemā temperatūrā.

12.5 Ūdens cietība

Ja ūdens jūsu apkārtnē ir ciets vai vidēji ciets, veļas mazgājamām mašīnām iesakām izmantot ūdens mīkstināšanas līdzekļa piedevu.

Apkārtnēs, kur ūdens ir mīksts, ūdens mīkstināšanas līdzekli lietot nav nepieciešams.

Lai noskaidrotu ūdens cietības pakāpi savā rajonā, sazinieties ar savu vietējo ūdens piegādes uzņēmumu.

Lietojiet pareizu ūdens mīkstinātāja daudzumu. Ievērojiet instrukcijas, kas norādītas uz produktu iepakojuma.

13. KOPŠANA UN TĪRĪŠANA

⚠ **BRĪDINĀJUMS!**

Skatiet sadaļu "Drošība".

13.1 Periodiskas tīrīšanas grafiks

Periodiska tīrīšana palīdz pagarināt ierīces mūžu.

Pēc katra cikla atstājiet durvis un mazgāšanas līdzekļa dozatoru mazliet atvērtu, lai ierīcē cirkulētu gaiss un izžūtu mitrums.

Ja ierīce netiek izmantota ilgāku laiku, aizgrieziet ūdens krānu un atvienojiet ierīci no strāvas padeves.

Orientējošs periodiskas tīrīšanas grafiks:

Atkaļķošana	Divreiz gadā
Apkopes mazgāšanas cikls	Reizi mēnesī
Durvju blīves tīrīšana	Reizi divos mēnešos
Veļas tilpnes tīrīšana	Reizi divos mēnešos
Mazgāšanas līdzekļa dozatora tīrīšana	Reizi divos mēnešos
Ūdens ieplūdes šļūtenes un vārsta filtra tīrīšana	Divreiz gadā

13.2 Svešķermeņu izņemšana

ⓘ

Pirms cikla aktivizēšanas gādājiet, lai visas kabatas būtu tukšas un viss, kas kustās, piesiets. Skatiet sadaļu “Veļas ielāde” nodaļā “Padomi un ieteikumi”.

Izņemiet visus svešķermeņus (piemēram, metāla sprādzes, pogas, monētas u.t.t.), kuras var atrast durvju blīvē, ieplūdes šļūtenes filtrā un veļas tilpnē. Skatiet sadaļas “Durvju blīve un dubultās apmales noslēgs”, “Veļas tilpnes tīrīšana” un “Ieplūdes šļūtenes un vārsta filtra tīrīšana”. Ja nepieciešams, sazinieties ar pilnvaroto apkopes centru.

13.3 Ārpuses tīrīšana

Tīriet ierīci tikai ar maigām ziepēm un siltu ūdeni. Pilnībā nosusiniet visas virsmas.

Nelietojiet abrazīvus sūkļus vai citus skrāpējošus materiālus.

⚠ **UZMANĪBU!**

Nelietojiet alkoholu, šķīdinātājus vai ķimikālijas.

⚠ **UZMANĪBU!**

Netīriet metāla virsmas ar tīrīšanas līdzekļiem uz hlora bāzes.

13.4 Atkaļķošana

ⓘ

Ja ūdens jūsu apkārtnē ir ciets vai vidēji ciets, veļas mazgājamām mašīnām iesakām izmantot ūdens mīkstināšanas līdzekli (laiku pa laikam atkaļķojot).

Regulāri pārbaudiet veļas tilpni, lai pamanītu kaļķakmens veidošanos.

ⓘ

Vienmēr ievērojiet uz produkta iepakojuma sniegtās norādes.

13.5 Apkopes mazgāšana

Atkārtoti un ilgstoši lietojot programmas ar zemu temperatūru, veļas tilpnē un tvertnē var uzkrāties mazgāšanas līdzeklis, pūkas un baktērijas.

Lai likvidētu šos nogulumus un higiēniski iztīrītu ierīces iekšpusi, regulāri (vismaz reizi mēnesī) veiciet apkopes mazgāšanu.

Ieslēdziet kokvilnas programmu ar visaugstāko temperatūras iestatījumu un nelielu pulverveida mazgāšanas līdzekļa daudzumu, vai ja pieejams, palaidiet Machine Clean programmu.

13.6 Durvju blīvējums

Šai ierīcei ir **pašattīroša ūdens iztukšošanas sistēma**, kas ļauj no apģērba atdalījušās nelielas pūkas izvadīt kopā ar ūdeni. Regulāri pārbaudiet blīvi un, ja nepieciešams, iztīriet, kā norādīts turpmāk sniegtajā diagrammā. Cikla beigās var izvākt monētas, pogas un citus mazus priekšmetus.

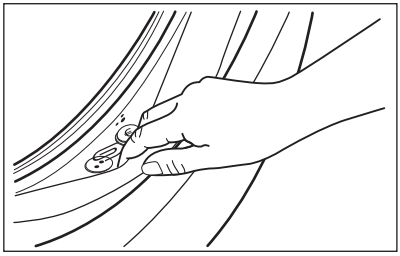

Notīriet to nepieciešamības gadījumā, izmantojot amonjaka krēma tīrīšanas līdzekli, nesaskrāpējot blīvējuma virsmu.

ⓘ

Vienmēr ievērojiet uz produkta iepakojuma sniegtās norādes.

13.7 Veļas tilpnes tīrīšana

Regulāri pārbaudiet veļas tilpni, lai novērstu nevēlamu nogulsnējumu veidošanos.
Iztīriet veļas tilpni, izmantojot nerūsējošam tēraudam īpaši paredzētus tīrīšanas līdzekļus.

ⓘ

Vienmēr ievērojiet uz produkta iepakojuma sniegtās norādes.
Netīriet veļas tilpni ar paskābinātiem atkaļķošanas līdzekļiem, kā arī hloru, dzelzi vai tēraudu saturošiem abrazīviem tīrīšanas līdzekļiem.

Rūpīgai tīrīšanai.

1. Iztīriet veļas tilpni, izmantojot nerūsējošam tēraudam īpaši paredzētus tīrīšanas līdzekļus.
2. Ieslēdziet īsu kokvilnas programmu ar augstu temperatūru, neievietojot veļu un izmantojot nelielu veļas pulvera daudzumu, vai, ja pieejams, palaidiet Machine Clean programmu.

13.8 Mazgāšanas līdzekļa dozatora tīrīšana

Lai novērstu iespējamus izžuvuša mazgāšanas līdzekļa vai sarecējuša veļas mīkstinātāja nosēdumus un/vai pelējuma veidošanos mazgāšanas līdzekļa dozatora atvilktnē, ik pēc diviem mēnešiem veiciet tīrīšanas procedūru, kā paskaidrots turpmāk sniegtajās diagrammās:

1. Atveriet atvilktni. Piespiediet uz leju fiksatoru, kā parādīts attēlā, un izvelciet atvilktni.

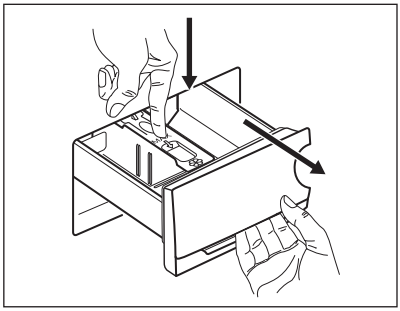

2. Lai atvieglotu tīrīšanu, noņemiet piedevu nodalījuma augšdaļu. Iztīriet visas mazgāšanas līdzekļa atliekas no padziļinājuma augšējās un apakšējās daļas. Padziļinājuma tīrīšanai izmantojiet nelielu suku.

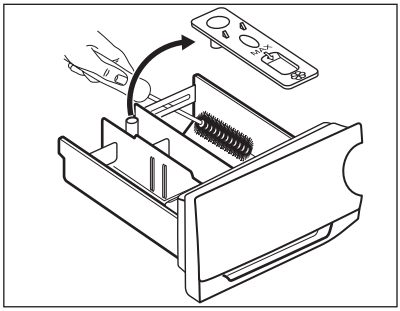

3. Izskalojiet mazgāšanas līdzekļa atvilktni ar tekošu siltu ūdeni, lai iztīrītu visas mazgāšanas līdzekļa paliekas. Pēc tīrīšanas uzstādiet augšējo daļu atpakaļ.

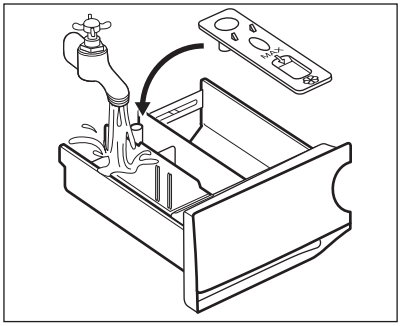

4. Ievietojiet mazgāšanas līdzekļa atvilktni vadotnēs un aizveriet to. Palaidiet skalošanas programmu, neievietojot tilpnē veļu.

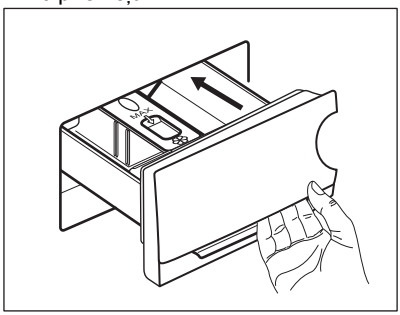

13.9 Ūdens izvadsistēmas sūkņa tīrīšana

Regulāri pārbaudiet izvadsistēmas sūkņa filtru un pārliecinieties, ka tas ir tīrs.

Tīriet sūkni, ja:

- Ierīce neizsūknē ūdeni.
- veļas tilpne negriežas;
- Ierīce rada neparastu skaņu tādēļ, ka ir aizsērējis ūdens izvadsistēmas sūknis.
- ekrānā parādās kļūmes kods E20.

⚠ **BRĪDINĀJUMS!**

- Atvienojiet ierīces kontaktspraudni no elektrotīkla kontaktligzdas.
- Neizņemiet filtru ierīces darbības laikā.
- Netīriet sūkni, ja ūdens ierīcē ir karsts. Nogaidiet, līdz ūdens ir atdzisis.
- Atkārtojiet 3. soli vairākas reizes, aizverot un atverot vārstu, līdz ūdens beidz izplūst.

Vienmēr turiet pa rokai lupatu, jo, izņemot filtru, var izplūst ūdens.

Lai iztīrītu sūkni, rīkojieties šādi:

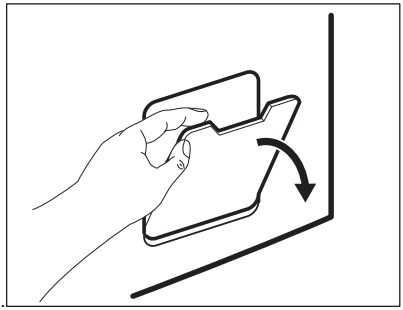

1.

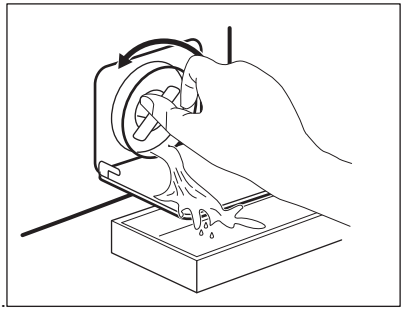

2.

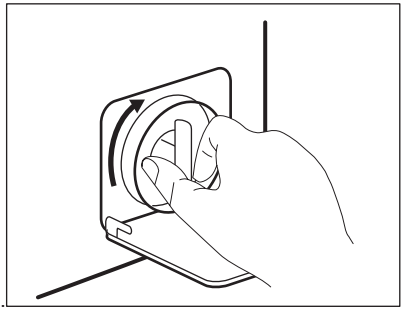

3.

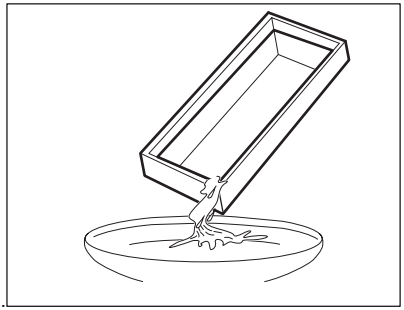

4.

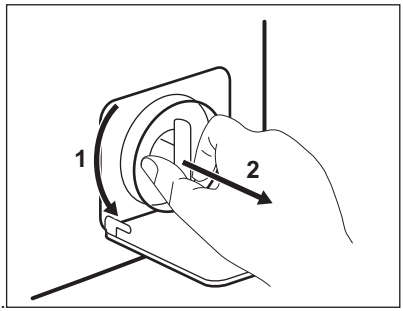

5.

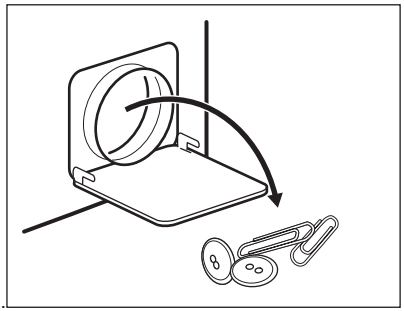

6.

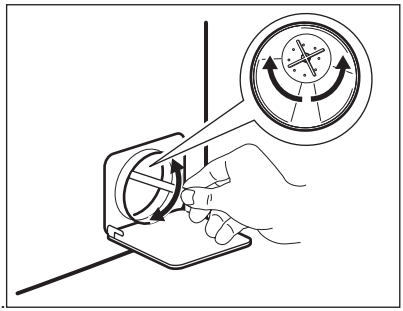

7.

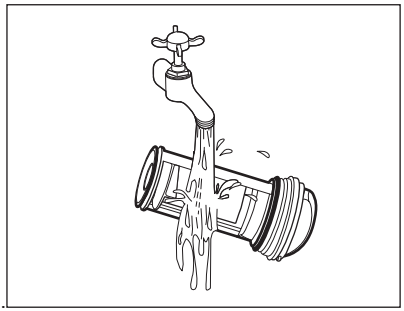

8.

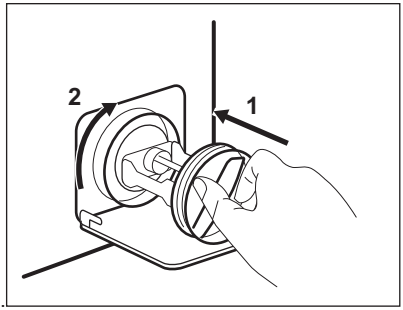

9.

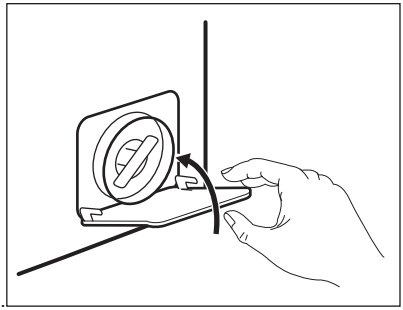
10.

⚠ **BRĪDINĀJUMS!**

Pārliecinieties, ka griežas sūkņa lāpstiņritenis. Ja tas negriežas, sazinieties ar pilnvaroto servisa centru. Pārliecinieties, ka filtrs ir pareizi piegriezts, lai novērstu ūdens noplūdes.

Izvadot ūdeni ar šīs ārkārtas ūdens izvadīšanas procedūras palīdzību, noplūdes sistēmu atkal nepieciešams aktivizēt:

1. Ielejiet 2 litrus ūdens mazgāšanas līdzekļa dozatora galvenajā nodalījumā.
2. Aktivizējiet programmu, lai izsūknētu ūdeni.

13.10 Ieplūdes šļūtenes un vārsta filtra tīrīšana

Ieteicams laiku pa laikam tīrīt ieplūdes šļūtenes un vārsta filtrus, lai likvidētu laika gaitā uzkrātās nogulsnes:

1. Atvienojiet ieplūdes šļūteni no krāna un notīriet filtru.

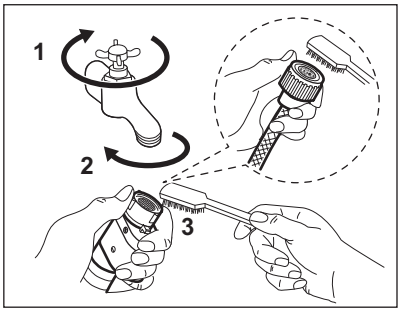

2. Atvienojiet ieplūdes šļūteni no ierīces, atskrūvējot gredzenveida uzgriezni.

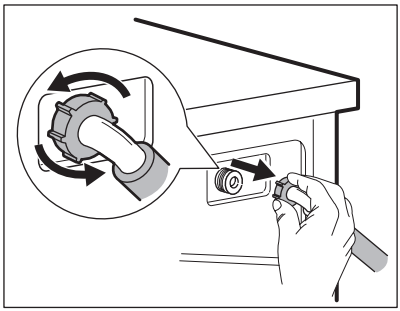

3. Notīriet vārsta filtru ierīces aizmugurē ar zobu suku.

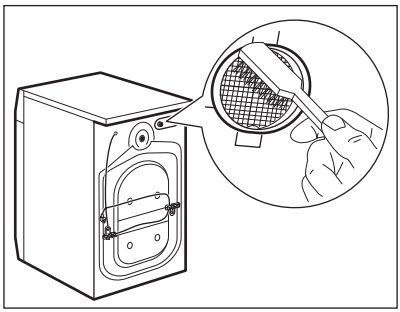

4. Atkal pieslēdzot šļūteni ierīces aizmugurē, pagrieziet to pa kreisi vai pa labi (bet ne vertikālā pozīcijā) atkarībā no jūsu ūdens krāna pozīcijas.

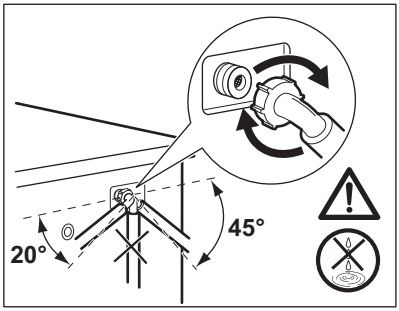

13.11 Avārijas ūdens izsūknēšana

Ja ierīce neizsūknē ūdeni, veiciet to pašu procedūru, kas aprakstīta rindkopā "Noplūdes sūkņa tīrīšana". Ja nepieciešams, iztīriet sūkni.

Izvadot ūdeni ar šīs ārkārtas ūdens izvadīšanas procedūras palīdzību, noplūdes sistēmu atkal nepieciešams aktivizēt:

1. Ielejiet mazgāšanas līdzekļa dozatora galvenajā nodalījumā 2 litrus ūdens.
2. Aktivizējiet programmu, lai izsūknētu ūdeni.

13.12 Brīdinājumi par salu

Ja ierīce uzstādīta vietā, kur gaisa temperatūra var sasniegt 0 °C vai zemāku temperatūru, izlaidiet atlikušo ūdeni no ieplūdes šļūtenes un izsūknējiet to no sūkņa.

1. Atvienojiet kontaktdakšu no kontaktligzdas.
2. Aizgrieziet ūdens krānu.
3. Ielieciet ieplūdes šļūtenes divus galus konteinerā un ļaujiet ūdenim izplūst no šļūtenes.
4. Iztukšojiet sūkni. Skatiet ārkārtas ūdens izvadīšanas procedūru.
5. Kad sūknis ir tukšs, uzstādiet atpakaļ ieplūdes šļūteni.

⚠ **BRĪDINĀJUMS!**

Pārliecinieties, ka temperatūra ir augstāka par 0 °C, pirms atkal lietojat ierīci.
Ražotājs neatbild par bojājumiem, kas radušies zemas temperatūras rezultātā.

14. TRAUCĒJUMMEKLĒŠANA

⚠ **BRĪDINĀJUMS!**

Skatiet sadaļu "Drošība".

14.1 Brīdinājuma kodi un iespējamās kļūmes

Ierīce neieslēdzas vai apstājas darbības laikā. Vispirms mēģiniet atrast problēmas risinājumu (skatiet tabulas).

⚠ **BRĪDINĀJUMS!**

Pirms pārbaudes veikšanas atvienojiet ierīci no elektrotīkla.

Dažu problēmu gadījumā displejā tiek attēlots brīdinājuma kods un var nepārtraukti mirgot Sākt/Pauze ▷II **taustiņš:**

Problēma	Iespējamais risinājums

E 10 Ierīce kārtīgi nepiepildās ar ūdeni.	• Pārbaudiet, vai ūdens krāns ir atvērts. • Pārliecinieties, vai ūdens piegādes spiediens nav pārāk zems. Lai iegūtu šo informāciju, sazinieties ar vietējo ūdens apgādes dienestu. • Pārbaudiet, vai ūdens krāns nav aizsērējis. • Pārbaudiet, vai ūdens noplūdes šļūtene nav salocījusies, bojāta vai saliekta. • Pārliecinieties, vai ūdens ieplūdes šļūtenes pieslēgums ir pareizs. • Pārbaudiet, vai nav aizsērējis ieplūdes šļūtenes filtrs vai vārsta filtrs. Skatiet sadaļu "Kopšana un tīrīšana".
E20 Ierīce neizsūknē ūdeni.	• Pārbaudiet, vai izlietnes sifons nav aizsērējis. • Pārbaudiet, vai ūdens izplūdes šļūtene nav sagriezusies vai saliekta. • Pārbaudiet, vai ūdens noplūdes filtrs nav aizsērējis. Tīriet filtru, ja nepieciešams. Skatiet sadaļu "Kopšana un tīrīšana". • Pārliecinieties, vai ūdens noplūdes šļūtenes pieslēgums ir pareizs. • Iestatot programmu bez ūdens izsūknēšanas fāzes, iestatiet ūdens izsūknēšanas programmu. • Ja izvēlēta iespēja, kuras beigās ūdens netiek izvadīts no veļas tilpnes, iestatiet ūdens izsūknēšanas programmu.
E40 Ierīces durvis ir atvērtas vai nav aizvērtas pareizi.	• Pārliecinieties, ka durvis ir kārtīgi aizvērtas.
E91 Iekšēja kļūme. Ierīces elektronisko elementu starpā nav saziņas.	• Programma netika pabeigta pareizi vai ierīce pārāk ātri pārtrauca darbību. Izslēdziet ierīci un atkal ieslēdziet. • Ja brīdinājuma kods atkārtojas, sazinieties ar pilnvaroto servisa centru.
EH0 Strāvas padeve ir nestabila.	• Pagaidiet, līdz strāvas padeve ir stabila.

Ja displejā parādās brīdinājuma kodi, izslēdziet un ieslēdziet ierīci. Ja problēma atkārtojas, sazinieties ar pilnvaroto servisa centru.
Dažādu veļas mašīnas problēmu gadījumā skatiet iespējamos risinājumus tabulā tālāk.

Problēma	Iespējamais risinājums
Programma neieslēdzas.	• Pārbaudiet, vai kontaktdakša pieslēgta kontaktligzdai. • Pārliecinieties, ka ierīces durvis ir aizvērtas. • Pārliecinieties, vai nav bojāti drošinātāji drošinātāju blokā. • Pārliecinieties, ka esat pieskāries Sākt/Pauze. • Ja iestatīts atliktais starts, atceliet iestatījumu vai gaidiet laika atskaites beigas. • Izslēdziet Bērnu drošības funkciju, ja tā ir ieslēgta. • Pārbaudiet izvēlētās programmas regulatoru.
Ierīce piepildās ar ūdeni un tad uzreiz to izsūknē.	• Pārliecinieties, ka izvades šļūtene ir pareizā pozīcijā. Iespējams, šļūtene atrodas pārāk zemu. Skatiet sadaļu "Uzstādīšanas norādes".

Problēma	Iespējamais risinājums
Nedarbojas veļas izgriešanas fāze, vai mazgāšanas cikls noris ilgāk nekā parasti.	• Iestatiet izgriešanas programmu. • Pārbaudiet, vai ūdens noplūdes filtrs nav aizsērējis. Tīriet filtru, ja nepieciešams. Skatiet sadaļu "Kopšana un tīrīšana". • Ar rokām izkārtojiet drēbes tilpnē un iedarbiniet izgriešanas fāzi no sākuma. Šī problēma, iespējams, radusies līdzsvara trūkuma dēļ.
Uz grīdas ir ūdens.	• Pārbaudiet, vai ūdens šļūteņu savienotājdetaļas ir cieši pievilktas un nav ūdens noplūdes. • Pārbaudiet, vai ūdens ieplūdes šļūtene vai ūdens izsūknēšanas šļūtene nav bojātas. • Pārliecinieties, vai izmantots pareizais mazgāšanas līdzeklis un pareizā daudzumā.
Ierīces durvis nevar atvērt.	• Pārliecinieties, ka nav izvēlēta mazgāšanas programma, kuras beigās ūdens paliek veļas tilpnē. • Pārbaudiet, vai mazgāšanas programma beigusies. • Ja veļas tilpnē palicis ūdens iestatiet ūdens izsūknēšanas vai veļas izgriešanas programmu. • Pārliecinieties, vai ierīce ir pieslēgta barošanai. • Šo problēmu, iespējams, radījusi ierīces darbības kļūme. Sazinieties ar pilnvaroto servisa centru.
Mašīna rada neparastus trokšņus un vibrē.	• Pārbaudiet, vai ierīce ir pareizi nolīmeņota. Skatiet sadaļu "Uzstādīšanas norādes". • Pārliecinieties, ka noņemti visi iesaiņojuma materiāli un/vai izņemtas visas pārvietošanas laikā izmantotās skrūves. Skatiet sadaļu "Uzstādīšanas norādes". • Ielieciet tilpnē vairāk veļas. Veļas var būt par maz.
Programmas darbības ilgums pieaug vai samazinās programmas darbības laikā.	• ProSense Technology var noregulēt programmas darbības ilgumu atbilstoši veļas veidam un daudzumam. Skatiet punktu "ProSense Technology veļas daudzuma noteikšana" sadaļā "Lietošana ikdienā".
Mazgāšanas rezultāti nav apmierinoši.	• Palieliniet mazgāšanas līdzekļa daudzumu vai izmantojiet citu mazgāšanas līdzekli. • Pirms veļas mazgāšanas izmantojiet īpašus izstrādājumus, lai likvidētu grūti iztīrāmus traipus. • Pārliecinieties, ka iestatījāt pareizu temperatūru. • Samaziniet veļas daudzumu.
Pārāk daudz putu veļas tilpnē mazgāšanas cikla laikā.	• Samaziniet mazgāšanas līdzekļa daudzumu.
Pēc mazgāšanas cikla mazgāšanas līdzekļa dozatorā ir mazgāšanas līdzekļa atliekas.	• Pārliecinieties, ka aizdare ir pareizā pozīcijā (UZ AUGŠU veļas pulverim, UZ LEJU šķidram mazgāšanas līdzeklim). • Pārliecinieties, ka izmantojāt mazgāšanas līdzekļa dozatoru atbilstoši šajā rokasgrāmatā sniegtajiem norādījumiem.

Pēc pārbaudes ieslēdziet ierīci. Programma atsāksies no tās vietas, kur tā tika pārtraukta.
Ja problēma atkārtojas, sazinieties ar pilnvaroto servisa centru.
Servisa centram nepieciešamie dati norādīti uz tehnisko datu plāksnītes.

15. PATĒRIŅA DATI

15.1 Piezīme

ⓘ

QR kods uz ierīces komplektācijā iekļautā energomarķējuma sniedz tīmekļa saiti uz informāciju par ES EPREL datu bāzē iekļauto ierīces ekspluatācijas parametru informāciju. Glabājiet energoefektivitātes marķējumu kopā ar lietotāja rokasgrāmatu un visiem pārējiem ierīces komplektācijā iekļautajiem dokumentiem.
Šo pašu informāciju var uzzināt arī EPREL, atverot saiti **https://eprel.ec.europa.eu** un norādot ierīces energoefektivitātes nominālo datu plāksnītē norādīto modeļa nosaukumu un produkta numuru.

ⓘ

Vērtības un programmu ilgums var atšķirties atkarībā no dažādiem apstākļiem (piem., istabas temperatūras, ūdens temperatūras un spiediena, veļas daudzuma un veida, elektrotīkla sprieguma), kā arī no programmas noklusējuma iestatījumu maiņas.

15.2 Saskaņā ar Komisijas regulu ES 2019/2023

Eco 40-60 programma	kg	kWh	Litri	hh:mm	% 1)	°C	apgr./min 2)
Pilns veļas ielādes daudzums	6.0	0.585	51.0	03:17	53.00	36.0	1151
Daļējas noslodzes tilpnes veļas ielādes daudzums	3.0	0.385	36.0	02:35	53.00	29.0	1151
Ceturtdaļas pilnības pakāpes veļas ielādes daudzums	1.5	0.160	33.0	02:30	55.00	23.0	1151

1) Atlikušais mitrums izgriešanas fāzes beigās. Jo lielāks veļas izgriešanas ātrums, jo lielāks ir troksnis un jo zemāks ir atlikušā mitruma līmenis.
2) Maksimālais veļas izgriešanas ātrums.

Jaudas patēriņš dažādos darbības režīmos

Izslēgts (W)	Gaidstāve (W)	Atliktais starts (W)
0.50	0.50	4.00
Laiks līdz izslēgtam/gaidstāves režīmam ir ne vairāk kā 15 minūtes.		

15.3 Bieži lietotas programmas

ⓘ

Šīs vērtības ir tikai orientējošas.

Programmas	kg	kWh	Litri	hh:mm	% 1)	°C	apgr./ min2)
Cottons 3) 95 °C	6.0	1.900	70.0	03:20	53.00	85.0	1200
Cottons 60 °C	6.0	1.100	65.0	03:20	53.00	55.0	1200
Cottons 4) 20 °C	6.0	0.200	65.0	02:20	53.00	20.0	1200
Synthetics 40 °C	3.0	0.600	65.0	02:15	35.00	40.0	1200
Delicates 5) 30 °C	1.0	0.300	40.0	01:00	35.00	30.0	1200
Wool/Silk 30 °C	1.0	0.200	40.0	01:05	30.00	30.0	1200

1) Atlikušais mitrums izgriešanas fāzes beigās. Jo lielāks veļas izgriešanas ātrums, jo lielāks ir troksnis un jo zemāks ir atlikušā mitruma līmenis.

2) Veļas izgriešanas ātruma atsauces indikators.

3) Piemērota ļoti netīru audumu mazgāšanai.

4) Piemērota viegli netīru kokvilnas, sintētikas un jauktu audumu izstrādājumu mazgāšanai.

5) Tā veic arī ātru mazgāšanas ciklu viegli netīrai veļai.

16. ĪSA PAMĀCĪBA

16.1 Ierīces izmantošana ikdienā

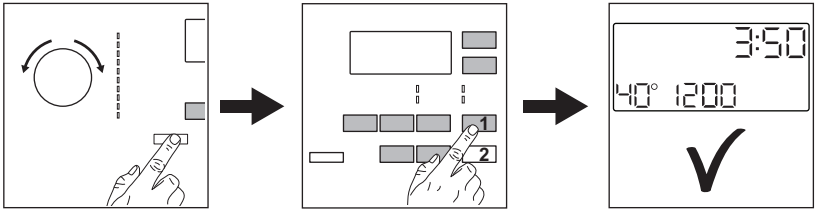

Pievienojiet kontaktdakšu kontaktligzdai.

Atgrieziet ūdens krānu.

Ievietojiet veļu.

Ielejiet mazgāšanas līdzekli un citu veļas kopšanas līdzekli attiecīgajā mazgāšanas līdzekļa dozatora nodalījumā.

1. Nospiediet taustiņu Ieslēgt/izslēgt, lai ieslēgtu ierīci. Pagrieziet programmu izvēles pārslēgu, lai iestatītu vēlamo programmu.
2. Pieskaroties attiecīgajiem skārientaustiņiem, iestatiet vēlamās papildiespējas.
3. Lai aktivizētu programmu, pieskarieties pie taustiņa **Sākt/Pauze** ▷‖.

Pēc programmas beigām izņemiet veļu.

16.2 Ūdens izvadsistēmas sūkņa filtra tīrīšana

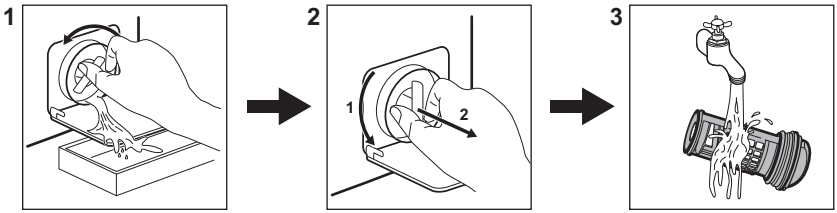

Regulāri iztīriet šo filtru, īpaši, ja displejā parādās brīdinājuma kods E20.

16.3 Programmas

Programmas	Ievietojamais veļas daudzums	Produkta apraksts
Eco 40-60 1)	6.0 kg	Balta un krāsaina kokvilna. Vidēji netīri apģērbi.
Cottons	6.0 kg	Balti kokvilnas audumi un krāsaini kokvilnas audumi.
Synthetics	3.0 kg	Sintētikas vai jauktu audumu apģērbi.
Delicates	1.0 kg	Smalki audumi, tādi kā akrils, viskoze, poliesters.
Wool/Silk	1.0 kg	Vilnas audumiem, kurus var mazgāt veļas mašīnā, vilnas un smalkiem audumiem, kurus jāmazgā ar rokām.
20 min. - 3kg	3.0 kg	Sintētika un jaukti audumi. Nedaudz netīri apģērbi un apģērbu atsvaidzināšana.
Easy Iron	3.0 kg	Sintētiskam apģērbam nepieciešama saudzīga mazgāšana.
Downing Jackets	2.0 kg	Viena sintētiskā sega, drēbes ar polsterējumu, segas, dūnu jakas.
Outdoor	1.5 kg 2) 1.0 kg 3)	Moderni āra sporta apģērbi.

Programmas	Ievietojamais veļas daudzums	Produkta apraksts
Denim	1.5 kg	Džinsu un trikotāžas apģērbi.

1) Saskaņā ar Eiropas Komisijas regulu ES 2019/2023 šī programma 40 °C temperatūrā vienā ciklā ļauj izmazgāt vidēji netīru kokvilnas veļu, kuru drīkst mazgāt 40 °C vai 60 °C temperatūrā.

ⓘ

Veļas sasniegto temperatūru, programmas darbības ilgumu un citus datus skatiet nodaļā “Patēriņa vērtības”. Visefektīvākās programmas energopatēriņa ziņā parasti ir tās, kas darbojas ar zemākā temperatūrā un ilgāku laiku.

2) Mazgāšanas programma.

3) Mazgāšanas programma un ūdensnecaurlaidības atjaunošanas fāze.

Ievietojot ierīcē veļu līdz katras programmas maksimālajai norādītajai ietilpībai, Jūs samazināsit elektroenerģijas un ūdens patēriņu.

Mazgāšanas programmām piemēroti veļas mazgāšanas līdzekļi

Programmas	Universāls veļas mazgāšanas pulveris[1)]	Šķidrais universālais mazgāšanas līdzeklis	Šķidrais mazgāšanas līdzeklis krāsainiem audumiem	Smalkveļa, vilnas izstrādājumi	Īpašs
Eco 40-60	▲	▲	▲	--	--
Cottons	▲	▲	▲	--	--
Synthetics	▲	▲	▲	--	--
Delicates	--	--	--	▲	▲
Wool/Silk	--	--	--	▲	▲
20 min. - 3kg	--	▲	▲	--	--
Easy Iron	▲	▲	▲	--	--
Downing Jackets	--	--	--	▲	▲
Outdoor	--	--	--	▲	▲
Denim	--	--	▲	▲	▲

1) Temperatūrā, kas pārsniedz 60 °C, ieteicams lietot pulverveida mazgāšanas līdzekli.

▲ = ieteicams

-- = nav ieteicams

16.4 Mazgāšanas līdzekļa veids un daudzums.

- Lietojiet tikai veļas mazgājamām mašīnām paredzētos mazgāšanas un citus

līdzekļus. Vispirms ievērojiet šādus vispārējus noteikumus:
  - pulvera mazgāšanas līdzekļi (arī tabletes un vienas devas mazgāšanas līdzekļi) visiem auduma veidiem, izņemot delikātiem. Dodiet priekšroku veļas pulverim ar balinātāju baltajiem apģērbiem un veļas dezinfekcijai,
  - šķidrie mazgāšanas līdzekļi (arī vienas devas mazgāšanas līdzekļi), programmām mazgāšanai zemās temperatūrās (60 °C maks.) visu veidu audumiem, vai īpaši tikai vilnai.
- Nejauciet kopā dažādus veļas mazgāšanas līdzekļu veidus.
- Izmantojiet mazāku mazgāšanas līdzekļa daudzumu, ja:
  - mazgājat nelielu veļas daudzumu;
  - veļa ir tikai nedaudz netīra.
  - ja mazgāšanas laikā veidojas daudz putu.
- Izmantojot mazgāšanas līdzekli tablešu vai kapsulu formā, vienmēr ievietojiet to veļas tilpnē, nevis mazgāšanas līdzekļa dozatorā, un ievērojiet ražotāja ieteikumus.

Nepietiekams mazgāšanas līdzekļa daudzums var izraisīt:
- neapmierinošus mazgāšanas rezultātus;
- mazgājamā veļa var palikt pelēka;
- taukainas drēbes;
- pelējumu ierīcē.

Pārmērīgs mazgāšanas līdzekļa daudzums var izraisīt:
- putas;
- sliktāku mazgāšanas rezultātu;
- nepietiekamu skalošanu;
- lielāku ietekmi uz vidi.

16.5 Periodiskas tīrīšanas grafiks

Periodiska tīrīšana palīdz pagarināt ierīces mūžu.

Pēc katra cikla atstājiet durvis un mazgāšanas līdzekļa dozatoru mazliet atvērtu, lai ierīcē cirkulētu gaiss un izžūtu mitrums.

Ja ierīce netiek izmantota ilgāku laiku, aizgrieziet ūdens krānu un atvienojiet ierīci no strāvas padeves.

Orientējošs periodiskas tīrīšanas grafiks:

Atkaļķošana	Divreiz gadā
Apkopes mazgāšanas cikls	Reizi mēnesī
Durvju blīves tīrīšana	Reizi divos mēnešos
Veļas tilpnes tīrīšana	Reizi divos mēnešos
Mazgāšanas līdzekļa dozatora tīrīšana	Reizi divos mēnešos
Ūdens ieplūdes šļūtenes un vārsta filtra tīrīšana	Divreiz gadā

Regulāri pārbaudiet veļas tilpni, lai pamanītu kaļķakmens veidošanos. Mēs iesakām laiku pa laikam darbināt ciklu ar tukšu veļas tilpni un atkaļķošanas līdzekli.

Svešķermeņu izņemšana

> ⓘ
> Pirms cikla aktivizēšanas gādājiet, lai visas kabatas būtu tukšas un viss, kas kustās, piesiets.

Izņemiet visus svešķermeņus (piemēram, metāla sprādzes, pogas, monētas u.t.t.), kuras var atrast durvju blīvē, ieplūdes šļūtenes filtrā un veļas tilpnē. Ja nepieciešams, sazinieties ar pilnvaroto apkopes centru.

Durvju blīvējums
Šai ierīcei ir **pašattīroša ūdens iztukšošanas sistēma**, kas ļauj no apģērba atdalījušās nelielas pūkas izvadīt kopā ar ūdeni. Regulāri pārbaudiet blīvi un, ja nepieciešams, iztīriet, kā norādīts turpmāk sniegtajā diagrammā. Cikla beigās var izvākt monētas, pogas un citus mazus priekšmetus.

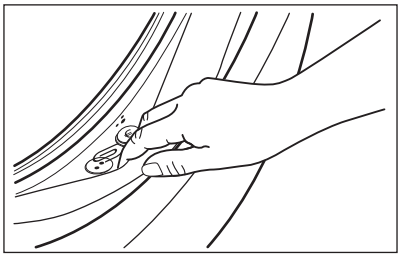

Notīriet to nepieciešamības gadījumā, izmantojot amonjaka krēma tīrīšanas līdzekli, nesaskrāpējot blīvējuma virsmu.

Ja nepieciešams, izņemiet pūkas un priekšmetus no filtra atveres.

17. APSVĒRUMI PAR VIDES AIZSARDZĪBU

Nododiet otrreizējai pārstrādei materiālus ar simbolu ♲. Ievietojiet iepakojuma materiālus atbilstošajos konteineros to otrreizējai pārstrādei. Palīdziet aizsargāt apkārtējo vidi un cilvēku veselību, atkārtoti pārstrādājot elektrisko un elektronisko iekārtu atkritumus.

Neizmetiet ierīces, kas apzīmētas ar šo simbolu, kopā ar mājsaimniecības atkritumiem. Nododiet izstrādājumu vietējā otrreizējās pārstrādes punktā vai sazinieties ar vietējo pašvaldību.

Sveiki atvykę į „AEG“ pasaulį! Dėkojame, kad pasirinkote mūsų prietaisą.

Siekdami tausoti, mes mažiname popieriaus naudojimą ir visas naudojimo instrukcijas pateikiame internete. Raskite visą naudojimo instrukciją adresu **aeg.com/manuals**

Gaukite naudojimo patarimų, brošiūrų, trikčių šalinimo, aptarnavimo ir remonto informacijos adresu **aeg.com/support**

Jūsų prietaisui skirtų priedų, eksploatacinių medžiagų ir originalių atsarginių dalių ieškokite čia: **aeg.com/shop**

Galimi pakeitimai.

TURINYS

1. SAUGOS INFORMACIJA....171
2. SAUGOS INSTRUKCIJOS....173
3. GAMINIO APRAŠYMAS....175
4. TECHNINIAI DUOMENYS....176
5. ĮRENGIMAS....177
6. VALDYMO SKYDELIS....181
7. RATUKAS IR MYGTUKAI....183
8. PROGRAMOS....185
9. NUOSTATOS....189
10. PRIEŠ NAUDOJANTIS PIRMĄKART....191
11. KASDIENIS NAUDOJIMAS....191
12. PATARIMAI....196
13. VALYMAS IR PRIEŽIŪRA....198
14. GEDIMŲ ŠALINIMAS....203
15. SĄNAUDŲ VERTĖS....206
16. TRUMPASIS VADOVAS....207
17. APLINKOS APSAUGA....210

1. ⚠ SAUGOS INFORMACIJA

Prieš įrengdami ir naudodami prietaisą, atidžiai perskaitykite pateiktą instrukciją.
Gamintojas neatsako už sužalojimus ar nuostolius, patirtus dėl netinkamo prietaiso įrengimo ar naudojimo. Instrukciją visada laikykite saugioje ir pasiekiamoje vietoje, kad prireikus galėtumėte ja pasinaudoti.

1.1 Vaikų ir pažeidžiamų žmonių sauga

- Vyresni nei 8 metų vaikai ir asmenys, turintys fizinių, jutiminių arba protinių sutrikimų, arba asmenys, kuriems trūksta patirties ar žinių, šį prietaisą gali naudoti tik prižiūrimi kitų arba gavę nurodymus, kaip saugiai naudotis prietaisu, jei jie supranta su prietaiso naudojimu susijusius pavojus.
- Nuo 3 iki 8 metų vaikų ir asmenų, turinčių sunkią negalią, negalima palikti be priežiūros ir kitaip leisti pasiekti naudojamą prietaisą.
- Mažesnių nei 3 metų vaikų negalima palikti be priežiūros ar kitaip leisti pasiekti naudojamą prietaisą.
- Vaikus būtina prižiūrėti ir užtikrinti, kad jie su prietaisu nežaistų.
- Visas pakuotės medžiagas saugokite nuo vaikų ir tinkamai pašalinkite.
- Valymo priemones laikykite vaikams nepasiekiamoje vietoje.
- Neleiskite nepilnamečiams vaikams ir gyvūnams būti šalia prietaiso atidarytomis durelėmis.
- Jeigu prietaise yra apsaugos nuo vaikų įtaisas, jį reikia suaktyvinti.
- Vaikai be priežiūros negali atlikti prietaiso valymo ir naudotojo priežiūros darbų.

1.2 Bendrieji saugos reikalavimai

- Šis buitinis prietaisas skirtas skalbti tik tokius skalbinius, kurie yra tinkami skalbti skalbyklėse.
- Tai buitinis prietaisas, skirtas naudoti patalpose, vienam šeimos ūkiui.
- Šį prietaisą galima naudoti biuruose, viešbučių kambariuose, nakvynės ar svečių namuose, sodybose ar kitoje panašioje aplinkoje, kur prietaiso naudojimo intensyvumas neviršija buitinio (vidutinio) naudojimo.
- Nebandykite pakeisti šio prietaiso techninių savybių.

- Didžiausia leistina prietaiso apkrova – 6.0 kg. Neviršykite maksimalaus kiekvienai programai numatyto skalbinių kiekio (žr. skyrių „Programos“).
- Darbinis vandens slėgis vandens tiekimo taške turi būti nuo 0,5 baro (0,05 MPa) iki 10 barų (1,0 MPa).
- Pasirūpinkite, kad apatinių ventiliacijos angų neblokuotų kilimai ar kitos grindų dangos.
- Prietaisą prie vandentiekio junkite naujomis kartu su prietaisu gautomis arba įgaliotojo techninės priežiūros centro patvirtintomis žarnomis.
- Nenaudokite senų žarnų.
- Jei būtų pažeistas maitinimo laidas, jį gali pakeisti tik gamintojas, jo įgaliotasis techninės priežiūros centras arba panašios kvalifikacijos asmenys– antraip gali kilti elektros pavojus.
- Prieš bet kokius techninės priežiūros darbus išjunkite prietaisą ir ištraukite maitinimo laido kištuką iš elektros lizdo.
- Nevalykite prietaiso didelio slėgio vandens purkštuvais ir (arba) garais.
- Išvalykite prietaisą drėgna šluoste. Naudokite tik neutralius ploviklius. Nenaudokite šveičiamųjų produktų, šveitimo kempinių, tirpiklių arba metalinių grandyklių.

2. SAUGOS INSTRUKCIJOS

2.1 Įrengimas

ⓘ

Įrengimas turi atitikti galiojančias nacionalines taisykles.

- Nuimkite visas pakuotės medžiagas ir gabenimo varžtus, įskaitant guminę įvorę su plastikiniu tarpikliu.
- Gabenimo varžtus laikykite saugioje vietoje. Jeigu prietaisą ateityje reikės perkelti, juos reikia įsukti, kad būgnas būtų užfiksuotas ir apsaugotas nuo vidinio sugadinimo.
- Visada būkite atsargūs, kai perkeliate prietaisą, nes jis yra sunkus. Visada mūvėkite apsaugines pirštines ir avėkite uždarą avalynę.
- Vadovaukitės su prietaisu pateiktomis įrengimo instrukcijomis.
- Neįrenkite ir nenaudokite sugadinto prietaiso.
- Neįrenkite ir nenaudokite prietaiso ten, kur temperatūra gali būti žemesnė nei 0 °C, arba ten, kur jis gali būti veikiamas oro sąlygų.
- Grindys, ant kurių bus įrengtas prietaisas, turi būti plokščios, stabilios, atsparios karščiui ir švarios.

- Pasirūpinkite, kad tarp prietaiso ir grindų vyktų oro cirkuliacija.
- Pastatę prietaisą į nuolatinę jo vietą, gulsčiuku patikrinkite, ar jis stovi lygiai. Jei jis stovi nelygiai, atitinkamai sureguliuokite jo kojeles.
- Neįrenkite prietaiso tiesiai virš grindyse esančio kanalizacijos vamzdžio.
- Nepurkškite ant prietaiso vandens ir saugokite jį nuo pernelyg didelės drėgmės poveikio.
- Nestatykite prietaiso ten, kur prietaiso durelių negalima atidaryti iki galo.
- Nedėkite po prietaisu uždaros talpyklės ištekėjusiam vandeniui surinkti. Kreipkitės į įgaliotąjį techninės priežiūros centrą, kad išsiaiškintumėte, kokius priedus galite naudoti.

2.2 Elektros prijungimas

⚠ **ĮSPĖJIMAS!**

Pavojus sukelti gaisrą ir gauti elektros smūgį.

- DĖMESIO! Šį prietaisą reikia jungti prie įžeminto lizdo.
- Visada naudokite tinkamai įrengtą įžemintą saugųjį elektros lizdą.
- Įsitikinkite, kad parametrai techninių duomenų plokštelėje atitinka maitinimo tinklo elektros vardinius duomenis.
- Nenaudokite daugiakanalių adapterių ir ilginamųjų laidų.
- Būkite atsargūs, kad nesugadintumėte elektros kištuko ir maitinimo laido. Jei reikėtų pakeisti maitinimo laidą, tai turi padaryti mūsų įgaliotasis techninės priežiūros centras.
- Elektros kištuką į tinklo lizdą junkite tik tuomet, kai visiškai pabaigsite įrengimą. Įsitikinkite, kad įrengus prietaisą, elektros laido kištuką būtų lengva pasiekti.
- Nelieskite maitinimo laido arba elektros kištuko šlapiomis rankomis.
- Norėdami išjungti prietaisą, netraukite už maitinimo laido. Visada traukite paėmę už elektros kištuko.

2.3 Vandens jungtis

- Tiekiamo vandens temperatūra neturi viršyti 25 °C.
- Nepažeiskite vandens žarnų.
- Prieš jungdami prietaisą prie naujų ar ilgai nenaudotų vamzdžių, remontuotų arba naujų prietaisų (vandens skaitiklių ir pan.), palaukite kol pradės tekėti švarus ir skaidrus vanduo.
- Pirmą kartą naudodami prietaisą ir juo pasinaudoję patikrinkite, ar nėra vandens nuotėkio.
- Nenaudokite ilginamųjų žarnų vandens įleidimo žarnai pailginti. Dėl vandens tiekimo žarnos keitimo kreipkitės į įgaliotąjį techninės priežiūros atstovą.
- Išpakavę prietaisą galite pamatyti iš vandens išleidimo žarnos ištekantį vandenį. Taip yra todėl, kad gamykloje prietaisas buvo bandomas naudojant vandenį.
- Vandens išleidimo žarną galima pailginti iki 400 cm. Dėl kitos vandens išleidimo žarnos arba jos ilginamosios dalies kreipkitės į įgaliotąjį techninės priežiūros atstovą.
- Pasirūpinkite, kad įrengus prietaisą liktų prieiga prie čiaupo.

2.4 Naudojimas

⚠ **ĮSPĖJIMAS!**

Sužeidimo, elektros smūgio, gaisro, nudegimų arba prietaiso sugadinimo pavojus.

- Vadovaukitės ploviklio pakuotėje pateiktais saugos nurodymais.
- Šalia prietaiso, į prietaisą arba ant jo nedėkite degių medžiagų arba degiomis medžiagomis sudrėkintų daiktų.
- Neskalbkite stipriai alyva, tepalu ar kitomis riebiomis medžiagomis suteptų audinių. Gali sugadinti prietaiso gumines dalis. Tokius audinius, prieš dėdami į prietaisą, išskalbkite rankomis.
- Nenaudokite skalbinių kvapų, kad nepažeistumėte plastikinių ir guminių prietaiso dalių.
- Programai veikiant nelieskite durelių stiklo. Stiklas gali įkaisti.
- Pasirūpinkite, kad nuo skalbinių būtų pašalinti visi metaliniai objektai.

2.5 Paslauga

- Dėl prietaiso remonto kreipkitės į įgaliotąjį techninės priežiūros centrą. Naudokite tik originalias dalis.
- Atkreipkite dėmesį, kad pačių arba neprofesionalus remontas gali turėti pasekmių saugai ir panaikinti garantiją.
- Nutraukus modelio gamybą, šių atsarginių dalių galima įsigyti bent 10 metų: variklį ir variklio šepetėlius, variklio ir būgno sąsajos mazgą, siurblius, amortizatorius ir spyruokles, skalbimo būgną, būgno kryžmę ir rutulinius guolius, šildytuvus ir kaitinimo elementus, įskaitant šildymo siurblius, vamzdžius ir susijusią įrangą, žarnas, vožtuvus, filtrus, hermetikus, spausdintines plokštes, elektroninius ekranus, slėginius jungiklius, termostatus ir kitus jutiklius, programinę ir aparatinę įrangą, įskaitant atkūrimo, dureles, lankstus, sandariklius, durelių užrakinimo mazgą ir plastikines detales, pavyzdžiui, skalbimo priemonių dozatorių. Jūsų šalyje šis laikotarpis gali būti ilgesnis. Daugiau informacijos rasite mūsų internetinėje svetainėje.
- Įsidėmėkite, kad tam tikros šios atsarginės dalys yra prieinamos tik profesionaliems remonto specialistams ir kad ne visos atsarginės dalys yra aktualios visiems modeliams.
- Šio gaminio viduje esanti (-čios) lemputė (-ės) ir atskirai parduodamos atsarginės lemputės: Šios lemputės turi atlaikyti ekstremalias fizines sąlygas buitiniuose prietaisuose, pavyzdžiui, temperatūrą, vibraciją, drėgmę, arba yra skirtos informuoti apie prietaiso veikimo būseną. Jos nėra skirtos naudoti kitoms paskirtims ir netinka patalpoms apšviesti.

2.6 Šalinimas

⚠ **ĮSPĖJIMAS!**

Pavojus susižeisti arba uždusti.

- Atjunkite prietaisą nuo tinklo maitinimo ir vandentiekio.
- Nupjaukite maitinimo laidą prie pat prietaiso ir tinkamai utilizuokite.
- Išimkite durų velkę, kad vaikai arba naminiai gyvūnai neįstrigtų būgne.
- Prietaisą šalinkite pagal vietinius elektrinės ir elektroninės įrangos atliekų šalinimo reikalavimus.

3. GAMINIO APRAŠYMAS

3.1 Išskirtinės savybės

Jūsų nauja skalbyklė atitinka visus šiuolaikinius veiksmingo skalbinių apdorojimo reikalavimus ir naudoja mažai vandens, energijos ir skalbimo priemonių bei tinkamai pasirūpina audiniais.

- Naudojant technologiją **„ProSense“** per 30 sekundžių nustatomas skalbinių kiekis ir pagal jį programos trukmė. Skalbimo programa yra pritaikoma skalbinių kiekiui ir audinių rūšiai, kad nebūtų naudojama daugiau laiko, energijos ir vandens nei būtina.
- Dėl parinkties **Soft Plus audinių** minkštiklis vienodai pasiskirsto skalbiniuose ir giliai prasiskverbia į audinio pluoštą bei suteikia tobulą minkštumą.

3.2 Prietaiso apžvalga

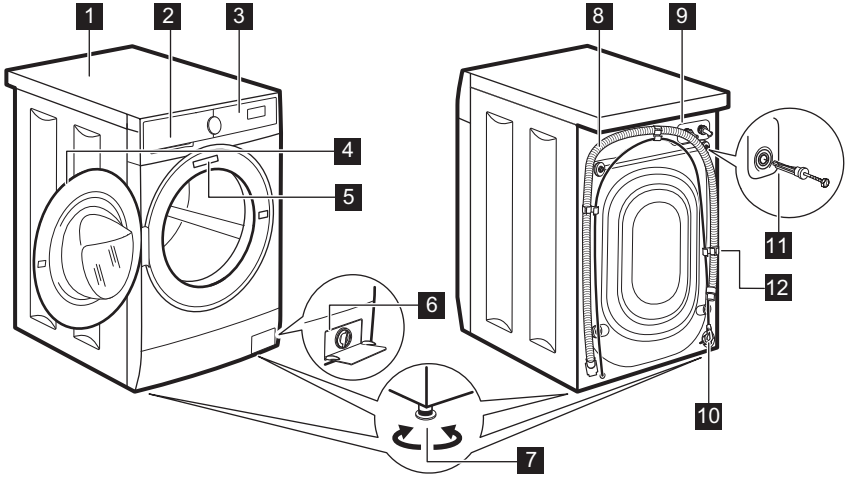

1 Darbastalis
2 Skalbiklio dalytuvas
3 Valdymo skydelis
4 Durelių rankena
5 Techninių duomenų plokštelė
6 Vandens išleidimo siurblio filtras
7 Kojelės prietaisui išlyginti
8 Vandens išleidimo žarna
9 Vandens įleidimo žarnos jungtis
10 Maitinimo kabelis
11 Gabenimo varžtai
12 Žarnos atrama

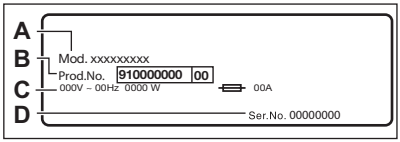

Techninių duomenų lentelėje nurodomas modelio pavadinimas (**A**) , gaminio numeris (**B**), elektros parametrai (**C**) ir serijos numeris (**D**).

4. TECHNINIAI DUOMENYS

Matmenys	Plotis / aukštis / bendras gylis	59.5 cm / 84.3 cm / 41.6 cm
Elektros prijungimas	Įtampa Bendroji galia Saugiklis Dažnis	230 V 1900 W 10 A 50 Hz
Apsaugos klasė. Apsauginis dangtis prietaisą apsaugo nuo kietųjų dalelių ir drėgmės, išskyrus nuo drėgmės neapsaugotą žemos įtampos įrangą.		IPX4

Tiekiamo vandens slėgis	Mažiausias Didžiausias	0,5 baro (0,05 MPa) 10 bar (1,0 MPa)
Vandens tiekimas 1)		Šaltas vanduo
Didžiausias kiekis	„Cotton“/ Medvilnė	6.0 kg

1) Prijunkite vandens įleidimo žarną prie vandens čiaupo su 3/4" sriegiu.

5. ĮRENGIMAS

⚠ **ĮSPĖJIMAS!**

Žr. saugos skyrius.

5.1 Išpakavimas

1. Nuimkite išorinę plėvelę. Jei reikia, panaudokite peiliuką.

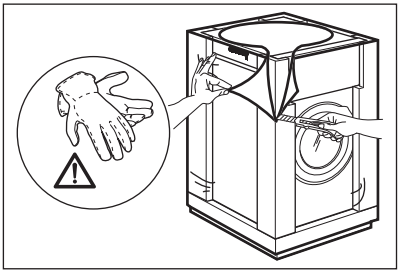

2. Nuimkite viršutinį kartoną ir pakavimo medžiagas.

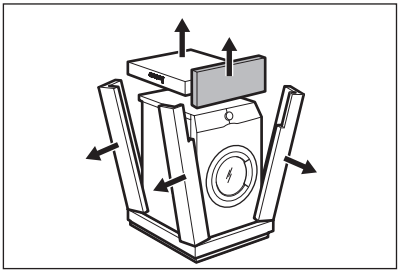

3. Atidarykite dureles. Iš būgno išimkite visas dalis.

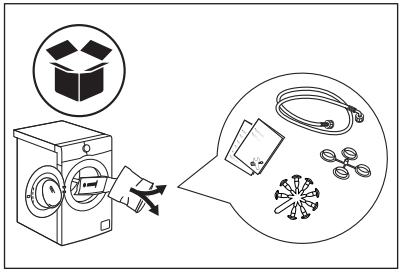

4. Kampinį elementą padėkite ant grindų už prietaiso. Atsargiai paguldykite prietaisą ant nugarėlės.

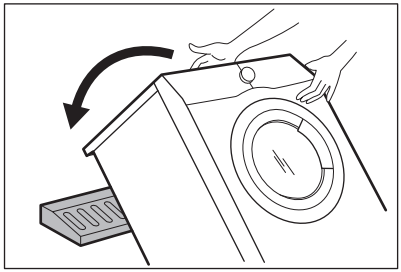

5. Nuimkite apsaugą nuo prietaiso apačios.

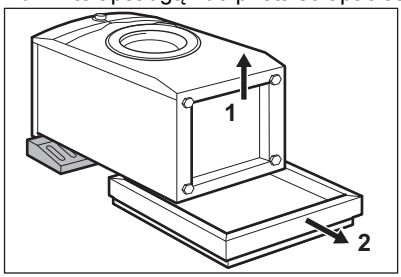

6. Vėl pastatykite prietaisą į vertikalią padėtį. Ištraukite maitinimo laidą ir vandens

išleidimo žarną iš laikiklių.

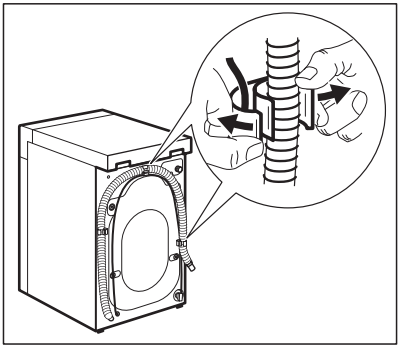

⚠ **ĮSPĖJIMAS!**

Iš žarnos gali ištekėti vanduo. Vandens gali likti po skalbyklės tikrinimo gamykloje.

7. Išsukite keturis gabenimo varžtus ir ištraukite plastikinius tarpiklius.

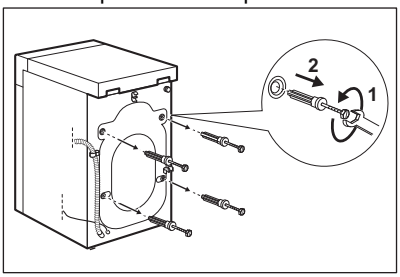

8. Angas uždenkite plastikiniais dangteliais, kuriuos rasite maišelyje, kartu su naudojimo vadovu.

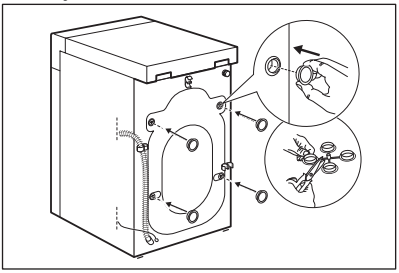

ⓘ

Rekomenduojame išsaugoti pakuotę ir gabenimui skirtus varžtus, jei ateityje prietaisą tektų gabenti.

5.2 Pastatymas ir išlygiavimas

Tinkamai sureguliuokite prietaisą, kad jis veikdamas nevibruotų, nekeltų triukšmo ir nejudėtų.

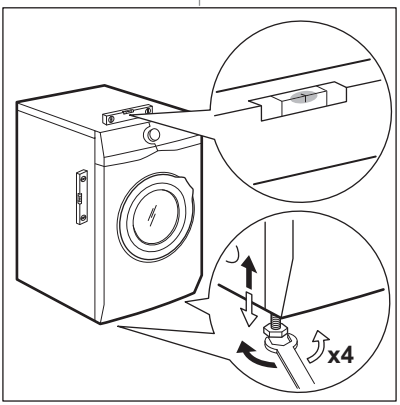

1. Įrenkite prietaisą ant lygių ir kietų grindų. Prietaisas turi stovėti lygiai ir stabiliai. Patikrinkite, ar prietaisas neliečia sienos ar kitų baldų ir po prietaisu yra oro cirkuliacija.

2. Norėdami pareguliuoti lygį, atlaisvinkite arba priveržkite kojeles. Visos kojelės turi tvirtai stovėti ant grindų.

> ⚠ **ĮSPĖJIMAS!**
>
> Nedėkite po prietaiso kojelėmis kartono, medinių kaladėlių ar panašių daiktų, norėdami, kad prietaisas stovėtų lygiai.

5.3 Vandens įleidimo žarnos

1. Jeigu reikia, prijunkite vandens įleidimo žarną prie įvado prietaiso gale. Paprastai ji montuojama gamykloje.

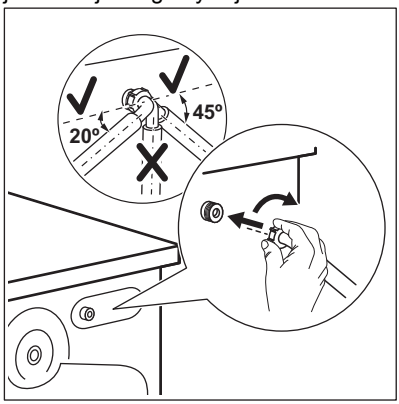

2. Nukreipkite ją kairėn arba dešinėn, atsižvelgdami į čiaupo padėtį. Pasirūpinkite, kad vandens padavimo žarna nebūtų vertikalioje padėtyje.
3. Jeigu reikia, atlaisvinkite veržlę, kad galėtumėte ją nustatyti tinkamoje padėtyje
4. Prijunkite vandens žarną prie 3/4 colio sriegio šalto vandens čiaupo.

Kai kuriuose modeliuose gali būti vandens padavimo žarna su vandens stabdymo prietaisu. Jis neleidžia vandeniui pratekėti dėl įprasto žarnos nusidėvėjimo. Jei sektorius langelyje rodo triktį A, užsukite vandens čiaupą ir dėl vandens žarnos pakeitimo susisiekite su įgaliotuoju techninės priežiūros centru.

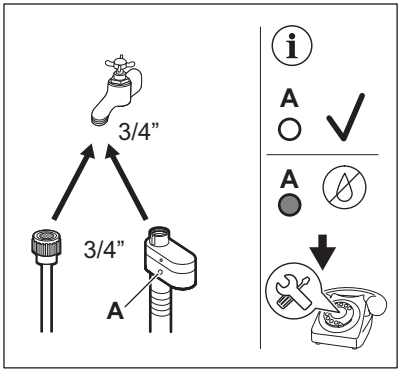

> ⚠ **ĮSPĖJIMAS!**
>
> Tiekiamo vandens temperatūra neturi viršyti 25 °C.

> ⚠ **DĖMESIO**
>
> Pasirūpinkite, kad per tarpines netekėtų vanduo.

> ⓘ
>
> Nenaudokite ilginamųjų žarnų vandens įleidimo žarnai pailginti. Susisiekite su aptarnavimo centru dėl informacijos apie vandens padavimo žarnos keitimą.

5.4 Vandens išleidimas

Vandens išleidimo žarna turi būti ne žemiau kaip 60 cm ir ne aukščiau kaip 100 cm nuo grindų.

> ⓘ
>
> Vandens išleidimo žarną galima pailginti iki 400 cm. Dėl atsarginės vandens išleidimo žarnos arba jos ilginamosios dalies susisiekite su įgaliotuoju remonto paslaugų centru.

Vandens išleidimo žarną galima prijungti skirtingais būdais.

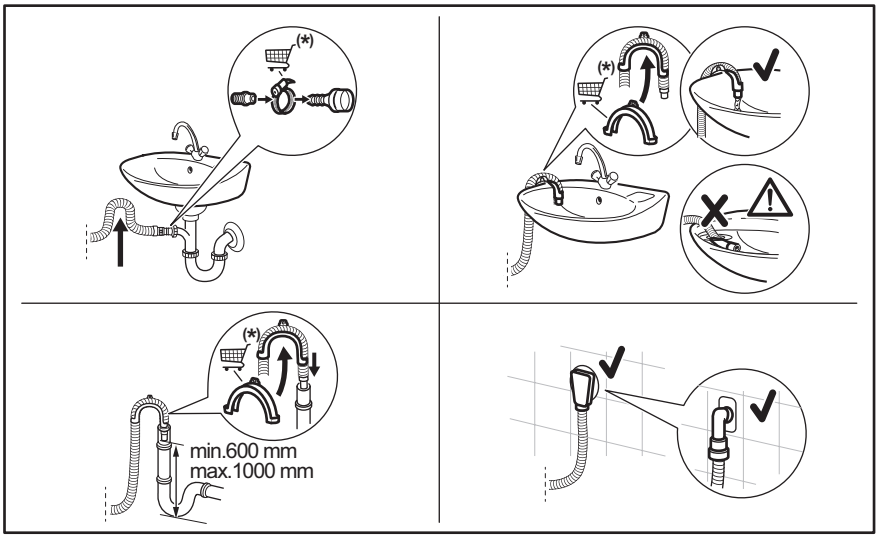

(*) Galimi pakeitimai neįspėjus.

- Prijunkite vandens išleidimo žarną prie sifono ir pritvirtinkite spaustuvu.
- Įkiškite žarną tiesiai į sienoje įrengtą nutekamąjį vamzdį ir pritvirtinkite ją spaustuvu.
- Tvirtinimas prie kriauklės sifono be plastikinio kreiptuvo: įkiškite vandens išleidimo žarną į sifoną ir pritvirtinkite spaustuvu.
- Tvirtinimas prie nuotekų vamzdžio su alsuokliu: įkiškite vandens išleidimo žarnos galą tiesiai į išleidimo vamzdelį arba nutekamąjį vamzdį.
- Nutekėjimo žarną galima sulenkti į U formą ir uždėti ant plastikinio laikiklio. Pakabinimas ant kriauklės krašto: pritvirtinkite kreiptuvą prie vandens čiaupo arba sienos.

ⓘ

Vandens išleidimo žarna turi būti sulenkta į kilpą, kad į prietaisą iš kriauklės nepakliūtų purvinas vanduo.

ⓘ

Patikrinkite, ar iš prietaiso ištekant vandeniui plastikinis kreiptuvas nejuda, ir ar vandens išleidimo žarnos galas nėra panardintas į vandenį. Nešvarus vanduo gali patekti į prietaiso vidų.
Priedus pirkite tik iš įgaliotojo tiekėjo.

ⓘ

Vandens išleidimo žarnos galas turi būti nuolat vėdinamas, t. y., nuotekų vamzdžio vidinis skersmuo (> 38 mm, > 1,5 col.) turi būti didesnis už vandens išleidimo žarnos išorinį skersmenį.

5.5 Elektros prijungimas

Baigę įrengimo darbus, galite prijungti maitinimo kištuką prie maitinimo lizdo.

Techninių duomenų lentelėje ir skyriuje „Techniniai duomenys“ nurodyti reikalingi elektros parametrai. Įsitikinkite, kad jie atitinka maitinimo galios parametrus.

Įvertinę visus prie elektros tinklo galimai prijungtus prietaisus patikrinkite, ar jūsų namų elektros tinklas pakankamo galingumo.

Prietaisą junkite į įžemintą elektros lizdą.

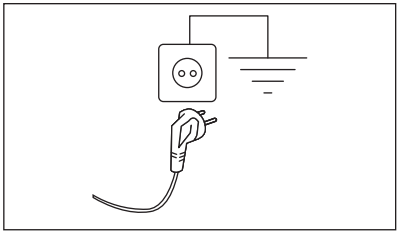

Elektros kabelis po prietaiso prijungimo turi būti lengvai pasiekiamas.

Dėl šio prietaiso elektros įrengimo darbų kreipkitės į mūsų įgaliotąjį aptarnavimo centrą.

Gamintojas neprisiima jokios atsakomybės už žalą ar sužalojimus, atsiradusius dėl čia nurodytų saugos taisyklių nesilaikymo.

6. VALDYMO SKYDELIS

6.1 Valdymo skydelio aprašymas

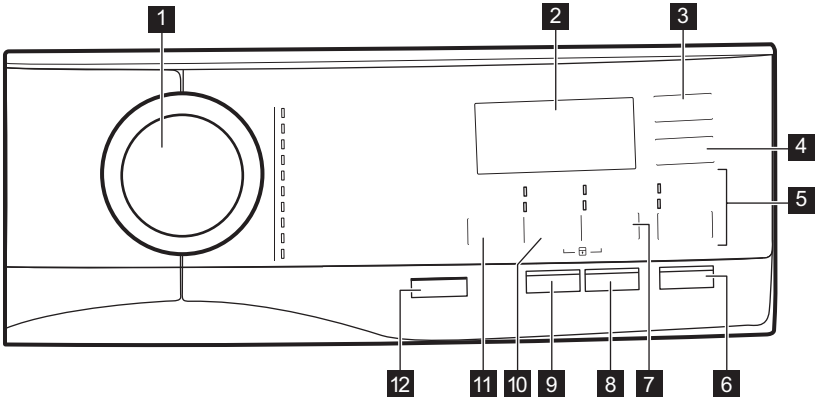

1 Programos pasirinkimo ratukas

2 Ekranas

3 Atidėtas paleidimas jutiklinis mygtukas

4 Laiko trumpinimas jutiklinis mygtukas

5 Skalavimas jutiklinis mygtukas
- Papildomas skalavimas parinktis
- Skalbimo fazės praleidimas – Tik skalavimas

6 Pradžia / pristabdymas jutiklinis mygtukas

7 Dėmių šalinimas / pirminis plovimas jutiklinis mygtukas
- Dėmių šalinimas parinktis
- Pirminis skalbimas parinktis

8 Antialerginis jutiklinis mygtukas (Antialerginis)

9 Soft Plus jutiklinis mygtukas

10 Gręžimas jutiklinis mygtukas
- Fazių praleidimas – Tik vandens išleidimas
- Fazių praleidimas – Tik gręžimas

11 Temperatūra jutiklinis mygtukas

12 Įjungti / išjungti mygtukas

6.2 Ekranas

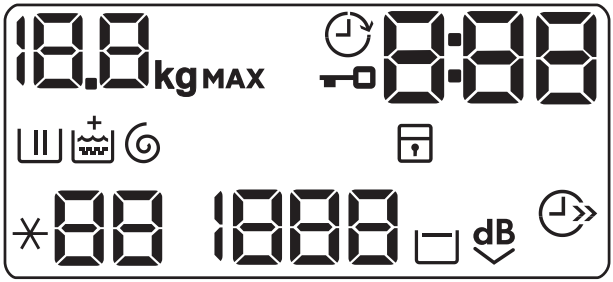

0.0 kg MAX	Maksimalaus skalbinių kiekio simbolis. Piktograma kg mirksės programos trukmės nustatymo metu (žr. skyrių „PROSENSE skalbinių kiekio nustatymas“).
	Atidėto paleidimo indikatorius.
	Užrakintų durelių indikatorius.
0:00	Skaitmeninis indikatorius gali rodyti: • programos trukmę (pvz., 2:40). • atidėjimo laiką (pvz., 30' arba 2h). • Ciklo pabaigą (0). • Įspėjamasis kodas (pvz. E20). • Bendro prietaiso veikimo laiko indikatorius. Daugiau informacijos rasite skyriuje „Nustatymai“, poskyryje „Veikimo valandų skaitiklis“.
	Skalbimo fazės indikatorius: mirksi pirminio ir pagrindinio skalbimų ciklų metu.
	Skalavimo fazės indikatorius: mirksi skalavimo ciklo metu.
	+ indikatorių matysite įjungę nuolatinę Papildomas skalavimas parinktį.
	Gręžimo ir vandens išleidimo ciklo indikatorius. Mirksės gręžimo ir vandens išleidimo ciklų metu.
	Apsaugos nuo vaikų užrakto indikatorius.
	Laiko taupymo režimo indikatorius.
88	Temperatūros indikatorius. * – – simbolis įsijungia, kai pasirenkama skalbimo šaltu vandeniu funkcija.
1888	Gręžimo greičio indikatorius
	Skalavimo ciklo sustabdymo indikatorius.
dB	Itin tylaus režimo indikatorius.

7. RATUKAS IR MYGTUKAI

7.1 Įjungti / išjungti ⏻

Palaikius nuspaudus šį mygtuką kelias sekundes, prietaisas įjungiamas arba išjungiamas. Įjungiant ir išjungiant prietaisą suveikia du skirtingi garso signalai.

Kadangi budėjimo funkcija automatiškai išjungia prietaisą siekiant sumažinti energijos sąnaudas, keliais atvejais jums gali tekti vėl įjungti prietaisą.

ⓘ

Numatytoji pirsinkta programa, įjungus mašiną, visada yra Eco 40-60 programa; taip pat ir pabudus iš budėjimo.

Išsamesnės informacijos rasite skyriaus „Kasdienis naudojimas“ paragrafe „Budėjimo funkcija“.

7.2 Įžanga

ⓘ

Parinktys / funkcijos negali būti pasirenkamos su visomis skalbimo programomis. Patikrinkite parinkčių / funkcijų ir skalbimo programų suderinamumą programų lentelėje. Parinktis / funkcija gali pašalinti viena kitą; šiuo atveju prietaisas neleis jums nustatyti kartu nesuderinamų parinkčių / funkcijų.
Ekrano ir jutikliniai mygtukai visada privalo būti švarūs ir sausi.

7.3 Temperatūra 🌡

Pasirinkus skalbimo programą, prietaisas automatiškai parenka numatytąją temperatūrą.

Pakartotinai lieskite šį mygtuką, kol ekrane bus rodoma pageidaujamos temperatūros vertė.

Jeigu ekrane rodomi indikatoriai ✳ ir– –, prietaisas nešildo vandens.

7.4 Gręžimas ⟲

Kai pasirenkate programą, prietaisas automatiškai parenka didžiausią leistiną gręžimo greitį.

Kelis kartus palieskite šį mygtuką, kad:

- **Pakeiskite gręžimo greitį.**

ⓘ

Ekrane bus rodomas tik pasirinktai programai priimtino gręžimo intensyvumo parinktys.

- **Įjunkite parinktį „Skalavimo sulaikymas“ .**
  Galutinis gręžimo ciklas nebus vykdomas. Po paskutinio skalavimo vanduo iš būgno neišleidžiamas, todėl skalbiniai mažiau susiglamžo. Skalbimo programos pabaigoje būgne lieka vandens.
  Valdymo skydelyje matysite indikatorių ▭. Durelės liks užrakintos, o būgnas kas tam tikrą laiko intervalą pasisuks, kad skalbiniai mažiau susiglamžytų. Jei norite atrakinti dureles, turite išleisti vandenį.
  Jeigu paliesite mygtuką
  Pradžia / pristabdymas, prietaisas vykdys gręžimo fazę ir išleis vandenį.

ⓘ

Prietaisas automatiškai išleidžia vandenį maždaug po 18 val.

- **Suaktyvinkite parinktį „Itin tyli“.**
  Tarpinė ir galutinė gręžimo fazės nevykdomos ir programa baigiama paliekant vandenį būgne. Tai padeda sumažinti susiglamžymą.
  Ekrane matysite užrakintų durelių indikatorių dB. Durelės liks užrakintos. Būgnas reguliariai sukasi, kad sumažintų susiglamžymą. Jei norite atrakinti dureles, turite išleisti vandenį.
  Kadangi programa yra labai tyli, ją galima naudoti naktį, kai elektros energija yra pigesnė. Pasirinkus kai kurias programas, skalavimui naudojama daugiau vandens.
  Jeigu paliesite mygtuką
  Pradžia / pristabdymas, prietaisas vykdys tik vandens išleidimo fazę.

ⓘ

Prietaisas automatiškai išleidžia vandenį maždaug po 18 val.

- **aktyvinti vandens išleidimą** (**praleidus skalbimo, skalavimo ir gręžimo ciklus**): Tik vandens išleidimas.
  Suveiks tik pasirinktos skalbimo programos vandens išleidimo ciklas.

  Ekrane rodomas indikatorius – – (šaltas vanduo), indikatorius – – – (be gręžimo) ir indikatorius ⟲.
- **Aktyvinti tik gręžimo parinktį** (**praleidžiamos skalbimo ir skalavimo fazės**): Tik gręžimas.

ⓘ

Prieš nustatydami šią parinktį pasirinkite drabužiams tinkamą programą. Prietaisas parinks skalbiniams tinkamiausią gręžimo ciklą (pvz., sintetiniams skalbiniams pasirinkite Synthetics skalbimo programą, o tada Tik gręžimas parinktį).

Prietaisas vykdo tik pasirinktos skalbimo programos gręžimo fazę.

Ekrane rodomas indikatorius – – (šaltas vanduo), fazės indikatorius ⟲ ir gręžimo greitis.

7.5 Dėmių šalinimas / pirminis plovimas

Pakartotinai spauskite šį mygtuką, kad įjungtumėte vieną iš dviejų parinkčių.

Ekrane rodomas atitinkamas indikatorius.

- **Dėmių šalinimas**
  Ši parinktis papildo programą dėmių šalinimo ciklu ir yra skirta dėmių šalinimo priemone apdoroti itin nešvarius skalbinius.

  Į skyrelį ⊔ įpilkite dėmių šalinimo priemonės, kuri bus panaudota reikiamu skalbimo ciklo metu.

ⓘ

Ši parinktis negalima, jei skalbiate žemesnės nei 40 °C temperatūros vandenyje.

- **Pirminis skalbimas** ⊔
  Naudokite šią parinktį, jei prieš skalbimą norite pridėti pamirkymo 30 °C temperatūros vandenyje ciklą.
  Ši parinktis rekomenduojama itin nešvariems skalbiniams, ypač, jei juose yra smėlio, dulkių, purvo ir kitų kietųjų dalelių.

ⓘ

Su šiomis parinktimis bendra programos trukmė pailgėja.

ⓘ

Šių dviejų parinkčių kartu naudoti negalima.

7.6 Soft Plus

Nustatykite parinktį Soft Plus, kad užtikrintumėte gerą audinių minkštiklio pasiskirstymą ir audiniai būtų minkštesni.

ⓘ

Ši parinktis šiek tiek pailgina programos trukmę.

7.7 Atidėtas paleidimas

Šia parinktimi galite atidėti programos paleidimą patogesniam laikui.

Pakartotinai lieskite mygtuką, kad nustatytumėte reikiamą atidėtą paleidimą. Laikas didinamas 30 minučių intervalais iki 90 minučių ir nuo 2 val. iki 20 val.

Palietus mygtuką Pradžia / pristabdymas ▷II, ekrane rodomas indikatorius ⏲ ir pasirinktas atidėtas paleidimo laikas, o prietaisas pradeda atgalinę atskaitą.

7.8 Skalavimas

Mygtuku galite pasirinkti vieną šių parinkčių:

- Papildomas skalavimas parinktis

Šia parinktimi prie pasirinktos skalbimo programos pridedamos kelios skalavimo fazės.
Naudokite šią parinktį, jei skalbiate skalbimo priemonėms alergiškų žmonių skalbinius arba jei vanduo yra labai minkštas.

ⓘ

Parinktis šiek tiek pailgina programos trukmę.

- Skalbimo fazės praleidimas – Tik skalavimas parinktis
  Prietaisas vykdo tik pasirinktos programos skalavimo, gręžimo ir vandens išleidimo fazes.

Virš jutiklinio mygtuko įsijungia atitinkamas indikatorius.

7.9 Laiko trumpinimas

Naudodami šią parinktį galite sutrumpinti programos veikimo laiką.

- Jeigu jūsų skalbiniai normaliai ar mažai sutepti, rekomenduojama sutrumpinti skalbimo programą. Palieskite šį mygtuką **vieną kartą**, kad sumažintumėte trukmę.
- Jeigu skalbinių kiekis yra mažesnis, palieskite šį mygtuką **du kartus**, kad nustatytumėte itin trumpą programą.

Valdymo skydelyje matysite indikatorių, rodantį .

7.10 Pradžia / pristabdymas

Palieskite Pradžia / pristabdymas mygtuką, kad paleistumėte, pristabdytumėte arba nutrauktumėte vykdomą programą.

8. PROGRAMOS

8.1 Programų lentelė

Skalbimo programos

Programa	Programos aprašymas
Skalbimo programos	
Eco 40-60	**Balta ir neblunkanti spalvota medvilnė**. Vidutiniškai sutepti skalbiniai. Energijos sąnaudos sumažėja, o skalbimo programos trukmė pailgėja, taip užtikrinami geri skalbimo rezultatai.
Cottons	**Balta ir spalvota medvilnė**. Mažai, vidutiniškai ir stipriai sutepti skalbiniai.
Synthetics	**Sintetiniai arba mišrūs audiniai**. Vidutiniškai sutepti skalbiniai.
Delicates	**Gležni audiniai, pavyzdžiui, akrilas, viskozė ir mišrūs**. Vidutiniškai ir mažai sutepti skalbiniai.
Wool/Silk	**Skalbyklėje skalbiami vilnoniai, rankomis skalbiami vilnoniai ir kiti audiniai** pažymėti „skalbti rankomis“. 1)
20 min. - 3kg	**Mažai sutepti arba tik kartą naudoti medvilniniai ir sintetiniai skalbiniai.**
Easy Iron	**Gležni sintetiniai audiniai**. Vidutiniškai ir mažai sutepti skalbiniai.2)

Programa	Programos aprašymas
Downing Jackets	Speciali programa, skirta **vienai pūkinei striukei, sintetinei antklodei, pūkinei antklodei, lovatiesei** ir pan.
Outdoor	ⓘ Nenaudokite audinių minkštiklio ir patikrinkite, ar ploviklio dalytuve nėra audinių minkštiklio likučių. **Viršutiniai drabužiai, speciali apranga, sporto drabužiai, vandens nepraleidžiančios, orui pralaidžios striukės, žieminės striukės su išimamu arba išsegamu vilnoniu pamušalu**. Rekomenduojamas skalbinių kiekis – 1.5 kg. Šią programą taip pat galima naudoti kaip apsaugos nuo vandens atkūrimo ciklą, specialiai sukurtą drabužiams su hidrofobine danga. Norėdami atlikti apsaugos nuo vandens atkūrimo ciklą, darykite toliau nurodytus veiksmus. • Į [III] skyrelį pripilkite skalbiklio. • Į audinių minkštiklio skyrelį įpilkite specialios audiniams skirtos priemonės, atkuriančios apsaugos nuo vandens savybes ❀. • Sumažinkite skalbinių kiekį iki 1.0 kg. ⓘ Norėdami pagerinti apsaugos nuo vandens savybes džiovinkite skalbinius džiovyklėje, pasirinkę Outdoor džiovinimo programą (jei tokia programa įdiegta ir jeigu drabužių etiketėje nėra draudimo tai daryti).
Denim	**Džinsai ir džinsiniai audiniai**. Vidutiniškai sutepti skalbiniai. Džinsiniams audiniams sukurtas švelnus šios programos skalavimo ciklas mažina blukimą ir pašalina skalbimo miltelių likučius.

1) Šio ciklo metu būgnas sukasi lėtai ir skalbia švelniai. Gali atrodyti, kad būgnas nesisuka arba sukasi netinkamai, bet tai su šia programa normalu.

2) Siekiant sumažinti skalbinių susiglamžymą, prietaisas ciklo metu reguliuoja vandens temperatūrą ir naudoja švelnaus skalbimo ir gręžimo parinktis. Prietaisas pridės kelis skalavimo ciklus.

Programos temperatūra, didžiausias gręžimo greitis ir skalbinių kiekis

Programa	Numatytoji temperatūra Temperatūros diapazonas	Gręžimo greičio atskaita Gręžimo greičių intervalas	Didžiausias kiekis
Skalbimo programos			
Eco 40-60	**1)**	1200 aps./min 1200 – 400 aps./min	6.0 kg
Cottons	40 °C 95 °C – šaltas	1200 aps./min 1200 – 400 aps./min	6.0 kg
Synthetics	30 °C 60 °C – šaltas	1200 aps./min 1200 – 400 aps./min	3.0 kg

Programa	Numatytoji temperatūra Temperatūros diapazonas	Gręžimo greičio atskaita Gręžimo greičių intervalas	Didžiausias kiekis
Delicates	30 °C 40 °C – šaltas	1200 aps./min 1200 – 400 aps./min	1.0 kg
Wool/Silk	40 °C 40 °C – šaltas	1200 aps./min 1200 – 400 aps./min	1.0 kg
20 min. - 3kg	30 °C 40–30 °C	1200 aps./min 1200 – 400 aps./min	3.0 kg
Easy Iron	30 °C 60 °C – šaltas	800 aps./min 800 – 400 aps./min	3.0 kg
Downing Jackets	40 °C 60 °C – šaltas	800 aps./min 800 – 400 aps./min	2.0 kg
Outdoor	30 °C 40 °C – šaltas	1200 aps./min 1200 – 400 aps./min	1.5 kg 2) 1.0 kg 3)
Denim	30 °C 40 °C – šaltas	800 aps./min 1200 – 400 aps./min	1.5 kg

1) Pagal Komisijos reglamentą ES 2019/2023 šia 40 °C programa galima išskalbti vidutiniškai suteptus medvilninius skalbinius, kuriuos reikia skalbti 40 °C ar 60 °C temperatūroje, tame pačiame cikle. Temperatūra nerodoma, nes nustatoma automatiškai.

Informacija apie pasiekiamą skalbinių temperatūrą, programos trukmę ir kitus duomenis pateikta skyriuje „Sąnaudų vertės“.
Energijos sąnaudų atžvilgiu veiksmingiausios programos paprastai yra tos, kurioms naudojama žemesnė temperatūra ir kurių trukmė ilgesnė.

2) Skalbimo programa.

3) Skalbimo programa ir apsaugos nuo vandens savybių atkūrimo fazė.

Programos parinkčių suderinamumas

	Eco 40-60	Cottons	Synthetics	Delicates	Wool/Silk	20 min. - 3kg	Easy Iron	Downing Jackets	Outdoor	Denim
Gręžimas	■	■	■	■	■	■	■	■	■	■

	Eco 40-60	Cottons	Synthetics	Delicates	Wool/Silk	20 min. - 3kg	Easy Iron	Downing Jackets	Outdoor	Denim
Skalavimo sulaikymas	■	■	■	■	■		■		■	■
Ypač tylus dB		■	■	■						■
Tik vandens išleidimas		■	■	■	■	■	■	■	■	■
Tik gręžimas 1)		■	■	■	■	■	■	■	■	■
Dėmių šalinimas 2)		■	■				■			■
Pirminis skalbimas		■	■				■			
Papildomas skalavimas		■	■	■			■		■	■
Tik skalavimas		■	■	■	■	■	■	■	■	■
Antialerginis		■								
Laiko trumpinimas 3)		■	■	■			■			
Atidėtas paleidimas	■	■	■	■	■	■	■	■	■	■
Soft Plus		■	■	■			■			■

1) Prieš nustatydami šią parinktį pasirinkite drabužiams tinkamą programą. Prietaisas parinks skalbiniams tinkamiausią gręžimo ciklą (pvz., sintetiniams skalbiniams pasirinkite Synthetics skalbimo programą, o tada Tik gręžimas parinktį).

2) Šios parinkties negalima pasirinkus žemesnę nei 40 °C temperatūrą.

3) Jeigu pasirinksite trumpiausią programos laiką, rekomenduojame sumažinti skalbinių kiekį. Galite skalbti ir didelį kiekį skalbinių, tačiau skalbimo kokybė bus prastesnė.

Skalbimo programas atitinkančios skalbimo priemonės

Programa	Universalūs milteliai 1)	Universali skysta skalbimo priemonė	Skysta skalbimo priemonė spalvotiems skalbiniams	Gležni vilnoniai skalbiniai	Speciali
Eco 40-60	▲	▲	▲	--	--
Cottons	▲	▲	▲	--	--
Synthetics	▲	▲	▲	--	--

Programa	Universalūs milteliai [1]	Universali skysta skalbimo priemonė	Skysta skalbimo priemonė spalvotiems skalbiniams	Gležni vilnoniai skalbiniai	Speciali
Delicates	--	--	--	▲	▲
Wool/Silk	--	--	--	▲	▲
20 min. - 3kg	--	▲	▲	--	--
Easy Iron	▲	▲	▲	--	--
Downing Jackets	--	--	--	▲	▲
Outdoor	--	--	--	▲	▲
Denim	--	--	▲	▲	▲

[1] Skalbiant aukštesnėje nei 60 °C temperatūroje rekomenduojama naudoti skalbimo miltelius.

▲ = rekomenduojama

-- = nerekomenduojama

8.2 Woolmark Premium Wool Care – Mėlyna

Bendrovė „The Woolmark Company“ išbandė ir patvirtino šios skalbyklės vilnos skalbimo ciklo tinkamumą vilnoniams gaminiams, kurių etiketėse nurodyta „skalbti rankomis“, jei laikomasi gaminio etiketėje ir šios skalbyklės gamintojo instrukcijoje pateiktų nurodymų.
M1459

9. NUOSTATOS

9.1 Įžanga

ⓘ

Kai spaudžiate mygtukų derinį, **nepakreipkite** savo pirštų žemyn. Po mygtukais esantys jutikliai yra jautrūs ir gali kliudyti jums pasirinkti.

9.2 Vaikų saugos užraktas

Naudodami šią parinktį, galite apsaugoti prietaisą, kad vaikai nežaistų valdymo skydeliu.

- Norėdami **įjungti / išjungti** šią parinktį, vienu metu palieskite ir palaikykite ⊙ ir ⊡ ⊔ mygtukus, kol ⊡ **užsidegs / užges** indikatorius ekrane.

Šią parinktį galite įjungti:

- Palietę mygtuką Pradžia / pristabdymas ▷II: jokie mygtukai ir programos nustatymo rankenėlė nebeveiks (išskyrus mygtuką Įjungti / išjungti ⏻).
- Prieš paliesdami mygtuką Pradžia / pristabdymas ▷II: prietaiso įjungti negalėsite.

Prietaisas išlaiko šios parinkties pasirinkimą ir jį išjungus.

9.3 Garso signalai

Prietaise yra skirtingi garso signalai, kurie veikia, kai:

- įjungiate prietaisą (specialus trumpas signalas);
- išjungiate prietaisą (specialus trumpas signalas);
- liečiate mygtukus (spragtelėjimo garsas);
- netinkamai pasirenkate (3 trumpi garsai);
- programa baigiama (maždaug 2 minučių trukmės garsų seka);
- prietaisas sugedo (maždaug 5 minučių trukmės trumpų garsų seka).

Norėdami **išjungti / įjungti** garso signalus, kurie skamba programai pasibaigus, vienu metu lieskite ir maždaug 6 sekundes palaikykite mygtukus ⊡ ⊔ ir ✚.

ⓘ

Išjungus garso signalus, įvykus prietaiso veikimo sutrikimui jie vis tiek veiks.

9.4 Nuolatinė Papildomas skalavimas ⊞

Ši parinktis leidžia su kiekviena naujai nustatyta programa nuolat naudoti papildomą skalavimo ciklą.

- Norėdami **įjungti / išjungti** šią parinktį, vienu metu palieskite mygtukus ⊡ ⊔ ir ⊞, kol mygtuko Papildomas skalavimas indikatorius **įsižiebs / užges**.

9.5 Veikimo valandų skaitiklis

Bendrą prietaiso veikimo laiką valandomis galima pamatyti įjungus prietaisą. Šis skaitiklis skaičiuoja ciklų veikimo laiką (tačiau neskaičiuojamos pauzės ar atidėto paleidimo laikai). Jei norite pamatyti šią reikšmę, atlikite toliau nurodytus veiksmus.

1. Įjunkite prietaisą paspausdami mygtuką Įjungti / išjungti.
2. Pasukite programų pasirinkimo rankenėlę ir pasirinkite Eco 40-60 (1 padėtis sukant laikrodžio rodyklės kryptimi).
3. Kelias sekundes palaikykite nuspaudę mygtukus ⊡ ⊔ ir ✚ (per 10 sekundžių po įjungimo; vėliau ši mygtukų kombinacija įjungia arba išjungia garsinius signalus).
4. Po 3 sekundžių ekrane matysite, kiek valandų prietaisas jau veikė, pvz., jei prietaisas veikė 1276 valandas, ekrane iš pradžių 2 sekundes matysite užrašą Hr, tada 2 sekundes skaičių 12 (tūkstančius ir šimtus), o pabaigoje 76 (dešimtis ir vienetus).

ⓘ

Jei parodyti skaitiklio reikšmės nepavyktų (dėl netinkamai pasirinkto laiko, programos ar mygtukų derinio), išjunkite prietaisą ir pabandykite dar kartą.

9.6 Gamyklos nuostatos

Ši funkcija leidžia atkurti numatytąsias gamyklines parinktis. Jei norite **įjungti** šią funkciją, atlikite šiuos veiksmus:

1. Įjunkite prietaisą paspausdami mygtuką Įjungti / išjungti.
2. pasukite programų pasirinkimo rankenėlę ir pasirinkite Synthetics (3 padėtis sukant laikrodžio rodyklės kryptimi).
3. Kelias sekundes palaikykite nuspaudę mygtukus ⊡ ⊔ ir ✚ (per 10 sekundžių po įjungimo; vėliau ši mygtukų kombinacija įjungia arba išjungia garsinius signalus).
4. Ekrane maždaug 5 sekundes matysite **– – –**.

ⓘ

Jei parodyti skaitiklio reikšmės nepavyktų (dėl netinkamai pasirinkto laiko, programos ar mygtukų derinio), išjunkite prietaisą ir pabandykite dar kartą.

10. PRIEŠ NAUDOJANTIS PIRMĄKART

1. Patikrinkite, ar yra elektros maitinimas ir atsuktas vandens čiaupas.
2. Į skalbimo priemonių skyrelį, pažymėtą **2**, įpilkite 2 litrus vandens.

Taip suaktyvinsite vandens išleidimo sistemą.

3. Į skyrelį, pažymėtą **2**, įpilkite nedidelį kiekį skalbimo priemonės.
4. Nustatykite ir paleiskite programą medvilnei skalbti, parinkę aukščiausią temperatūrą, bet skalbinių į būgną nedėkite.

Taip iš būgno ir korpuso bus pašalinti visi galimi nešvarumai.

11. KASDIENIS NAUDOJIMAS

⚠ **ĮSPĖJIMAS!**

Žr. saugos skyrius.

11.1 Prietaiso įjungimas

1. Maitinimo laido kištuką įjunkite į tinklo lizdą.
2. Atsukite vandens čiaupą.
3. Norėdami įjungti prietaisą, kelias sekundes palaikykite nuspaustą Įjungti / išjungti ⏻ mygtuką.

Pasigirs trumpas signalas. Prietaisas automatiškai pasiūlo numatytąją programą. Įsižiebs atitinkamas indikatorius.

Ekrane matysite numatytąją programą, Eco 40-60, ciklo trukmę, didžiausią skalbinių svorį, numatytąją temperatūrą, numatytąjį gręžimo greitį ir programos fazių indikatorius.

11.2 Skalbinių įdėjimas

- Atidarykite prietaiso dureles.
- Pakratykite skalbinius prieš dėdami į prietaisą.
- Skalbinius į būgną dėkite po vieną.

Nepridėkite per daug skalbinių į būgną.

- Gerai uždarykite dureles.

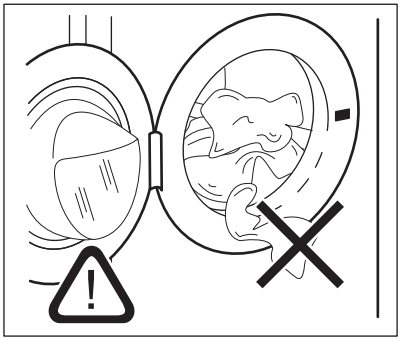

⚠ **DĖMESIO**

- Įsitikinkite, kad uždarydami jas neprispaudėte skalbinių. Jei taip atsitiktų, gali pratekėti vanduo arba galite pažeisti skalbinių audinius.
- Jei skalbsite alyva ar tepalu stipriai suteptus drabužius, galite pažeisti prietaiso gumines dalis.

11.3 Skalbimo priemonių ir priedų naudojimas

1. Pripilkite reikiamą skalbiklio ir audinių minkštiklio kiekį.
2. Pilkite skalbimo priemonės ir audinių minkštiklio į atitinkamus skyrius.
3. Atsargiai uždarykite skalbiklio stalčių

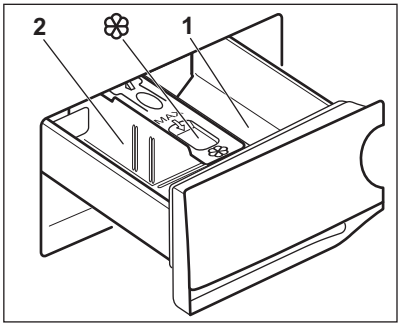

⚠ **DĖMESIO**

Naudokite tik skalbyklei nurodytas skalbimo priemones.

ⓘ

Visuomet vadovaukitės nurodymais, pateiktais ant skalbimo priemonių pakuočių.

1	Skalbimo priemonės skyrelis pirminio skalbimo fazei arba mirkymo programai (jeigu yra). Prieš paleisdami pirminio skalbimo ir mirkymo programą, pripilkite skalbimo priemonės.
2	Skalbimo priemonės skyrelis skalbimo fazei. Jeigu naudojate skystą skalbiklį, jo pilkite prieš pat paleisdami programą.
❀	Skystųjų skalbimo priedų (audinių minkštiklio ar standiklio) skyrelis. Įpilkite priemonių į skyrelį, prieš paleisdami programą.

Po skalbimo ciklo, jeigu reikia, pašalinkite visus skalbimo priemonių likučius iš ploviklio dalytuvo.

11.4 Skalbiklio skyriklio padėties keitimas

1. Ištraukite skalbiklio skyriklį. Skalbiklio skyriklio padėtis **A** yra skirta **skalbiamiesiems milteliams** (gamyklinė nuostata).

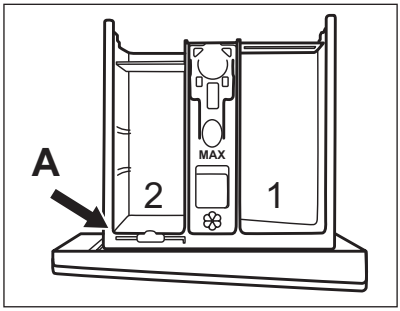

2. **Norėdami naudoti skystą skalbiklį / priedą ar baliklį:** Išimkite skalbiklio skyriklį iš padėties **A** ir įdėkite į padėtį **B**.

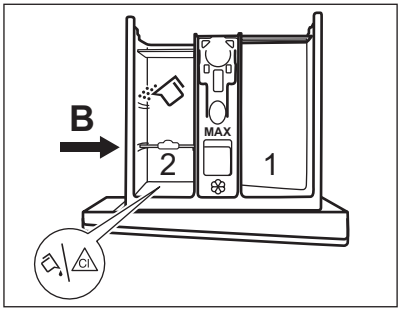

Skalbiklio skyriklio padėtis **B** yra skirta skalbiamiesiems milteliams galiniame skyrelyje ir skystam skalbikliui / priedui ar balikliui priekiniame skyrelyje.

3. **Norėdami naudoti tik skystą skalbiklį:** Įdėkite skalbiklio skyriklį į padėtį **C**.

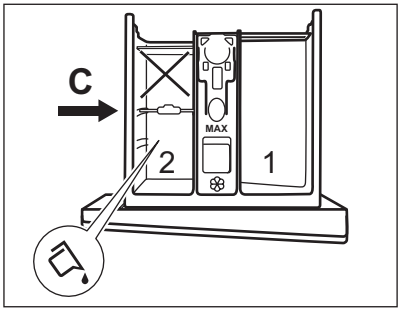

- Nenaudokite želatinos pavidalo arba tirštų skalbiklių.
- Neviršykite maksimalios skystojo skalbiklio dozės.
- Nenaudokite pirminio skalbimo fazės.
- Nenustatykite atidėto paleidimo funkcijos.

4. Išmatuokite skalbiklį ir audinių minkštiklį ir kruopščiai uždarykite skalbiklio dalytuvą.

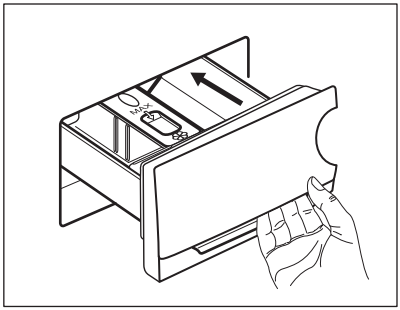

Įsitikinkite, kad skalbiklio skyriklis yra tinkamai įdėtas ir nestringa uždarant stalčių.

11.5 Programos nustatymas

1. Sukdami programų pasirinkimo ratuką pasirinkite norimą skalbimo programą. Įsijungs atitinkamos programos indikatorius.

Įjungus prietaisą, Eco 40-60 yra numatytoji siūloma programa, su kuria susijusi informacija apie energijos sąnaudas.

Mirksės Pradžia / pristabdymas mygtuko indikatorius.
Ekrane rodomas maksimalus programai nurodytas skalbinių kiekis, numatytoji temperatūra, numatytasis gręžimo greitis, skalbimo fazės indikatoriai (kai galimi) ir orientacinė programos trukmė.

2. Norėdami pakeisti temperatūrą ir (arba) gręžimo greitį, palieskite atitinkamus mygtukus.
3. Galite rinktis vieną ar iš karto kelias papildomas funkcijas. Ekrane įsijungs susiję indikatoriai ir atitinkamai pasikeis pateikiama informacija.

Jeigu pasirinkimas **negalimas**, neįsijungs joks indikatorius ir neskambės garso signalas.

11.6 Programos paleidimas

Palieskite Pradžia / pristabdymas mygtuką, kad paleistumėte programą.
Atitinkamas indikatorius nustos mirksėti ir švies nuolat.

Durelės užsirakins ir programa prasidės.

Ekrane matysite indikatorių, rodantį .

Vandens išleidimo siurblys trumpai veikia, prieš prietaisą pripildant vandeniu.

11.7 Programos paleidimas su atidėtu paleidimu

1. Pakartotinai lieskite, kol ekrane bus rodomas norimas atidėto paleidimo laikas. Užsidega indikatorius .
2. Palieskite mygtuką Pradžia / pristabdymas.

Prietaise paleidžiama atidėto paleidimo atgalinė laiko atskaita.
Pasibaigus atgalinei atskaitai, programa paleidžiama.

ProSense vertinimas pradedamas pasibaigus atgalinei atskaitai.

Atidėto paleidimo atšaukimas prasidėjus atgalinei atskaitai

Norėdami atidėtą paleidimą atšaukti:

1. Palieskite mygtuką Pradžia / pristabdymas prietaisui pristabdyti. Mirksi atitinkamas indikatorius.
2. Pakartotinai lieskite mygtuką Atidėtas paleidimas, kol ekrane bus rodoma .
3. Norėdami nedelsiant paleisti programą, dar kartą palieskite mygtuką Pradžia / pristabdymas.

Atidėto paleidimo pakeitimas prasidėjus atgalinei atskaitai

Norėdami atidėtą paleidimą pakeisti:

1. Palieskite mygtuką Pradžia / pristabdymas prietaisui pristabdyti. Mirksi atitinkamas indikatorius.
2. Pakartotinai lieskite mygtuką Atidėtas paleidimas, kol ekrane bus rodomas norimas atidėto paleidimo laikas.

3. Norėdami pradėti naują atgalinę atskaitą, dar kartą palieskite mygtuką

   Pradžia / pristabdymas ▷‖.

11.8 „ProSense“ skalbinių kiekio nustatymas

ⓘ

Ekrane rodoma programos trukmė numatyta **vidutiniam arba dideliam skalbinių kiekiui**.

Kai paspausite mygtuką

Pradžia / pristabdymas ▷‖, didžiausio nurodyto skalbinių kiekio indikatorius

išsijungs, pradės mirksėti indikatorius ⊔‖⊔, o „ProSense“ pradės skalbinių kiekio nustatymą:

1. Skalbinių svorį sistema nustatyto per 30 sekundžių: pradės mirksėti **kg** indikatorius, o būgnas šiek tiek pasisuks.
2. Skalbinių kiekio nustatymo pabaigoje indikatorius **kg** išsijungs. Programos trukmė bus atitinkamai pakoreguota, ji gali pailgėti arba sutrumpėti. Dar po 30 sekundžių prasidės vandens pripildymo etapas.

Nustačius skalbinių svorį, **jei būgnas yra perkrautas**, ekrane mirksės **MAX** indikatorius:

Jei taip nutiktų, per 30 sek. galima sustabdyti programą ir išimti kelis skalbinius.

Išėmę kelis drabužius palieskite

Pradžia / pristabdymas ▷‖ mygtuką, kad dar kartą paleistumėte programą. „ProSense“ galima kartoti ne daugiau kaip tris kartus (žr. 1 punktą).

Dėmesio! Jeigu skalbinių kiekio nesumažinsite, skalbimo programa įsijungs nepaisant per didelio skalbinių kiekio. Tokiu atveju skalbiniai gali likti tinkamai neišsiskalbti.

ⓘ

- Maždaug po 20 min programos trukmė gali pasikeisti priklausomai nuo to, kiek vandens sugeria skalbiniai.
- „ProSense“ skalbinių kiekio nustatymas vykdomas tik su pilnomis skalbimo programomis (kai nepraleidžiamas joks ciklas).
- „ProSense“ negalima naudoti su trumpųjų ciklų programomis ar programomis be skalbimo ciklo.
- Kai aptinkamas per didelis skalbinių svoris arba netolygus jų pasiskirstymas, prietaise suveikia dvigubas garsinis signalas. Jei garsiniai signalai neišjungti, išgirsite melodiją.
- Tam tikrų programų ciklo trukmė su skirtingu kiekiu skalbinių gali būti vienoda, tačiau vandens ir energijos sąnaudos visuomet pritaikomos geriausiems rezultatams pasiekti.

11.9 Programų indikatoriai

Kai paleidžiama programa, mirksi vykdomos fazės indikatorius, o kitų fazių indikatoriai šviečia.

Pavyzdžiui, vykdoma skalbimo arba pirminio skalbimo fazė: .

Kai fazė baigiama, atitinkamas indikatorius nustoja mirksėti ir pradeda šviesti. Pradeda mirksėti kitos fazės indikatorius.

Pavyzdžiui, vykdoma skalavimo fazė: .

11.10 Programos pertraukimas ir parinkčių keitimas

Kai programa vykdoma, galite keisti **tik kelias** parinktis:

1. Palieskite mygtuką

   Pradžia / pristabdymas ▷‖.

Mirksi atitinkamas indikatorius.

2. Pakeiskite parinktis. Ekrane pateikiama informacija atitinkamai pasikeičia.

3. Dar kartą palieskite mygtuką Pradžia / pristabdymas.

Skalbimo programa tęsiama toliau.

11.11 Veikiančios programos atšaukimas

1. Norėdami atšaukti programą ir išjungti prietaisą, paspauskite mygtuką Įjungti / išjungti.
2. Norėdami vėl įjungti prietaisą, paspauskite mygtuką Įjungti / išjungti.

Dabar galite nustatyti naują skalbimo programą.

> Jeigu ProSense fazė jau įvykdyta ir jau pilamas vanduo, nauja programa paleidžiama **nekartojant ProSense fazės**. Vanduo ir skalbimo priemonė neišleidžiami, kad būtų išvengta švaistymo. Ekrane rodoma maksimali programos trukmė atnaujinama maždaug kas 20 minučių paleidus naują programą.

11.12 Durelių atidarymas. Drabužių įdėjimas

Veikiant programai arba atidėto paleidimo funkcijai, prietaiso durelės yra užrakintos.

> Jeigu temperatūra yra per aukšta, per daug vandens būgne ir (arba) būgnas vis dar sukasi, jūs negalėsite atidaryti durelių.

1. Palieskite mygtuką Pradžia / pristabdymas.

Ekrane išsijungia susijęs durelių užrakinimo indikatorius.

2. Atidarykite prietaiso dureles. Jeigu reikia, pridėkite arba išimkite skalbinius.
3. Uždarykite dureles ir palieskite mygtuką Pradžia / pristabdymas.

Programa arba atidėto paleidimo funkcija tęsiama toliau.

4. Dureles galėsite atidaryti, kai programa bus baigta arba nustatykite gręžimo arba vandens išleidimo programą / parinktį ir tuomet paspauskite mygtuką Pradžia / pristabdymas.

11.13 Programos pabaiga

Pasibaigus programai, prietaisas išsijungia automatiškai. Suveikia garsinis signalas (jeigu įjungtas).

Ekrane užsidega visi skalbimo fazės indikatoriai ir laiko srityje rodoma.

Išsijungs mygtuko Pradžia / pristabdymas indikatorius.

Durelės atsirakins, o indikatorius išsijungs.

1. Norėdami išjungti prietaisą, paspauskite mygtuką Įjungti / išjungti.

Pasibaigus programai prietaisas automatiškai išsijungia po penkių minučių.

> Kai prietaisą vėl įjungiate, jis siūlo naudoti Eco 40-60 kaip numatytąją programą. Norėdami nustatyti naują ciklą, pasirinkite naują programų parinktį.

2. Ištraukite iš prietaiso skalbinius.
3. Įsitikinkite, kad būgnas tuščias.
4. Palikite dureles ir skalbimo priemonių stalčiuką atidarytus, kad neatsirastų pelėsis ir nemalonus kvapas.
5. Uždarykite vandens čiaupą.

11.14 Vandens išleidimas pasibaigus ciklui

Jeigu pasirinkote programą arba parinktį, kurios atveju po paskutinio skalavimo vanduo iš būgno neišleidžiamas, programa yra baigta, tačiau:

- Ekrane įsižiebs indikatorius, papildomos funkcijos indikatorius arba dB ir užrakintų būgno durelių indikatorius. Mirksės prasidėjusio ciklo indikatorius.
- Būgnas vis dar reguliariai pasukamas, kad skalbiniai nesusiglamžytų.
- Durelės liks užrakintos.
- Jeigu norite atidaryti dangtį, išleiskite vandenį:

1. Jeigu reikia, palieskite mygtuką Gręžimas, kad sumažintumėte prietaiso rekomenduojamą gręžimo greitį.
2. Palieskite mygtuką Pradžia / pristabdymas:
   - Jeigu nustatėte , prietaisas išleidžia vandenį ir gręžia.
   - Jeigu nustatėte dB, prietaisas tik išleidžia vandenį.

Parinkties indikatorius arba dB išsijungia, o indikatorius mirksi ir po to išsijungia.

3. Programai pasibaigus ir užrakintų durelių indikatoriui užgesus, galite atidaryti dureles.
4. Norėdami išjungti prietaisą, kelias sekundes palaikykite paspaudę mygtuką Įjungti / išjungti.

> Bet kuriuo atveju, prietaisas automatiškai išleidžia vandenį maždaug po 18 valandų.

11.15 Budėjimo parinktis

Budėjimo funkcija automatiškai išjungia prietaisą, kad sumažėtų energijos sąnaudos, kai:

- Nenaudokite prietaiso 5 minutes prieš paliesdami mygtuką Pradžia / pristabdymas. Jei prietaisą norite vėl įjungti, paspauskite Įjungti / išjungti mygtuką.
- Praėjus 5 minutėms nuo skalbimo programos pabaigos. Jei prietaisą norite vėl įjungti, paspauskite Įjungti / išjungti mygtuką. Prietaisas rekomenduoja Eco 40-60 kaip numatytąją programą. Norėdami nustatyti naują ciklą, pasirinkite naują programų parinktį.

> Jeigu nustatėte programą ar parinktį, kuriai pasibaigus vanduo paliekamas būgne, budėjimo funkcija **neišjungs** prietaiso, kad suveiktų priminimas dėl vandens išleidimo.

12. PATARIMAI

> **ĮSPĖJIMAS!**
> Žr. saugos skyrius.

12.1 Skalbinių sudėjimas

- Suskirstykite skalbinius į baltus, spalvotus, sintetinius, plonų audinių ir vilnonius.
- Vadovaukitės skalbimo nurodymais, pateiktais skalbinių priežiūros etiketėse.
- Neskalbkite kartu baltų ir spalvotų gaminių.
- Kai kurie spalvoti gaminiai pirmo skalbimo metu gali pakeisti spalvą. Rekomenduojame juos pirmą porą kartų skalbti atskirai.
- Daugiasluoksnius audinius, vilnonius ir išmargintus gaminius išverskite.
- Apdorokite sunkiai įveikiamas dėmes.
- Sunkiai pašalinamoms dėmėms skalbti naudokite specialią skalbimo priemonę.
- Atsargiai elkitės su užuolaidomis. Nuimkite kabliukus ir sudėkite užuolaidas į skalbimo maišelį arba pagalvės užvalkalą.
- Jeigu skalbinių labai mažai, gręžimo metu gali kilti balanso problemų ir pernelyg didelė vibracija. Jeigu taip nutiktų:
  a. pertraukite programą ir atidarykite dureles (žr. skyrių „Kasdienis naudojimas“);
  b. rankomis paskirstykite skalbinius, kad visi daiktai būtų vienodai pasiskirstę būgne;
  c. paspauskite mygtuką Pradžia / pristabdymas. Gręžimo fazė tęsiama.
- Stenkitės neskalbti gaminių su ilgais gyvūnų plaukais arba prastos kokybės

drabužių, kurie labai pūkuojasi, nes tai gali užkimšti kanalizaciją ir todėl gali prisireikti aptarnaujančio personalo pagalbos.
- Užsekite užvalkalus, užtraukite užtrauktukus, užsekite kilpas ir spaustukus. Suriškite diržus, raiščius, batų raištelius, kaspinus ir visus kitus laisvus elementus.
- Neskalbkite skalbinių be apsiuvimų arba su prakirpimais. Naudokite skalbimo maišelį mažiems ir (arba) ploniems daiktams (pvz., vielutėmis sutvirtintoms liemenėlėms, diržams, pėdkelnėms, batų raišteliams, kaspinams ir pan.) skalbti.

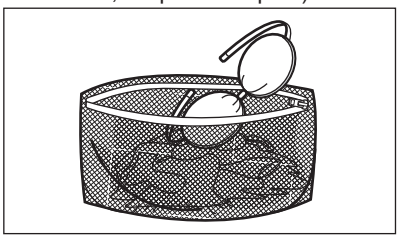

- Ištuštinkite kišenes ir skalbinius išlankstykite.

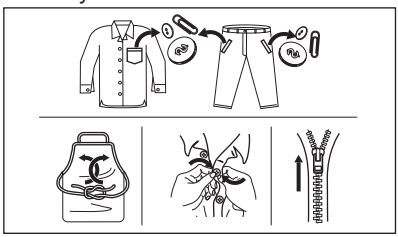

12.2 Sunkiai įveikiamos dėmės

Kai kurių dėmių vien vandeniu ir skalbimo priemone pašalinti nepavyksta.

Rekomenduojame prieš dedant skalbinius į prietaisą iš anksto apdoroti šias dėmes.

Galima naudoti specialius dėmių valiklius. Naudokite specialų, dėmės ir audinio rūšiai tinkamą dėmių valiklį.

12.3 Skalbimo priemonės rūšis ir kiekis

Skalbimo priemonės pasirinkimas ir tinkamo kiekio naudojimas turi poveikio ne tik skalbimo rezultatams, bet taip pat padeda išvengti švaistymo ir saugoti aplinką:

- Naudokite tik specialiai skalbyklėms skirtas skalbimo ir kitas priemones: Visų pirma, laikykitės šių bendro pobūdžio taisyklių:
  - skalbimo milteliai (taip pat tabletės ir vienos dozės ruošiniai) visiems audinių tipams, išskyrus gležnus audinius. Geriau naudokite skalbiamuosius miltelius su balikliu baltiems skalbiniams ir skalbinių dezinfekavimui,
  - skystosios skalbimo priemonės (įskaitant vienos dozės ruošinius) skirtos žemos temperatūros programoms (iki 60 °C), visų tipų audiniams arba specialiai tik vilnai.
- Skalbimo priemonės pasirinkimas ir kiekis priklauso nuo audinio rūšies (gležnas, vilnonis, medvilnė ir pan.), drabužių spalvos, skalbinių kiekio, supurvinimo laipsnio, skalbimo temperatūros, laiko ir naudojamo vandens kietumo.
- Laikykitės ant skalbimo ir kitų priemonių pakuočių pateiktų nurodymų ir neviršykite didžiausio nurodyto skalbimo priemonių kiekio (**MAX**).
- Nemaišykite skirtingo tipo skalbimo priemonių.
- Šiais atvejais naudokite mažiau skalbimo priemonės:
  - skalbiate nedidelį kiekį skalbinių;
  - programos trukmė sumažinta laiko valdymo mygtuku.
  - skalbiniai sutepti nestipriai,
  - skalbiant susidaro daug putų.
- Jei naudojate skalbimo tabletes arba kapsules, visada dėkite jas į būgną, o ne į skalbimo priemonės stalčiuką, taip pat laikykitės atitinkamo gamintojo nurodymų.

Nepakankamas skalbimo priemonės kiekis gali lemti:
- netenkinančius skalbimo rezultatus;
- skalbiniai gali papilkėti;
- riebaluotus drabužius;
- pelėsius prietaise.

Per didelis skalbimo priemonės kiekis gali lemti:
- pernelyg didelį putojimą;
- blogesnį skalbimo poveikį;
- nepakankamą skalavimą;
- didesnį poveikį aplinkai.

12.4 Patarimai, kaip sutaupyti

Kad sutaupytumėte vandens, energijos ir skalbiklio, laikykitės šių patarimų:

- Prietaiso prikrovimas iki **maksimalaus pajėgumo, nurodyto kiekvienai programai, padeda sumažinti energijos ir vandens sąnaudas**.
- Atlikus tinkamą pirminį apdorojimą, galima pašalinti dėmes ir dalį nešvarumų; tada skalbinius galima skalbti žemesnėje temperatūroje.
- Laikykitės ploviklio gamintojo rekomendacijų dėl tinkamo ploviklio kiekio naudojimo ir patikrinkite savo sistemos vandens kietumą. Žr. „Vandens kietumas“.
- Jeigu turite džiovyklę, patariama naudoti **maksimalų galimą gręžimo greitį** pasirinktai programai, kad džiovindami sutaupytumėte energijos.
- Geriausia naudoti trumpus ciklus žemesne temperatūra.

12.5 Vandens kietumas

Jei jūsų buitinis vanduo yra vidutiniškai kietas arba kietas, rekomenduojame naudoti skalbimo mašinoms skirtą vandens minkštinimo priemonę.

Vietovėse, kur vanduo yra minkštas, vandens minkštinimo priemonės naudoti nereikia.

Norėdami sužinoti savo vietovės vandens kietumą, susisiekite su vietos vandentiekio tarnyba.

Naudokite tinkamą vandens minkštiklio kiekį. Visuomet vadovaukitės nurodymais, pateiktais ant šios priemonės pakuotės.

13. VALYMAS IR PRIEŽIŪRA

⚠ **ĮSPĖJIMAS!**

Žr. saugos skyrius.

13.1 Reguliaraus valymo grafikas

Reguliariai valykite prietaisą, kad juo galėtumėte ilgiau naudotis.

Kiekvieną kartą pasinaudoję prietaisu palikite dureles ir skalbiklio dozatorių šiek tiek pravirus, kad prietaiso vidus vėdintųsi ir pašalintų drėgmė.

Jeigu prietaisu ilgesnį laiką nesinaudosite, užsukite vandens čiaupą ir atjunkite prietaisą nuo maitinimo tinklo.

Orientacinis profilaktinio valymo tvarkaraštis:

Kalkių nuosėdų šalinimas	Du kartus per metus
Profilaktinis skalbimo ciklas	Vieną kartą per mėnesį
Valyti durelių sandarinimo gumas	Kas du mėnesius
Valyti būgną	Kas du mėnesius
Valyti skalbimo priemonės dalytuvą	Kas du mėnesius
Valyti vandens tiekimo žarną ir vožtuvo filtrą	Du kartus per metus

13.2 Pašalinių daiktų išėmimas

ⓘ

Prieš vykdydami ciklą, įsitikinkite, kad kišenės būtų tuščios, o visi laisvi elementai surišti. Žr. „Patarimai“, „Skalbinių kiekis“.

Išimkite visus pašalinius daiktus (pavyzdžiui, metalines sąvaržėles, sagas, monetas ir pan.), kuriuos galite rasti durelių tarpiklyje, įleidimo žarnos filtre ir būgne. Žr. „Dviejų juostelių durelių sandariklis“, „Būgno valymas“ ir „Vandens įleidimo žarnos ir vožtuvo filtro valymas“. Jeigu reikia, kreipkitės į įgaliotąjį techninės priežiūros centrą.

13.3 Valymas iš išorės

Prietaisą valykite tik švelniu muilu ir šiltu vandeniu. Kruopščiai nusausinkite visus paviršius.

Nenaudokite šveitimo kempinių arba bet kokios braižančios medžiagos.

⚠ **DĖMESIO**

Valymui nenaudokite alkoholio, tirpiklių arba cheminių priemonių.

⚠ **DĖMESIO**

Nevalykite metalinių paviršių chloro pagrindo plovikliu.

13.4 Kalkių nuosėdų šalinimas

ⓘ

Jei jūsų buitinis vanduo yra vidutiniškai kietas arba kietas, rekomenduojame naudoti skalbimo mašinoms skirtą vandens minkštinimo priemonę (kartais pašalinti kalkių nuosėdas).

Reguliariai tikrinkite, ar būgne nėra kalkių nuosėdų.

ⓘ

Visuomet vadovaukitės nurodymais, pateiktais ant šios priemonės pakuotės.

13.5 Profilaktinis skalbimo ciklas

Dėl kartotinio ir ilgalaikio žemos temperatūros programų naudojimo gali susidaryti skalbimo priemonių nuosėdų, likti pūkų, būgno viduje pradėti augti bakterijos.

Norėdami pašalinti šias nuosėdas ir išvalyti prietaiso vidų, reguliariai (bent kartą per mėnesį) atlikite profilaktinį skalbimo ciklą.

Vykdykite programą medvilnei skalbti, parinkę aukščiausią temperatūrą ir pripylę nedaug skalbiamųjų miltelių arba, jeigu yra, vykdykite programą Machine Clean.

13.6 Durelių tarpinė

Šis prietaisas suprojektuotas su **savaime išsivalančia vandens išleidimo sistema**, leidžiančia nuo drabužių atsiskyrusius pūkelius išleisti kartu su vandeniu. Reguliariai tikrinkite sandariklį ir, jei reikia, išvalykite, kaip aprašyta toliau pateiktoje schemoje. Ciklo pabaigoje galima atgauti monetas, sagas, kitus mažus daiktus.

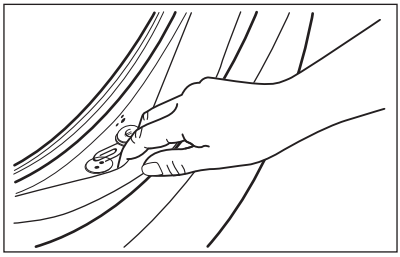

Valykite jį, kai reikia, naudodami kreminę valymo priemonę su amoniaku, nebraižydami sandariklio paviršiaus.

ⓘ

Visuomet laikykitės ant pakuotės pateiktų nurodymų.

13.7 Būgno valymas

Reguliariai tikrinkite būgną, kad nesusidarytų nepageidaujamų nuosėdų.
Išvalykite būgną nerūdijančiajam plienui valyti skirtais specialiais valikliais.

ⓘ

Visuomet vadovaukitės nurodymais, pateiktais ant šios priemonės pakuotės. Nevalykite būgno rūgštiniais kalkių šalinimo gaminiais, abrazyvinėmis priemonėmis su chloru, geležiniais arba plieniniais šveitikliais.

Kruopštus valymas:

1. Išvalykite būgną nerūdijančiajam plienui valyti skirtais specialiais valikliais.
2. Vykdykite trumpą programą medvilnei skalbti tuščiu būgnu, parinkę aukščiausią temperatūrą ir pripylę nedaug skalbiamųjų miltelių arba, jeigu yra, vykdykite programą Machine Clean.

13.8 Skalbimo priemonės dalytuvo valymas

Norėdami išvengti galimo išdžiūvusio skalbiklio arba audinių minkštiklio nuosėdų susidarymo skalbimo priemonių dalytuvo stalčiuje, kas du mėnesius atlikite šią valymo procedūrą, kaip paaiškinta šiose schemose.

1. Atidarykite stalčių. Paspauskite skląstį žemyn, kaip parodyta paveikslėlyje, ir ištraukite jį.

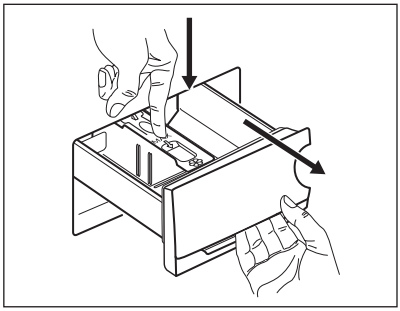

2. Nuimkite viršutinę priedų skyriaus dalį, kad būtų lengviau valyti. Viršutinėje ir apatinėje griovelio dalyje neturi likti nė trupučio skalbimo priemonės. Įdubai valyti naudokite mažą šepetėlį.

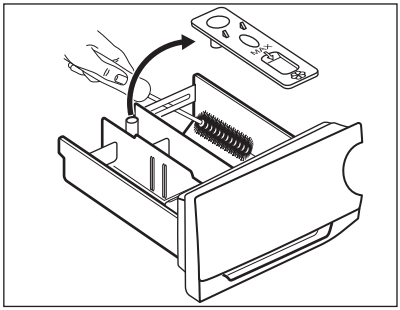

3. Praplaukite skalbimo priemonių stalčių po tekančiu šiltu vandeniu, kad pašalintumėte visus susikaupusius skalbimo priemonės likučius. Išvalę vėl įdėkite viršutinę dalį į savo vietą.

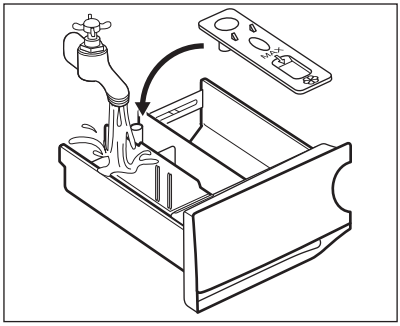

4. Įdėkite skalbimo priemonių stalčių ir kreipiamuosius bėgelius ir jį uždarykite. Paleiskite skalavimo programą su tuščiu būgnu.

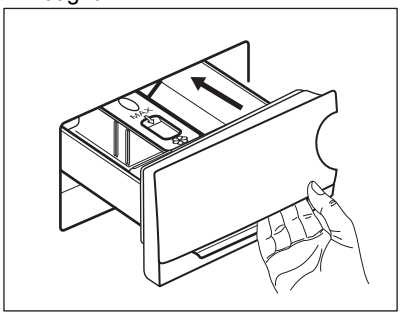

13.9 Išleidimo siurblio valymas

Reguliariai tikrinkite vandens išleidimo siurblio filtrą ir įsitikinkite, kad jis švarus.

Išvalykite vandens išleidimo siurblį, jeigu:

- Iš prietaiso neišbėga vanduo.
- Būgnas nesisuka.
- Dėl užstrigusios drenažo plūdės prietaisas skleidžia neįprastą triukšmą.
- Ekrane rodomas pavojaus kodas E20

⚠ ĮSPĖJIMAS!

- Ištraukite elektros laido kištuką iš sieninio lizdo.
- Nebandykite išimti filtro, kol prietaisas veikia.
- Nevalykite siurblio, jeigu prietaise esantis vanduo yra karštas. Palaukite, kol vanduo atvės.
- Kelis kartus pakartokite 3 veiksmą – uždarykite ir atidarykite vožtuvą, kol vanduo nustos tekėti.

Išimdami filtrą, turėkite šluostę, kuria galėtumėte iškart iššluostyti vandenį, jei išbėgs.

Atlikite šiuos siurblio valymo veiksmus:

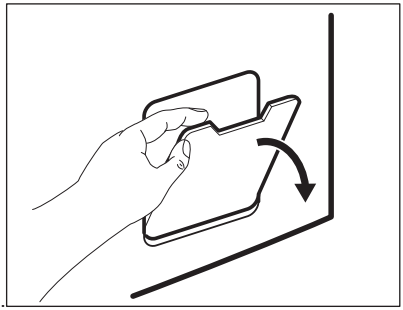

1.

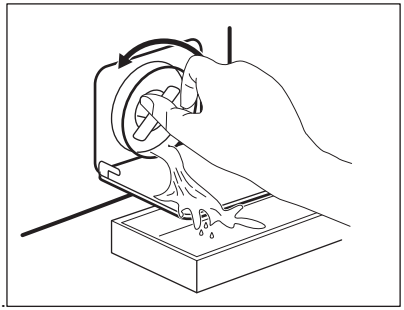

2.

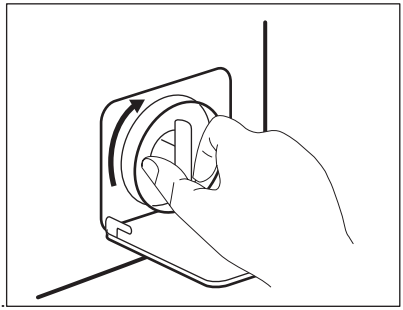

3.

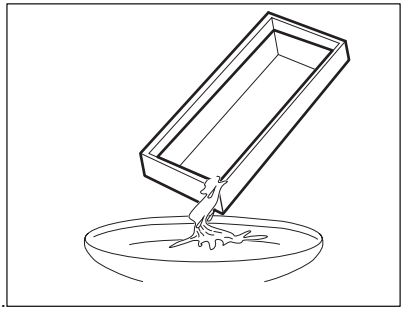

4.

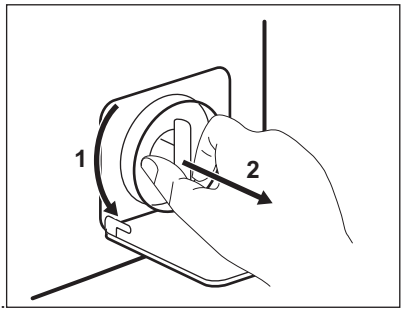

5.

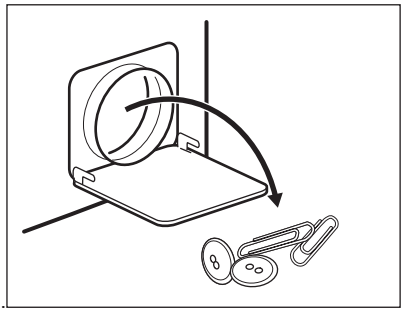

6.

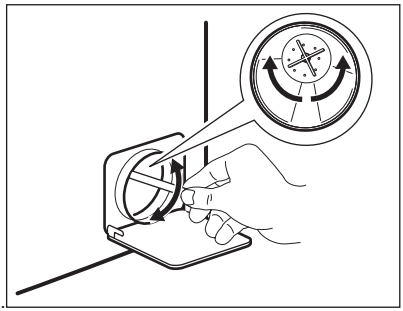

7.

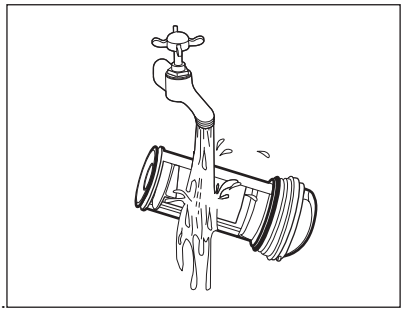

8.

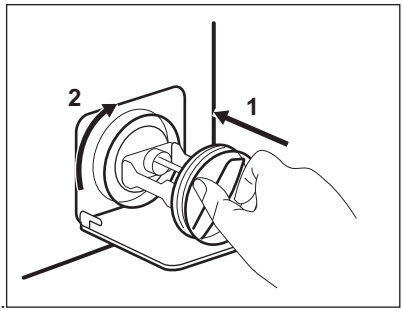

9.

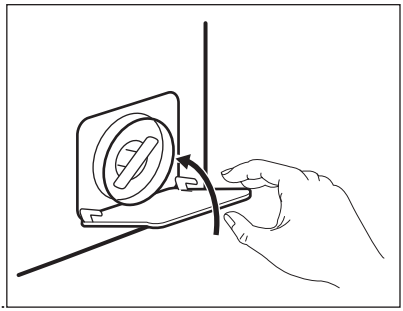
10.

⚠ **ĮSPĖJIMAS!**

Patikrinkite, ar pasukta siurblio sparnuotė laisvai sukasi. Jeigu ne, kreipkitės į įgaliotąjį techninės priežiūros centrą. Taip pat patikimai užveržkite filtrą, kad nepratekėtų vanduo.

Išleidę vandenį avariniu būdu, privalote vėl įjungti vandens išleidimo sistemą:
1. Į pagrindinį skalbimo priemonių stalčiaus skyrių įpilkite 2 litrus vandens.
2. Paleiskite programą, kad išleistumėte vandenį.

13.10 Vandens tiekimo žarnos ir vožtuvo filtro valymas

Kartkartėmis rekomenduojama valyti abu įleidimo žarnos ir vožtuvo filtrus, kad būtų pašalintos per laiką susikaupusios nuosėdos:

1. Nuimkite vandens įleidimo žarną nuo čiaupo ir išvalykite filtrą.

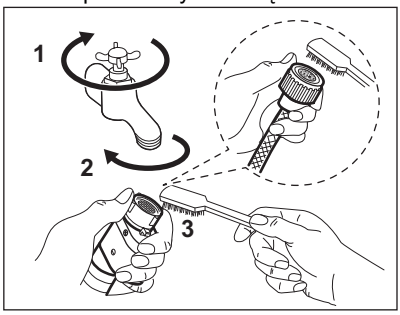

2. Nuimkite vandens įleidimo žarną nuo prietaisą, atsukę veržlę.

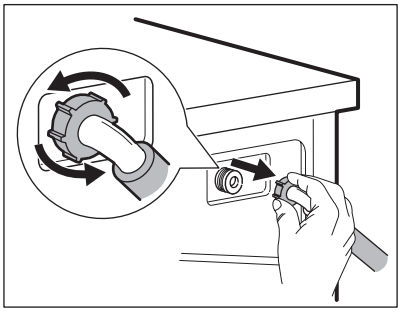

3. Prietaiso gale esantį vožtuvo filtrą valykite dantų šepetėliu.

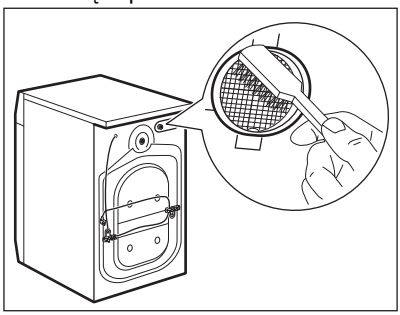

4. Kai vėl jungsite žarną prie prietaiso galo, pasukite ją kairėn arba dešinėn (ne vertikalioje padėtyje), atsižvelgdami į savo vandens čiaupo padėtį.

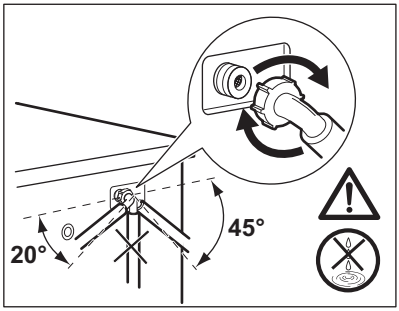

13.11 Avarinis vandens išleidimas

Jeigu prietaisas negali išleisti vandens, atlikite tą patį procesą, aprašytą paragrafe „Vandens išleidimo siurblio valymas“. Jeigu reikia, išvalykite siurblį.

Išleidę vandenį avariniu būdu, privalote vėl įjungti vandens išleidimo sistemą:

1. Pilkite 2 litrus vandens į ploviklio dalytuvo pagrindinį skalbimo skyrių.
2. Paleiskite programą, kad vanduo būtų išleistas.

13.12 Apsauga nuo užšalimo

Jeigu prietaisas įrengtas tokioje vietoje, kur temperatūra gali nukristi apie 0 °C ir žemiau, išleiskite vandens įleidimo žarnoje ir vandens išleidimo siurblyje likusį vandenį.

1. Ištraukite maitinimo laido kištuką iš elektros lizdo.
2. Užsukite vandens čiaupą.
3. Įdėkite abu vandens įleidimo žarnos galus į indą ir palaukite, kol vanduo ištekės iš žarnos.
4. Išvalykite vandens išleidimo siurblį. Žr. skyrių, kaip išleisti vandenį avariniu būdu.
5. Kai vandens išleidimo siurblys tuščias, vėl prijunkite vandens įleidimo žarną.

⚠ **ĮSPĖJIMAS!**

Jeigu vėl norėsite naudoti prietaisą, įsitikinkite, kad aplinkos temperatūra būtų aukštesnė nei 0 °C.
Gamintojas neatsako už žalą, padarytą dėl žemos temperatūros.

14. GEDIMŲ ŠALINIMAS

⚠ **ĮSPĖJIMAS!**

Žr. saugos skyrius.

14.1 Įspėjamieji kodai ir galimi gedimai

Prietaisas nepasileidžia arba sustoja veikiant. Iš pradžių pabandykite problemos sprendimą rasti patys (žr. lenteles).

⚠ **ĮSPĖJIMAS!**

Prieš atlikdami bet kokią patikrą, išjunkite prietaisą.

Esant tam tikroms problemoms, ekrane rodomas įspėjamasis kodas ir nuolat gali mirksėti Pradžia / pristabdymas ▷II **mygtukas:**

Triktis	Galimas sprendimas

E 10 Į prietaisą tinkamai nepatenka vanduo.	• Patikrinkite, ar atsuktas vandens čiaupas. • Patikrinkite, ar ne per mažas vandentiekio sistemos slėgis. Norėdami gauti šią informaciją, kreipkitės į vietos vandentiekio įmonę. • Patikrinkite, ar vandens čiaupas neužsikimšęs. • Patikrinkite, ar įleidimo žarna nesumazgyta, nepažeista ir neužlenkta. • Patikrinkite, ar tinkamai prijungta vandens įleidimo žarna. • Patikrinkite, ar neužsikimšę įleidimo žarnos ir sklendės filtrai. Žr. skyrių „Valymas ir priežiūra“.
E20 Iš prietaiso neišleidžiamas vanduo.	• Patikrinkite, ar neužsikimšęs kriauklės sifonas. • Patikrinkite, ar nesusiraizgiusi ir nesulenkta vandens išleidimo žarna. • Patikrinkite, ar vandens išleidimo filtras neužsikimšęs. Jei reikia, išvalykite filtrą. Žr. skyrių „Valymas ir priežiūra“. • Patikrinkite, ar tinkamai prijungta vandens išleidimo žarna. • Nustatykite vandens išleidimo programą, jeigu buvote pasirinkę programą be vandens išleidimo fazės. • Nustatykite vandens išleidimo programą, jeigu buvote nustatę parinktį, kurios pabaigoje vanduo paliekamas būgne.
E40 Prietaiso durelės atidarytos arba netinkamai uždarytos.	• Patikrinkite, ar tinkamai uždarytos durelės
E91 Vidinė triktis. Nėra ryšio tarp prietaiso elektroninių elementų.	• Programa nebuvo tinkamai baigta arba prietaisas per anksti išsijungė. Išjunkite ir vėl įjunkite prietaisą. • Jeigu vėl rodomas įspėjamasis kodas, kreipkitės į įgaliotąjį techninės priežiūros centrą.
EH0 Nestabilus elektros tiekimas.	• Palaukite, kol elektros tiekimas stabilizuosis.

Jeigu ekrane rodomi kiti įspėjamieji kodai, išjunkite ir įjunkite prietaisą.
Jeigu problema tęsiasi, kreipkitės į įgaliotąjį techninės priežiūros centrą.
Jeigu skalbyklei kyla kitokių problemų, galimų sprendimų ieškokite toliau lentelėje.

Triktis	Galimas sprendimas
Programa nepasileidžia.	• Patikrinkite, ar maitinimo laido kištukas įkištas į elektros tinklo lizdą. • Patikrinkite, ar uždarytos prietaiso durelės. • Įsitikinkite, kad nepažeistas saugiklis saugiklių dėžėje. • Įsitikinkite, kad buvo paliestas Pradžia / pristabdymas ▷II. • Jeigu nustatyta atidėto paleidimo funkcija, atšaukite šią nuostatą arba palaukite, kol bus baigta atgalinė laiko atskaita. • Išjunkite apsaugos nuo vaikų užrakto funkciją, jeigu ji įjungta. • Patikrinkite rankenėlės padėtį ant pasirinktos programos.
Prietaisas pripildomas vandens, bet jis tuoj pat išleidžiamas.	• Įsitikinkite, kad vandens išleidimo žarna yra tinkamoje padėtyje. Galbūt per žemai įrengta žarna. Žr. skyrių „Įrengimo instrukcija“.

Triktis	Galimas sprendimas
Neveikia gręžimo fazė arba skalbimo ciklas trunka ilgiau nei įprastai.	• Pasirinkite gręžimo programą. • Patikrinkite, ar vandens išleidimo filtras neužsikimšęs. Jei reikia, išvalykite filtrą. Žr. skyrių „Valymas ir priežiūra“. • Rankomis išskirstykite skalbinius būgne ir iš naujo paleiskite gręžimo fazę. Šią problemą gali sukelti balanso problemos.
Ant grindų yra vandens.	• Įsitikinkite, kad vandens žarnų jungtys yra tinkamai užveržtos, jog vanduo negalėtų pratekėti. • Patikrinkite, ar nepažeistos vandens įleidimo ir vandens išleidimo žarnos. • Būtinai naudokite tinkamas skalbimo priemones bei tinkamą jų kiekį.
Nepavyksta atidaryti prietaiso durelių.	• Įsitikinkite, kad nebuvo pasirinkta skalbimo programa, kuri baigiama paliekant vandenį būgne. • Įsitikinkite, kad skalbimo programa yra baigta. • Jeigu būgne yra vandens, nustatykite vandens išleidimo arba gręžimo programą. • Patikrinkite, ar prietaisas gauna elektros maitinimą. • Problema galėjo atsirasti dėl prietaiso gedimo. Kreipkitės į įgaliotąjį techninės priežiūros centrą.
Prietaisas kelia neįprastą triukšmą ir vibruoja.	• Įsitikinkite, kad prietaisas pastatytas lygiai. Žr. skyrių „Įrengimo instrukcija“. • Būtinai pašalinkite pakavimo medžiagas ir (arba) gabenimui skirtus varžtus. Žr. skyrių „Įrengimo instrukcija“. • Pridėkite į būgną daugiau skalbinių. Galbūt pridėjote per mažai skalbinių.
Vykdant programą programos trukmė pailgėja arba sutrumpėja.	• Funkcija ProSense Technology gali koreguoti programos trukmę pagal skalbinių rūšį ir kiekį. Žr. skyriaus „Kasdienis naudojimas“ paragrafą „ProSense Technology skalbinių kiekio nustatymas“.
Nepatenkinami skalbimo rezultatai.	• Naudokite daugiau skalbimo priemonės arba kitą skalbimo priemonę. • Prieš skalbdami skalbinius, specialiomis dėmių valymo priemonėmis pašalinkite sunkiai įveikiamas dėmes. • Įsitikinkite, kad nustatėte tinkamą temperatūrą. • Sumažinkite skalbinių kiekį.
Skalbimo ciklo metu būgne per daug putų.	• Sumažinkite skalbimo priemonės kiekį.
Po skalbimo ciklo dalytuvo stalčiuje yra skalbimo priemonės likučių.	• Patikrinkite, ar sklendė yra tinkamoje padėtyje (AUKŠTYN – skalbiamiesiems milteliams, ŽEMYN – skystai skalbimo priemonei). • Įsitikinkite, kad skalbimo priemonės dalytuvą naudojote pagal šiame naudotojo vadove pateiktus nurodymus.

Patikrinę įjunkite prietaisą. Programa tęsiama nuo pertraukimo momento.
Jeigu problema kartojasi, kreipkitės į įgaliotąjį techninės priežiūros centrą.
Duomenys, kuriuos būtina pateikti techninės priežiūros centrui, nurodyti techninių duomenų lentelėje.

15. SĄNAUDŲ VERTĖS

15.1 Komentaras

ⓘ

Kartu su prietaisu pateiktas energijos duomenų lipdukas su QR kodu, kuris yra nuoroda į ES EPREL duomenų bazėje saugomą informaciją apie prietaiso eksploatacines charakteristikas. Išsaugokite energijos duomenų lentelę kartu su naudotojo vadovu ir visais kitais su šiuo prietaisu tiekiamais dokumentais.
Tą pačią informaciją kaip ir techninių duomenų lentelėje taip pat galite rasti EPREL puslapyje **https://eprel.ec.europa.eu**, kur turėsite nurodyti prietaiso modelio pavadinimą ir gaminio numerį.

ⓘ

Vertės ir programos trukmė gali skirtis, atsižvelgiant į skirtingas sąlygas (pvz., kambario temperatūrą, vandens temperatūrą ir slėgį, skalbinių kiekį ir rūšį, maitinimo įtampą) ir taip pat, jei pakeisite programos numatytąją parinktį.

15.2 Pagal Komisijos reglamentą (ES) 2019/2023

Eco 40-60 programa	kg	kWh	Litrai	hh:mm	% 1)	°C	aps./min.2)
Pilna įkrova	6.0	0.585	51.0	03:17	53.00	36.0	1151
Pusė įkrovos	3.0	0.385	36.0	02:35	53.00	29.0	1151
Ketvirtis įkrovos	1.5	0.160	33.0	02:30	55.00	23.0	1151

1) Likutinė drėgmė pasibaigus gręžimo fazei. Kuo didesnis gręžimo greitis, tuo didesnis triukšmas ir mažesnė likutinė drėgmė.
2) Maksimalus gręžimo greitis.

Energijos sąnaudos skirtingais režimais

Išjungta (W)	Budėjimas (W)	Atidėtas paleidimas (W)
0.50	0.50	4.00
Ilgiausias laikas iki išjungimo / budėjimo režimo yra 15 minučių.		

15.3 Įprastos programos

ⓘ

Šios vertės yra tik orientacinio pobūdžio.

Programa	kg	kWh	Litrai	hh:mm	% 1)	°C	aps./ min.2)
Cottons 3) 95 °C	6.0	1.900	70.0	03:20	53.00	85.0	1200
Cottons 60 °C	6.0	1.100	65.0	03:20	53.00	55.0	1200
Cottons 4) 20 °C	6.0	0.200	65.0	02:20	53.00	20.0	1200
Synthetics 40 °C	3.0	0.600	65.0	02:15	35.00	40.0	1200
Delicates 5) 30 °C	1.0	0.300	40.0	01:00	35.00	30.0	1200
Wool/Silk 30 °C	1.0	0.200	40.0	01:05	30.00	30.0	1200

1) Likutinė drėgmė pasibaigus gręžimo fazei. Kuo didesnis gręžimo greitis, tuo didesnis triukšmas ir mažesnė likutinė drėgmė.

2) Gręžimo greičio indikatorius.

3) Tinka skalbti labai nešvarius tekstilės gaminius.

4) Tinka skalbti nestipriai suteptus medvilninius, sintetinius ir maišytus audinius.

5) Skalbimo ciklas truks tiek pat, kiek ir nestipriai suteptų skalbinių ciklas.

16. TRUMPASIS VADOVAS

16.1 Kasdienis naudojimas

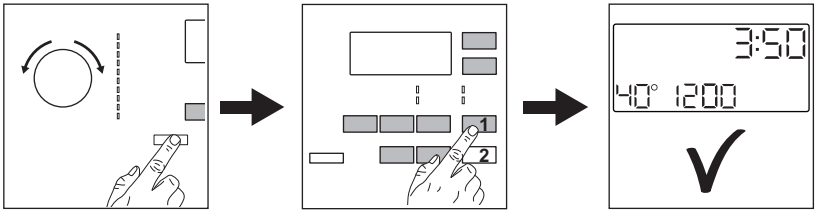

Įjunkite maitinimo laido kištuką į elektros lizdą.

Atsukite vandens čiaupą.

Sudėkite skalbinius.

Įpilkite skalbimo priemonės ir kitų apdorojimo priemonių į tinkamą skalbiklio dozatoriaus skyrelį.

1. Paspauskite mygtuką Įjungti / išjungti, kad įjungtumėte prietaisą. Pasukite programų pasirinkimo ratuką, kad nustatytumėte norimą programą.
2. Nustatykite reikiamas funkcijas, paspausdami atitinkamus jutiklinius mygtukus.
3. Norėdami įjungti programą, palieskite mygtuką **Pradžia / pristabdymas** ▷II.

Programos pabaigoje išimkite skalbinius.

16.2 Išleidimo siurblio filtro valymas

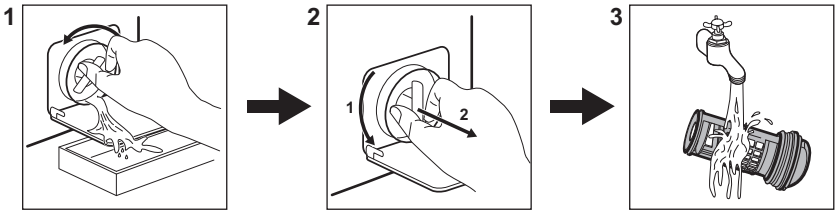

Reguliariai išvalykite filtrą ir, ypač, jei ekrane rodomas įspėjamasis kodas E20.

16.3 Programos

Programos	Skalbinių įkrova	Gaminio aprašymas
Eco 40-60 **1)**	6.0 kg	Balta ir spalvota medvilnė. Vidutiniškai sutepti drabužiai.
Cottons	6.0 kg	Balta ir spalvota medvilnė.
Synthetics	3.0 kg	Sintetiniai arba mišrių audinių skalbiniai.
Delicates	1.0 kg	Plonų audinių, pavyzdžiui, akrilo, viskozės, poliesterio skalbiniai.
Wool/Silk	1.0 kg	Skalbyklėje skalbiami vilnoniai ir rankomis skalbiami vilnoniai bei plonų audinių skalbiniai.
20 min. - 3kg	3.0 kg	Sintetika ir mišrūs audiniai. Mažai sutepti skalbiniai ir drabužiai, kuriuos reikia atnaujinti.
Easy Iron	3.0 kg	Sintetiniai skalbiniai, kurie turi būti skalbiami švelniai.
Downing Jackets	2.0 kg	Vienas sintetinis užklotas, drabužiai su paminkštinimais, antklodės, pūkinės striukės.
Outdoor	1.5 kg **2)** 1.0 kg **3)**	Šiuolaikiški lauko sportiniai drabužiai.
Denim	1.5 kg	Skalbiniai iš denimo ir džersio.

1) Pagal Komisijos reglamentą ES 2019/2023 šia 40 °C programa galima išskalbti vidutiniškai suteptus medvilninius skalbinius, kuriuos reikia skalbti 40 °C ar 60 °C temperatūroje, tame pačiame cikle.

ⓘ

Informacija apie pasiekiamą skalbinių temperatūrą, programos trukmę ir kitus duomenis pateikta skyriuje „Sąnaudų vertės“.
Energijos sąnaudų atžvilgiu veiksmingiausios programos paprastai yra tos, kurioms naudojama žemesnė temperatūra ir kurių trukmė ilgesnė.

2) Skalbimo programa.

3) Skalbimo programa ir apsaugos nuo vandens savybių atkūrimo fazė.

Prietaiso prikrovimas iki maksimalaus pajėgumo, nurodyto kiekvienai programai, padeda sumažinti energijos ir vandens sąnaudas.

Skalbimo programas atitinkančios skalbimo priemonės

Programa	Universalūs milteliai 1)	Universali skysta skalbimo priemonė	Skysta skalbimo priemonė spalvotiems skalbiniams	Gležni vilnoniai skalbiniai	Speciali
Eco 40-60	▲	▲	▲	--	--
Cottons	▲	▲	▲	--	--
Synthetics	▲	▲	▲	--	--
Delicates	--	--	--	▲	▲
Wool/Silk	--	--	--	▲	▲
20 min. - 3kg	--	▲	▲	--	--
Easy Iron	▲	▲	▲	--	--
Downing Jackets	--	--	--	▲	▲
Outdoor	--	--	--	▲	▲
Denim	--	--	▲	▲	▲

1) Skalbiant aukštesnėje nei 60 °C temperatūroje rekomenduojama naudoti skalbimo miltelius.

▲ = rekomenduojama

-- = nerekomenduojama

16.4 Skalbimo priemonės rūšis ir kiekis.

- Naudokite tik specialiai skalbyklėms skirtas skalbimo ir kitas priemones: Visų pirma, laikykitės šių bendro pobūdžio taisyklių:
  - skalbimo milteliai (taip pat tabletės ir vienos dozės ruošiniai) visiems audinių tipams, išskyrus gležnus audinius. Geriau naudokite skalbiamuosius miltelius su balikliu baltiems skalbiniams ir skalbinių dezinfekavimui,
  - skysti skalbikliai (įskaitant vienos dozės skalbiklius), skirti žemos temperatūros programoms (iki 60 °C), visų tipų audiniams arba specialiai tik vilnai.
- Nemaišykite skirtingo tipo skalbimo priemonių.
- Šiais atvejais naudokite mažiau skalbimo priemonės:
  - skalbiate nedidelį kiekį skalbinių;
  - skalbiniai sutepti nestipriai.
  - skalbiant susidaro daug putų.
- Jei naudojate skalbimo tabletes arba kapsules, visada dėkite jas į būgną, o ne į skalbimo priemonės stalčiuką, taip pat laikykitės atitinkamo gamintojo nurodymų.

Nepakankamas skalbimo priemonės kiekis gali lemti:

- netenkinančius skalbimo rezultatus;
- skalbiniai gali papilkėti;
- riebaluotus drabužius;
- pelėsius prietaise.

Per didelis skalbimo priemonės kiekis gali lemti:

- pernelyg didelį putojimą;
- blogesnį skalbimo poveikį;
- nepakankamą skalavimą;
- didesnį poveikį aplinkai.

16.5 Reguliaraus valymo grafikas

Reguliariai valykite prietaisą, kad juo galėtumėte ilgiau naudotis.

Kiekvieną kartą pasinaudoję prietaisu palikite dureles ir skalbiklio dozatorių šiek tiek pravirus, kad prietaiso vidus vėdintųsi ir pasišalintų drėgmė.

Jeigu prietaisu ilgesnį laiką nesinaudosite, užsukite vandens čiaupą ir atjunkite prietaisą nuo maitinimo tinklo.

Orientacinis profilaktinio valymo tvarkaraštis:

Kalkių nuosėdų šalinimas	Du kartus per metus
Profilaktinis skalbimo ciklas	Vieną kartą per mėnesį
Valyti durelių sandarinimo gumas	Kas du mėnesius
Valyti būgną	Kas du mėnesius
Valyti skalbimo priemonės dalytuvą	Kas du mėnesius
Valyti vandens tiekimo žarną ir vožtuvo filtrą	Du kartus per metus

Reguliariai tikrinkite, ar būgne nėra kalkių nuosėdų. Rekomenduojame retkarčiais paleisti ciklą tuščiu būgnu, naudojant kalkių šalinimo priemone.

Pašalinių daiktų išėmimas

ⓘ

Prieš vykdydami ciklą, įsitikinkite, kad kišenės būtų tuščios, o visi laisvi elementai surišti.

Išimkite visus pašalinius daiktus (pavyzdžiui, metalines sąvaržėles, sagas, monetas ir pan.), kuriuos galite rasti durelių tarpiklyje, įleidimo žarnos filtre ir būgne. Jeigu reikia, kreipkitės į įgaliotąjį techninės priežiūros centrą.

Durelių tarpinė

Šis prietaisas suprojektuotas su **savaime išsivalančia vandens išleidimo sistema**, leidžiančia nuo drabužių atsiskyrusius pūkelius išleisti kartu su vandeniu. Reguliariai tikrinkite sandariklį ir, jei reikia, išvalykite, kaip aprašyta toliau pateiktoje schemoje. Ciklo pabaigoje galima atgauti monetas, sagas, kitus mažus daiktus.

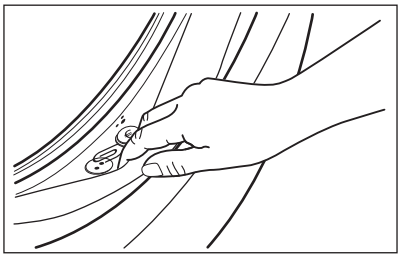

Valykite jį, kai reikia, naudodami kreminę valymo priemonę su amoniaku, nebraižydami sandariklio paviršiaus.

Jeigu reikia, iš filtro išėmos pašalinkite pūkus ir daiktus.

17. APLINKOS APSAUGA

Atiduokite perdirbti medžiagas, pažymėtas šiuo ženklu ♲. Išmeskite pakuotę į atitinkamą atliekų surinkimo konteinerį, kad ji būtų perdirbta. Padėkite saugoti aplinką bei žmonių sveikatą ir surinkti bei perdirbti elektros ir elektronikos prietaisų atliekas.

Neišmeskite šiuo ženklu 🗑 pažymėtų prietaisų kartu su kitomis buitinėmis atliekomis. Atiduokite šį gaminį į vietos atliekų surinkimo punktą arba susisiekite su vietos savivaldybe dėl papildomos informacijos.

Bine ați venit la AEG! Vă mulțumim pentru că ați ales produsul nostru.

În misiunea noastră de a fi sustenabili, reducem utilizarea hârtiei și oferim integral online manualele de utilizare. Accesați manualul complet de utilizare la **aeg.com/manuals**

Găsiți sfaturi privind utilizarea, broșuri, informații pentru depanare, service și reparații la **aeg.com/support**

Cumpărați accesorii, consumabile și piese de schimb originale pentru aparatul dvs. la **aeg.com/shop**

Ne rezervăm dreptul asupra efectuării de modificări.

CUPRINS

1. INFORMAȚII PRIVIND SIGURANȚA....211
2. INSTRUCȚIUNI DE SIGURANȚĂ....213
3. DESCRIEREA PRODUSULUI....215
4. DATE TEHNICE....216
5. INSTALAREA....217
6. PANOUL DE COMANDĂ....221
7. DISCUL SELECTOR ȘI BUTOANELE....223
8. PROGRAME....225
9. SETĂRI....229
10. ÎNAINTE DE PRIMA UTILIZARE....231
11. UTILIZAREA ZILNICĂ....231
12. INFORMAȚII ȘI SFATURI....236
13. ÎNGRIJIREA ȘI CURĂȚAREA....238
14. DEPANARE....243
15. VALORI DE CONSUM....246
16. GHID RAPID....248
17. INFORMAȚII PRIVIND MEDIUL....251

1. ⚠ INFORMAȚII PRIVIND SIGURANȚA

Înainte de a începe instalarea și de a utiliza acest aparat, citiți cu atenție instrucțiunile furnizate.
Producătorul nu este responsabil pentru eventuale vătămări sau pagube rezultate din instalarea sau utilizarea incorectă.
Păstrați permanent instrucțiunile într-un loc sigur și accesibil pentru consultare ulterioară.

1.1 Siguranța copiilor și a persoanelor vulnerabile

- Acest aparat poate fi utilizat de copiii cu vârsta mai mare de 8 ani, de persoanele cu capacități fizice, senzoriale sau mentale reduse sau de persoanele ne-experimentate doar sub supraveghere sau după o scurtă instruire care să le ofere informațiile necesare despre utilizarea în siguranță a aparatului și care să le permită să înțeleagă pericolele la care se expun.
- Copiii cu vârsta între 3 și 8 ani și persoanele cu dizabilități profunde și complexe nu trebuie lăsate să se apropie de aparat dacă nu sunt supravegheate permanent.
- Copiii cu vârsta mai mică de 3 ani nu trebuie lăsați să se apropie de aparat dacă nu sunt supravegheați permanent.
- Copiii trebuie supravegheați pentru a vă asigura că nu se joacă cu aparatul.
- Nu lăsați ambalajele la îndemâna copiilor și aruncați-le conform reglementărilor.
- Nu lăsați detergenții la îndemâna copiilor.
- Nu lăsați copiii și animalele să se apropie de aparat atunci când ușa este deschisă.
- Dacă aparatul are un dispozitiv de siguranță pentru copii, acesta trebuie activat.
- Copiii nu vor realiza operațiunile de curățare sau de întreținere care revin utilizatorului aparatului fără a fi supravegheați.

1.2 Informații generale privind siguranța

- Acest aparat este destinat doar pentru spălarea rufelor de tip casnic, care pot fi spălate în mașina de spălat.
- Acest aparat este proiectat pentru uz casnic utilizarea în locuințe individuale într-un mediu interior.
- Acest aparat electrocasnic poate fi utilizat în birouri, camere de oaspeți, camere de oaspeți cu paturi și mic dejun, case de oaspeți în cadrul fermelor și alte spații de cazare similare, în care această utilizare nu depășește (media) nivelurile de utilizare domestică.

- Nu modificați specificațiile acestui aparat.
- Încărcătura maximă a aparatului este 6.0 kg. Nu depășiți sarcina maximă a fiecărui program (consultați capitolul „Programe”).
- Presiunea de alimentare cu apă din punctul de racord la rețeaua de apă trebuie să fie între 0,5 bar (0,05 MPa) și 10 bar (1.0 MPa).
- Fanta de aerisire din bază nu trebuie să fie blocate de mochetă, covor sau orice alt material folosit la acoperirea pardoselii.
- Aparatul trebuie conectat la rețeaua de apă folosind noile seturi de furtunuri furnizate sau alte noi seturi de furtunuri furnizate de Centrul de service autorizat.
- Seturile vechi de furtunuri nu trebuie refolosite.
- În cazul în care cablul de alimentare este deteriorat, acesta trebuie înlocuit de producător, de centrul de service autorizat al acestuia sau de persoane cu o calificare similară pentru a se evita electrocutarea.
- Înainte de a efectua orice operațiune de întreținere, opriți aparatul și scoateți ștecherul din priză.
- Nu folosiți apă pulverizată cu presiune ridicată sau abur pentru curățarea aparatului.
- Curățați aparatul cu o lavetă umedă. Utilizați numai detergenți neutri. Nu folosiți niciun produs abraziv, burete abraziv, solvent sau obiect metalic.

2. INSTRUCȚIUNI DE SIGURANȚĂ

2.1 Instalarea

ⓘ

Instalarea trebuie să respecte reglementările naționale corespunzătoare.

- Scoateți toate ambalajele și buloanele de transport, inclusiv bucșa din cauciuc cu distanțator din plastic.
- Păstrați șuruburile de transport într-un loc sigur. Dacă aparatul va fi mutat pe viitor, acestea trebuie fixate din nou pentru a bloca tamburul și pentru a-l proteja de deteriorare.
- Aveți întotdeauna grijă când mutați aparatul deoarece acesta este greu. Folosiţi întotdeauna mănuși de protecție și încălţăminte închisă.
- Urmați instrucțiunile de instalare furnizate împreună cu aparatul.
- Dacă aparatul este deteriorat, nu îl instalați sau utilizați.

- Nu instalați sau utilizați aparatul în locuri în care temperatura poate fi sub 0°C sau direct expus intemperiilor.
- Suprafața podelei pe care aparatul va fi instalat trebuie să fie plată, stabilă, rezistentă la căldură și curată.
- Asigurați circulația aerului între aparat și podea.
- Atunci când aparatul se află în poziția sa permanentă, verificați dacă este adus la nivel cu ajutorul unei nivele cu bulă de aer. Dacă nu este, reglați picioarele acestuia.
- Nu instalați aparatul direct deasupra scurgerii din pardoseală.
- Nu pulverizați apă pe aparat și nu îl expuneți la umiditate excesivă.
- Nu instalați aparatul în locuri care nu permit deschiderea completă a ușii acestuia.
- Nu așezați niciun recipient închis pentru colectarea posibilelor scurgeri de apă de sub aparat. Contactați Centrul de service autorizat pentru a afla ce accesorii pot fi utilizate.

2.2 Conexiunea la rețeaua electrică

⚠ **AVERTISMENT!**

Pericol de incendiu și electrocutare.

- AVERTISMENT: Acest aparat este proiectat pentru a fi instalat / conectat la o împământare din clădire.
- Utilizați întotdeauna o priză cu protecție (împământare) contra electrocutării, montată corect.
- Asigurați-vă că parametrii de pe plăcuța cu date tehnice sunt compatibili cu valorile nominale ale sursei de alimentare.
- Nu folosiți prize multiple și cabluri prelungitoare.
- Procedați cu atenție pentru a nu deteriora ștecherul și cablul de alimentare electrică. Dacă este necesară înlocuirea cablului de alimentare, acesta trebuie înlocuit numai de către Centrul de service autorizat.
- Introduceți ștecherul în priză numai după încheierea procedurii de instalare. Asigurați accesul la priză după instalare.
- Nu atingeți cablul de alimentare sau ștecherul cu mâinile ude.
- Nu trageți de cablul de alimentare pentru a scoate din priză aparatul. Trageți întotdeauna de ștecher.

2.3 Racordarea la apă

- Apa de alimentare nu trebuie să depășească 25°C.
- Nu deteriorați furtunurile de apă.
- Înainte de conectarea la țevi noi, țevi care nu au fost folosite mult timp, la care s-au făcut lucrări de reparație sau au fost montate noi dispozitive (apometre, etc.), lăsați să curgă apa până când aceasta devine curată și limpede.
- Asigurați-vă că nu sunt pierderi vizibile de apă în timpul și după prima utilizare a aparatului.
- Nu folosiți un furtun prelungitor dacă furtunurile de alimentare sunt prea scurte. Adresați-vă Centrului de service autorizat pentru înlocuirea furtunului de alimentare.
- Când despachetați aparatul, este posibil să vedeți cum curge apă din furtunul de evacuare. Aceasta se datorează testării aparatului cu apă în fabrică.
- Puteți prelungi furtunul de evacuare până la maxim 400 cm. Contactați Centrul de service autorizat pentru alt furtun de evacuare și prelungitorul.
- Asigurați accesul la robinet după instalare.

2.4 Utilizarea

⚠ **AVERTISMENT!**

Pericol de rănire, electrocutare, incendiu, arsuri sau de deteriorare a aparatului.

- Respectați instrucțiunile de siguranță de pe ambalajul detergentului.
- Produsele inflamabile sau obiectele umezite cu produse inflamabile nu trebuie introduse în aparat, nici puse alături sau deasupra acestuia.
- Nu spălați țesăturile care sunt foarte murdare cu ulei, grăsime sau alte substanțe pline de grăsime. Poate deteriora componentele din cauciuc ale aparatului. Prespălați manual astfel de țesături înainte de a le încărca în aparat.
- Nu folosiți parfumuri pentru rufe pentru a evita riscul de deteriorare a componentelor din plastic și cauciuc ale aparatului.

- Nu atingeţi uşa de sticlă în timpul funcţionării unui program. Sticla poate fi fierbinte.
- Asiguraţi-vă că îndepărtaţi toate obiectele metalice din rufe.

2.5 Serviciul de asistenţă tehnică

- Pentru a repara aparatul contactaţi Centrul de service autorizat. Utilizaţi doar piese de schimb originale.
- Reţineţi că reparaţiile făcute în regie proprie sau care nu sunt făcute de profesionişti pot afecta siguranţa şi pot anula garanţia.
- Următoarele piese de schimb sunt disponibile timp de cel puţin 10 ani după încetarea producţiei modelului: motor şi periile motorului, transmisia dintre motor şi tambur, pompe, amortizoare şi arcuri, tamburul de spălare, tridentul tamburului şi angrenajele cu bilă corespunzătoare, radiatoare şi elemente de încălzire, inclusiv pompe de căldură, conduce şi echipamentul corespunzător, inclusiv furtunuri, supape, filtre şi opritoare de apă, plăci cu circuite imprimate, afişaje electronice, comutatoare de presiune, termostate şi senzori, software şi firmware, inclusiv software de resetare, uşa, balamaua şi garniturile uşii, alte garnituri, sistemul de închidere a uşii, accesorii de plastic, cum ar fi dozatoarele de detergent. Durata poate fi mai mare în ţara dvs. Pentru mai multe informaţii, vă rugăm să vizitaţi site-ul nostru web.
- Reţineţi că unele piese de schimb sunt disponibile doar la reparatorii profesionişti şi nu toate piesele de schimb sunt relevante pentru toate modelele.
- Referitor la becul (becurile) din acest produs şi becurile de schimb vândute separat: Aceste becuri sunt concepute pentru a suporta situaţiile fizice extreme din aparatele electrocasnice, cum ar fi cele de temperatură, vibraţie, umiditate sau au rolul de a semnaliza informaţii privitoare la starea operaţională a aparatului. Acestea nu sunt destinate utilizării în alte aplicaţii şi nu sunt adecvate pentru iluminarea camerelor din locuinţă.

2.6 Aruncarea la gunoi

⚠ **AVERTISMENT!**

Pericol de rănire sau sufocare.

- Deconectaţi aparatul de la sursa de alimentare electrică şi cea de apă.
- Tăiaţi cablul de alimentare de la reţea chiar de lângă aparat şi aruncaţi-l.
- Scoateţi încuietoarea uşii pentru a nu permite copiilor sau animalelor de companie să rămână blocaţi în tambur.
- Eliminaţi aparatul în conformitate cu cerinţele locale pentru eliminarea deşeurilor de echipamente electrice şi electronice (DEEE).

3. DESCRIEREA PRODUSULUI

3.1 Funcţii speciale

Noua dvs. maşină de spălat rufe îndeplineşte toate cerinţele moderne pentru tratarea eficientă a rufelor cu un consum redus de apă, energie şi detergent şi asigură o îngrijire corespunzătoare a ţesăturilor.

- **Tehnologia ProSense** detectează cantitatea de rufe stabilind durata programului în 30 de secunde. Programul de spălare este adaptat la încărcătura de rufe şi tipul ţesăturii fără a consuma mai mult timp, energie şi apă decât este necesar.
- Datorită **Soft Plusopţiunii**, balsamul de rufe este distribuit uniform pe rufe şi penetrează adânc fibrele ţesăturii favorizând o catifelare perfectă.

3.2 Prezentarea aparatului

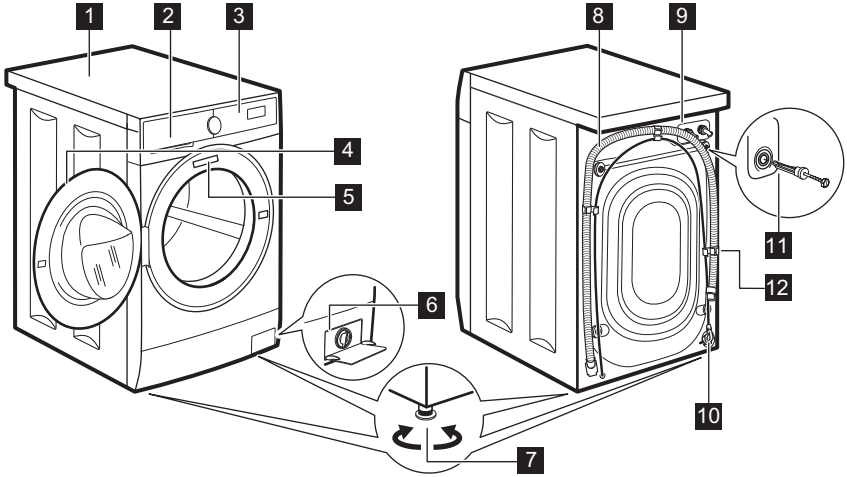

1 Suprafață de lucru
2 Dozator pentru detergent
3 Panou de comandă
4 Mâner ușă
5 Plăcuță cu date tehnice
6 Filtru de la pompa de evacuare
7 Picioare pentru aducerea la nivel a aparatului
8 Furtun de evacuare
9 Racord pentru furtunul de alimentare
10 Cablu de alimentare
11 Șuruburi pentru transport
12 Suport pentru furtun

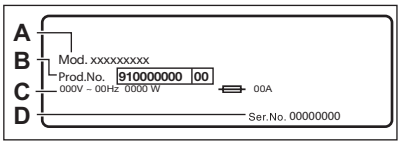

Plăcuța cu date tehnice specifică numele modelului (**A**) , numărul produsului (**B**), tensiunea electrică nominală (**C**) și numărul de serie (**D**).

4. DATE TEHNICE

Dimensiuni	Lățime/ Înălțime/ Adâncime totală	59.5 cm /84.3 cm /41.6 cm
Conexiunea la rețeaua electrică	Tensiunea electrică Putere generală Siguranță fuzibilă Frecvența	230 V 1900 W 10 A 50 Hz

Nivel de protecție împotriva pătrunderii particulelor solide și a umidității asigurat de capacul de protecție, cu excepția cazului în care echipamentul de joasă tensiune nu este protejat împotriva umidității		IPX4
Presiunea de alimentare cu apă	Minim Maxim	0,5 bar (0,05 MPa) 10 bar (1,0 MPa)
Alimentarea cu apă 1).		Apă rece
Încărcătură maximă	Bumbac	6.0 kg

1) Racordați furtunul de alimentare cu apă la un robinet cu filet 3/4"

5. INSTALAREA

⚠ **AVERTISMENT!**

Consultați capitolele privind siguranța.

5.1 Despachetarea

1. Îndepărtați folia exterioară. Dacă este necesar, utilizați un cutter.

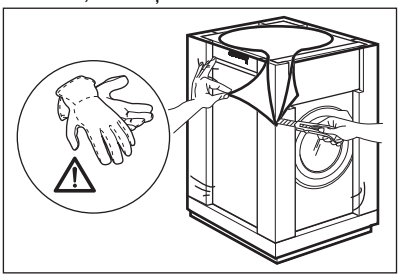

2. Scoateți capacul de carton și materialele folosite la ambalare.

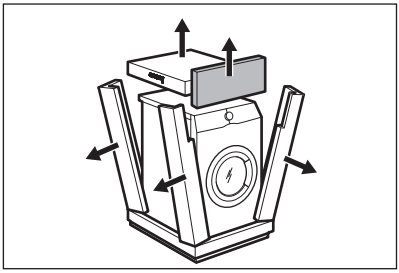

3. Deschideți ușa. Scoateți toate articolele din tambur.

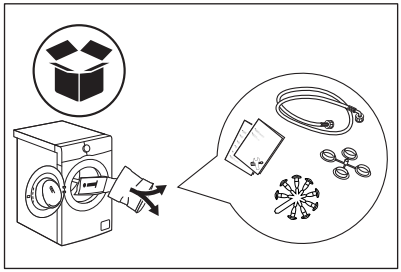

4. Puneți elementul de colț pe podea, în spatele aparatului. Cu atenție, puneți jos aparatul pe spate.

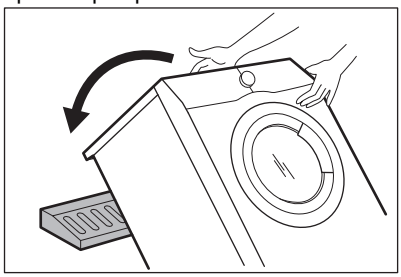

5. Scoateţi protecţia din partea de jos.

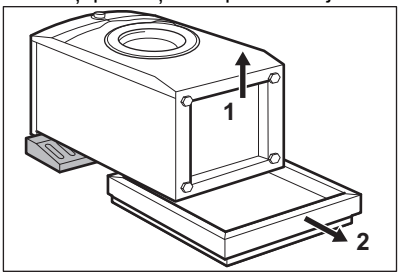

6. Ridicaţi la loc aparatul în poziţie verticală. Scoateţi cablul de alimentare electrică şi furtunul de evacuare din suporturi.

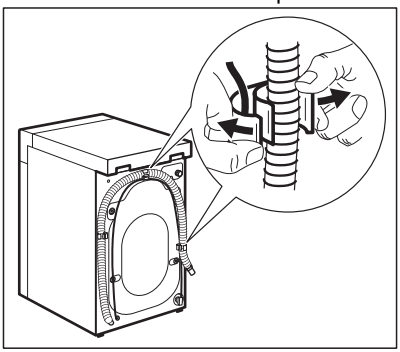

⚠ **AVERTISMENT!**

Este posibil să vedeţi cum curge apă din furtunul de evacuare. Aceasta deoarece maşina de spălat rufe a fost testată în fabrică.

7. Scoateţi cele patru şuruburi de transport din spatele maşinii şi scoateţi distanţierii din plastic.

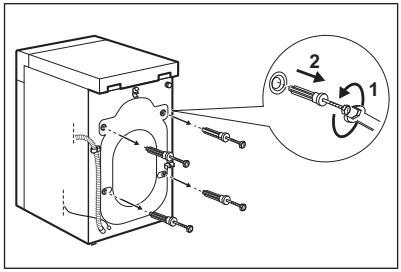

8. Puneţi capacele din plastic, găsite în punga cu manualul utilizatorului, în găuri.

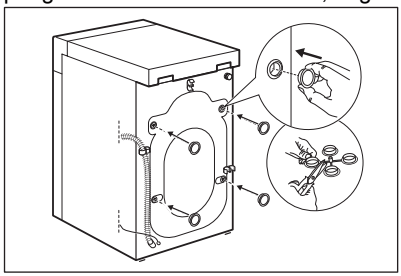

ⓘ

Recomandăm păstrarea ambalajelor şi a şuruburilor de transport pentru transportarea aparatului.

5.2 Amplasarea şi aducerea la nivel

Reglaţi aparatul corect pentru a preveni apariţia vibraţiilor, zgomotului şi a mişcării aparatului în timpul funcţionării acestuia.

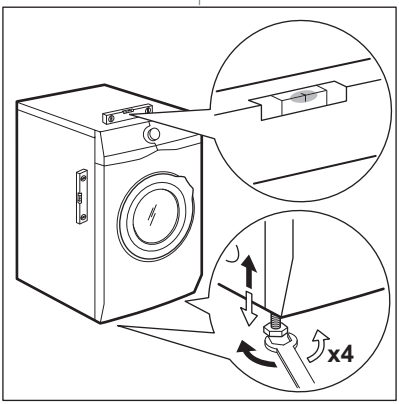

1. Instalați aparatul pe o podea plată, tare. Aparatul trebuie să fie orizontal și stabil. Asigurați-vă că aparatul nu atinge peretele sau alte unități și că este permisă circulația aerului pe sub aparat.
2. Pentru reglarea nivelului slăbiți sau strângeți picioarele aparatului. Toate picioarele trebuie să fie sprijinite ferm de podea.

⚠ AVERTISMENT!

Nu puneți carton, lemn sau materiale similare sub picioarele aparatului pentru a regla nivelul orizontal.

5.3 Furtunul de alimentare cu apă

1. Conectați furtunul de alimentare cu apă la partea din spate a aparatului, dacă este necesar. De obicei, acesta este deja instalat în fabrică.

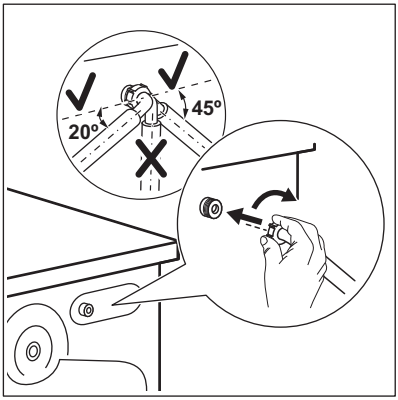

2. Orientați-l spre stânga sau spre dreapta în funcție de poziția robinetului. Asigurați-vă că furtunul de alimentare cu apă nu se află în poziție verticală.
3. Dacă este necesar, slăbiți piulița pentru a-l poziționa corect
4. Racordați furtunul de alimentare la un robinet de apă rece cu filet de 3/4".

Unele modele pot conține furtun de alimentare cu dispozitiv de oprire a apei. Acesta previne scurgerile din furtun din cauza învechirii sale naturale. Sectorul din fereastră indică această eroare A. În acest caz, închideți robinetul de apă și contactați centrul de service autorizat pentru informații privind înlocuirea furtunului.

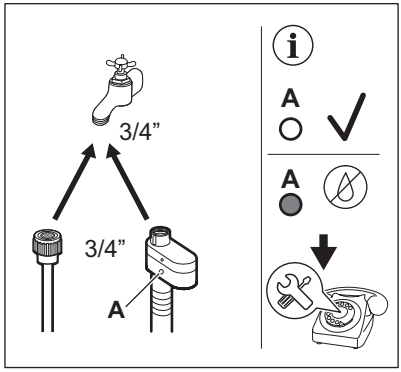

⚠ AVERTISMENT!

Apa de alimentare nu trebuie să depășească 25°C.

⚠ ATENȚIE!

Verificați dacă există scurgeri la racorduri.

ℹ

Nu folosiți un furtun prelungitor dacă furtunurile de alimentare sunt prea scurte. Adresați-vă centrului de service pentru un furtun de alimentare cu apă de schimb.

5.4 Evacuarea apei

Furtunul de evacuare trebuie pus la o înălțime minimă de 60 cm și maximă de 100 cm față de podea.

ℹ

Puteți prelungi furtunul de evacuare până la maxim 400 cm. Contactați centrul de service autorizat pentru a achiziționa celălalt furtun de evacuare și prelungitorul.

Este posibilă conectarea furtului de evacuare în mai multe moduri:

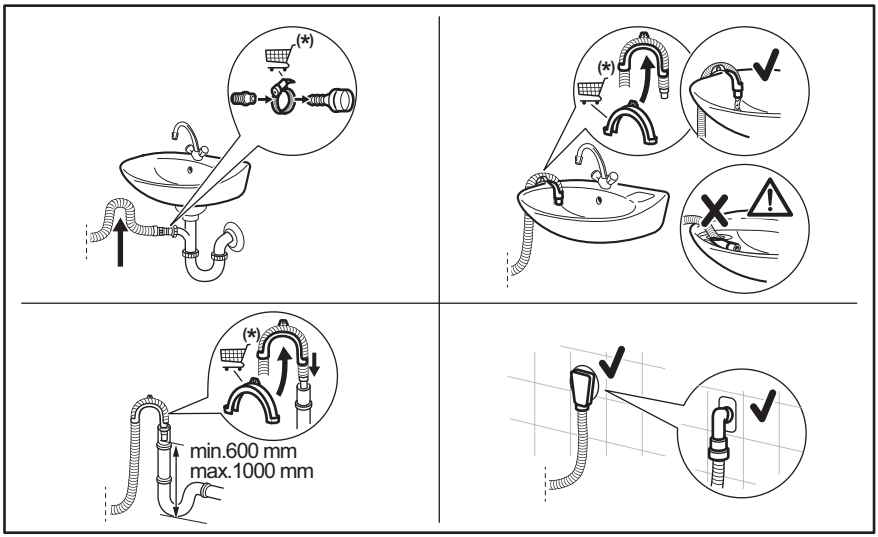

(*) Poate fi modificat fără notificare prealabilă.

- Conectați furtunul de evacuare la sifonul de scurgere și fixați-l cu un colier.
- Puneți furtunul direct în conducta de canalizare din peretele camerei și strângeți cu o clemă.
- Fără ghidajul din plastic pentru furtun, către un sifon de chiuvetă - introduceți furtunul de evacuare în sifon și fixați-l cu un colier.
- La o conductă fixă cu aerisire - introduceți furtunul de evacuare direct în conducta de evacuare sau conducta fixă.
- Furtunul de evacuare poate fi îndoit în formă de U și așezat în jurul ghidajului din plastic. Pe marginea unui lavoar - fixați ghidajul de robinetul de apă sau de perete.

ⓘ

Furtunul de evacuare trebuie să facă o buclă pentru a preveni intrarea particulelor din chiuvetă în aparat.

ⓘ

Asigurați-vă că ghidajul de plastic nu se poate mișca atunci când aparatul evacuează și capătul furtunului de evacuare nu este scufundat în apă. Se poate produce o refulare cu apă murdară în aparat.
Cumpărați accesorii de la un furnizor autorizat.

ⓘ

Capătul furtunului de evacuare trebuie să fie întotdeauna aerisit, adică diametrul interior al țevii de evacuare (min. 38 mm - min. 1,5") trebuie să fie mai mare decât diametrul exterior al furtunului de evacuare.

5.5 Conexiunea la rețeaua electrică

La sfârșitul instalării puteți conecta ștecherul la priză.

Plăcuța cu date tehnice și capitolul „Date tehnice” indică tensiunea electrică corespunzătoare. Asigurați-vă că acestea

sunt compatibile cu cele ale sursei de alimentare electrică.

Verificați dacă instalația electrică din locuință poate suporta puterea maximă necesară, luând în considerare și celelalte aparate pot fi utilizate.

Conectați aparatul la o priză cu împământare.

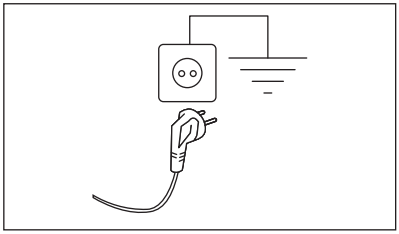

Cablul de alimentare trebuie să fie ușor accesibil după instalarea aparatului.

Pentru lucrările electrice necesare la instalarea aparatului, contactați Centrul de service autorizat.

Producătorul nu își asumă nicio responsabilitate pentru daunele sau pentru leziunile provocate din cauza nerespectării măsurilor de precauție privind siguranța.

6. PANOUL DE COMANDĂ

6.1 Descrierea panoului de comandă

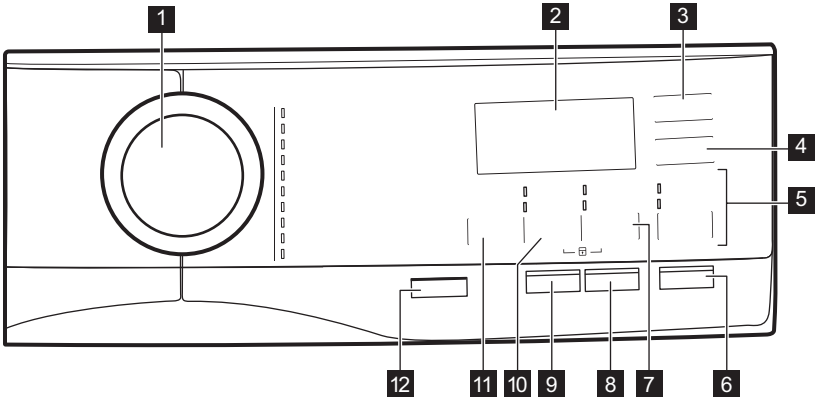

1 Disc selector program

2 Afișaj

3 Pornire întârziată buton tactil

4 Economie de timp buton tactil

5 Clătire buton tactil
- Clătire suplimentară opțiune
- Omiterea fazei de spălare - Doar clătire

6 Start/Pauză buton tactil

7 Pete/Prespălare buton tactil
- Pete opțiune
- Prespălare opțiune

8 Buton tactil Anti-Alergii (Antialergic)

9 Soft Plus buton tactil

10 Centrifugare buton tactil
- Omiterea fazelor - Doar centrifugare

- Omiterea fazelor - Doar centrifugare

11 Temperatură buton tactil

12 Pornit/Oprit buton de apăsare

6.2 Afișaj

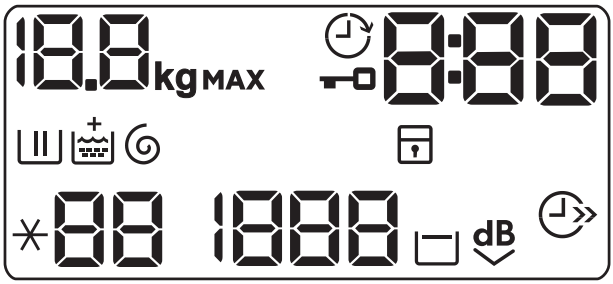

0.0 kg MAX	Indicator încărcătură maximă. Pictograma kg clipește în timpul estimării duratei programului (consultați paragraful „Detectarea încărcăturii cu PROSENSE”).
	Indicator pentru pornire întârziată.
	Indicator pentru ușă blocată.
0:00	Indicatorul digital poate arăta: • Durata programului (de ex. 2:40). • Durata întârzierii (de ex. 30' sau 2h). • Terminarea ciclului (0). • Codul de alarmă (de ex. E20). • Indicație privind numărul total de ore de funcționare a aparatului. Consultați secțiunea „Contor ore de funcționare” din paragraful „Setări” pentru mai multe detalii.
	Indicatorul fazei de spălare: acesta clipește în timpul fazei de prespălare și spălare.
	Indicatorul fazei de clătire: acesta clipește în timpul fazei de clătire.
	Indicatorul + apare atunci când opțiunea permanentă Clătire suplimentară este activată.
	Indicatorul fazei de centrifugare și evacuare. Acesta clipește în timpul fazei de centrifugare și evacuare.
	Indicator pentru dispozitivul de siguranță pentru copii.
	Indicator pentru economisirea timpului.
88	Indicator pentru temperatură. Indicatorul * - - apare atunci când este setată o spălare cu apă rece.

1888	Indicator pentru viteza de centrifugare.
	Indicator pentru clătire oprită.
dB	Indicator pentru Super silențios.

7. DISCUL SELECTOR ȘI BUTOANELE

7.1 Pornit/Oprit

Apăsarea acestui buton timp de câteva secunde permite activarea sau dezactivarea aparatului. Se aud două melodii diferite în timpul pornirii și opririi aparatului.

Deoarece funcția Repaus dezactivează automat aparatul în unele cazuri pentru a reduce consumul de energie, s-ar putea să fie nevoie să activați din nou aparatul.

Programul selectat implicit, la pornirea mașinii, este întotdeauna programul Eco 40-60, chiar și după trezirea din standby.

Pentru mai multe detalii, consultați paragraful Repaus din capitolul Utilizarea zilnică.

7.2 Introducere

Opțiunile/funcțiile nu sunt selectabile pentru toate programele de spălare. Verificați compatibilitate dintre opțiuni/funcții și programele de spălare în „Tabelul programelor”. O opțiune/funcție o poate exclude pe alta, în acest caz aparatul nu vă permite să setați împreună opțiunile/funcțiile incompatibile.
Asigurați-vă că ecranul și butoanele tactile sunt întotdeauna curate și uscate.

7.3 Temperatură

Atunci când selectați un program de spălare, aparatul propune automat o temperatură implicită.

Atingeți acest buton în mod repetat până când apare pe afișaj valoarea dorită pentru temperatură.

Când pe afișaj prezintă indicatorii ✳ și – –, aparatul nu încălzește apa.

7.4 Centrifugare

Atunci când setați un program, aparatul selectează automat viteza implicită de centrifugare permisă.

Atingeți acest buton în mod repetat pentru:

- **Schimbați viteza de centrifugare.**

Afișajul arată numai vitezele de centrifugare disponibile pentru programul respectiv.

- **Activați opțiunea Clătire oprită .** Centrifugarea finală nu este realizată. Apa de la ultima clătire nu este evacuată, astfel încât rufele să nu se șifoneze. Programul de spălare se termină cu apă în tambur.

  Afișajul prezintă indicatorul . Ușa rămâne blocată și tamburul se învârte regulat pentru a reduce șifonarea. Trebuie să evacuați apa pentru a debloca ușa. Dacă atingeți butonul Start/Pauză, aparatul realizează faza de centrifugare și evacuează apa.

Aparatul golește apa automat după aproximativ 18 ore.

- **Activați opțiunea Super silențios.** Fazele intermediare și finale de centrifugare sunt anulate și programul se termină cu apă în tambur. Aceasta ajută la reducerea șifonării.

Afișajul prezintă indicatorul dB. Ușa rămâne blocată. Tamburul se învârtește regulat pentru a reduce șifonarea. Trebuie să evacuați apa pentru a debloca ușa. Deoarece programul este foarte silențios, acesta este adecvat pentru a fi utilizat pe timpul nopții când sunt disponibile tarife mai mici la electricitate. La unele programe, clătirile se fac cu mai multă apă.
Dacă atingeți butonul Start/Pauză, aparatul realizează doar faza de evacuare.

Aparatul golește apa automat după aproximativ 18 ore.

- **Activați opțiunea doar evacuare** (**omiterea fazelor de spălare, clătire și centrifugare**): Doar centrifugare. Aparatul realizează doar faza de evacuare de la programul de spălare selectat.

  Afișajul prezintă indicatorul – – (rece), indicatorul – – – (fără centrifugare) și indicatorul .
- **Activați opțiunea doar centrifugare** (**Omiterea fazelor de spălare și clătire**): Doar centrifugare.

Înainte de a seta această opțiune, selectați un program de spălare adecvat pentru articolele de îmbrăcăminte. Aparatul va realiza cel mai potrivit ciclu de centrifugare pentru protejarea articolelor dvs. de îmbrăcăminte (de ex. pentru articolele sintetice, selectați mai întâi programul de spălare Synthetics și după aceea opțiunea Doar centrifugare).

Aparatul realizează doar faza de centrifugare de la programul de spălare selectat.

Afișajul prezintă indicatorul – – (rece), indicatorul fazei și viteza de centrifugare.

7.5 Pete/Prespălare

Apăsați în mod repetat acest buton pentru a activa una din cele două opțiuni.

Indicatorul corespunzător se aprinde pe afișaj.

- **Pete**
  Selectați această opțiune pentru a adăuga o fază anti-pete la un program pentru a trata rufele foarte murdare sau pătate cu agent pentru îndepărtarea petelor.
  Turnați agentul pentru îndepărtarea petelor în compartimentul . Agentul pentru îndepărtarea petelor va fi adăugat la faza corespunzătoare a programului de spălare.

Această opțiune nu este disponibilă cu o temperatură mai mică de 40°C.

- **Prespălare**
  Folosiți această funcție pentru a introduce o fază de prespălare la 30 °C înaintea celei de spălare.
  Această opțiune este recomandată în cazul rufelor cu grad ridicat de murdărie, în special dacă conțin nisip, praf, noroi și alte particule solide.

Opțiunile pot crește durata programului.

Aceste două opțiuni nu pot fi setate împreună.

7.6 Soft Plus

Setați opțiunea Soft Plus pentru a asigura distribuirea perfectă a balsamului de rufe și pentru a îmbunătăți catifelarea țesăturii.

Această opțiune crește ușor durata programului.

7.7 Pornire întârziată

Cu această opțiune puteți întârzia pornirea unui program la o oră mai convenabilă.

Atingeți butonul în mod repetat pentru a seta întârzierea dorită. Durata crește în etape de 30 de minute până la 90' și de la 2 ore până la 20 h.

După ce atingeți butonul Start/Pauză, afișajul prezintă indicatorul și întârzierea selectată, iar aparatul începe numărătoarea inversă.

7.8 Clătire

Cu acest buton puteți selecta una din următoarele opțiuni:

- Opțiunea Clătire suplimentară
  Această opțiune adaugă câteva clătiri programului de spălare selectat. Utilizați această opțiune pentru persoanele alergice la reziduurile de detergenți și în zone în care apa are o duritate redusă.

> Această opțiune crește ușor durata programului.

- Omiterea fazei de spălare - Opțiunea Doar clătire
  Aparatul realizează doar faza de clătire, precum și fazele de centrifugare și de evacuare din programul selectat.

Se aprinde indicatorul corespunzător aflat deasupra tastei.

7.9 Economie de timp

Cu această opțiune puteți reduce durata programului:

- Dacă rufele dvs. au un grad normal sau redus de murdărie, vă recomandăm să scurtați programul de spălare. Atingeți acest buton **o dată** pentru a reduce durata.
- În cazul unei încărcături mai mici, atingeți acest buton **de două ori** pentru a seta un program foarte rapid.

Afișajul prezintă indicatorul .

7.10 Start/Pauză

Atingeți butonul Start/Pauză pentru a porni, pune în pauză aparatul sau pentru a întrerupe un program aflat în desfășurare.

8. PROGRAME

8.1 Tabelul programelor

Programe de spălare

Program	Descrierea programului
Programe de spălare	
Eco 40-60	**Bumbac alb și bumbac colorat în culori rezistente**. Articole cu un grad normal de murdărie. Consumul de energie scade și durata programului de spălare este extinsă, asigurând rezultate bune la spălare.
Cottons	**Bumbac alb și colorat**. Articole cu un grad normal, ridicat și ușor de murdărie.
Synthetics	**Articole din țesătură sintetică sau mixtă**. Articole cu un grad normal de murdărie.
Delicates	**Țesături delicate cum ar fi acrilice, viscoză și țesături mixte care necesită o spălare mai delicată**. Articole cu un grad normal și ușor de murdărie.
Wool/Silk	**Articole din lână care se pot spăla cu mașina, articole din lână** care trebuie spălate manual și alte materiale cu simbolul «spălare manuală»[1].

Program	Descrierea programului
20 min. - 3kg	**Articole din bumbac și sintetice** ușor murdare sau purtate o singură dată.
Easy Iron	**Articole sintetice care necesită o spălare delicată**. Articole cu un grad normal și ușor de murdărire. **2)**
Downing Jackets	Program special pentru **jachetă cu puf, pătură sintetică, pilotă, cuvertură** etc.
Outdoor	ⓘ Nu folosiți balsam de rufe și asigurați-vă că nu există reziduuri de balsam în dozatorul pentru detergent. **Îmbrăcăminte pentru exterior, de protecție pentru activități tehnice, țesături pentru articole sportive, jachete impermeabile și cu materiale care asigură respirația corpului, jachete cu căptușeală detașabilă sau material izolator pe interior.** Încărcătura recomandată de rufe este 1.5 kg. Acest program poate fi folosit și ca ciclu de restabilire a proprietăților de respingere a apei, conceput special pentru tratarea hainelor care au un înveliș hidrofob. Pentru a efectua un ciclu de restabilire a proprietăților de respingere a apei, procedați după cum urmează: • Turnați detergentul de spălare în compartimentul II. • Turnați un agent special de restabilire a proprietăților de respingere a apei pentru țesătură în compartimentul sertarului pentru balsamul de rufe ❀. • Reduceți încărcătura de rufe la 1.0 kg. ⓘ Pentru a îmbunătăți și mai mult acțiunea agentului de restabilire a proprietăților de respingere a apei, uscați rufele într-un uscător la care ați ales programul de uscare Outdoor (dacă este disponibil și dacă eticheta de îngrijire a articolului de îmbrăcăminte permite uscarea automată).
Denim	**Haine din denim și jerseuri**. Murdărie normală. Acest program realizează o fază de clătire delicată, concepută pentru denim, care reduce atenuarea culorii și nu lasă reziduuri de detergent pudră pe fibre.

1) În timpul acestui ciclu, tamburul se rotește încet pentru a asigura o spălare delicată. Poate părea că tamburul nu se rotește sau nu se rotește corect, însă acest lucru este normal la acest program.

2) Pentru a reduce șifonarea, acest ciclu reglează temperatura apei și efectuează o fază delicată de spălare și centrifugare. Aparatul adaugă câteva clătiri.

Temperatura programului, viteza maximă de centrifugare și încărcătura maximă

Program	Temperatura implicită Interval de temperatură	Viteza de centrifugare de referință Valori pentru viteza de centrifugare	Încărcătură maximă
Programe de spălare			

Program	Temperatura implicită Interval de temperatură	Viteza de centrifugare de referință Valori pentru viteza de centrifugare	Încărcătură maximă
Eco 40-60	1)	1200 rpm 1200 rpm - 400 rpm	6.0 kg
Cottons	40 °C 95 °C - Rece	1200 rpm 1200 rpm - 400 rpm	6.0 kg
Synthetics	30 °C 60 °C - Rece	1200 rpm 1200 rpm - 400 rpm	3.0 kg
Delicates	30 °C 40 °C - Rece	1200 rpm 1200 rpm - 400 rpm	1.0 kg
Wool/Silk	40 °C 40 °C - Rece	1200 rpm 1200 rpm - 400 rpm	1.0 kg
20 min. - 3kg	30 °C 40 °C - 30 °C	1200 rpm 1200 rpm - 400 rpm	3.0 kg
Easy Iron	30 °C 60 °C - Rece	800 rpm 800 rpm - 400 rpm	3.0 kg
Downing Jackets	40 °C 60 °C - Rece	800 rpm 800 rpm - 400 rpm	2.0 kg
Outdoor	30 °C 40 °C - Rece	1200 rpm 1200 rpm - 400 rpm	1.5 2) 1.0 3)
Denim	30 °C 40 °C - Rece	800 rpm 1200 rpm - 400 rpm	1.5 kg

1) Conform Regulamentului Comisiei UE 2019/2023, acest program la 40 °C poate spăla rufele din bumbac cu un grad normal de murdărie care se pot spăla la 40 °C sau 60 °C, împreună în cadrul aceluiaşi ciclu. Temperatura nu este indicată şi vizibilă, este setată automat.

Pentru temperatura la care ajung rufele, durata programului şi alte date, consultaţi capitolul „Valori de consum”.
Cele mai eficiente programe în ceea ce priveşte consumul de energie sunt, în general, acele programe care rulează la temperaturile cele mai scăzute şi au durata mai mare.

2) kg Program de spălare.

3) kg Program de spălare şi faza de impermeabilizare.

Compatibilitatea opțiunilor programului

	Eco 40-60	Cottons	Synthetics	Delicates	Wool/Silk	20 min. - 3kg	Easy Iron	Downing Jackets	Outdoor	Denim
Centrifugare	■	■	■	■	■	■	■	■	■	■
Clătire oprită	■	■	■	■	■		■		■	■
Super silențios dB		■	■	■						■
Doar centrifugare		■	■	■	■	■	■	■	■	■
Doar centrifugare 1)		■	■	■	■	■	■	■	■	■
Pete 2)		■	■				■			■
Prespălare		■	■				■			
Clătire suplimentară		■	■	■			■		■	■
Doar clătire		■	■	■	■	■	■	■	■	■
Antialergic		■								
Economie de timp 3)		■	■	■			■			
Pornire întârziată	■	■	■	■	■	■	■	■	■	■
Soft Plus		■	■	■			■			■

1) Înainte de a seta această opțiune, selectați un program de spălare adecvat pentru articolele de îmbrăcăminte. Aparatul va realiza cel mai potrivit ciclu de centrifugare pentru protejarea articolelor dvs. de îmbrăcăminte (de ex. pentru articolele sintetice, selectați mai întâi programul de spălare Synthetics și după aceea opțiunea Doar centrifugare).

2) Această opțiune nu este disponibilă cu o temperatură mai mică de 40 °C.

3) Dacă setați cea mai mică durată, vă recomandăm să reduceți dimensiunea încărcăturii. Este posibil să încărcați la maxim aparatul, însă rezultatele la spălare vor fi mai puțin satisfăcătoare.

Detergenți adecvați pentru programele de spălare

Program	Pudră universală 1)	Lichid universal	Lichid pentru rufe colorate	Articole delicate din lână	Special
Eco 40-60	▲	▲	▲	--	--

Program	Pudră universală[1)]	Lichid universal	Lichid pentru rufe colorate	Articole delicate din lână	Special
Cottons	▲	▲	▲	--	--
Synthetics	▲	▲	▲	--	--
Delicates	--	--	--	▲	▲
Wool/Silk	--	--	--	▲	▲
20 min. - 3kg	--	▲	▲	--	--
Easy Iron	▲	▲	▲	--	--
Downing Jackets	--	--	--	▲	▲
Outdoor	--	--	--	▲	▲
Denim	--	--	▲	▲	▲

1) La o temperatură mai mare de 60 °C se recomandă utilizarea detergentului pudră.

▲ = Recomandat

-- = Nerecomandat

8.2 Woolmark Premium Wool Care - Blue

Ciclul de spălare al acestei mașini a fost aprobat și testat de The Woolmark Company pentru spălarea articolelor de îmbrăcăminte din lână care sunt etichetate cu „spălare manuală", cu condiția ca articolele să fie spălate în conformitate cu instrucțiunile de pe eticheta articolului și cu cele ale producătorului acestei mașini de spălat rufe.
M1459

9. SETĂRI

9.1 Introducere

Când apăsați o combinație de taste, **nu înclinați** degetele în jos. Senzorii de sub butoane sunt sensibili și pot interfera cu selecția dvs.

9.2 Blocare acces copii

Cu această opțiune puteți împiedica copiii să se joace la panoul de comenzi.

- Pentru a **activa/dezactiva** această opțiune, atingeți simultan butoanele ⊛ și ⊡ ⊔ până când indicatorul ⊡ **se aprinde/se stinge** pe afișaj.

Puteți activa această opțiune:

- După ce atingeți butonul Start/Pauză ▷‖: toate butoanele și discul selector pentru programe sunt dezactivate (cu excepția butonului Pornit/Oprit ⏻).
- Înainte de a atinge butonul Start/Pauză ▷‖: aparatul nu poate fi pornit.

Aparatul păstrează selecția acestei opțiuni după ce îl opriți.

9.3 Semnalele acustice

Acest aparat este echipat cu mai multe semnale acustice care funcționează când:

- Activați aparatul (o melodie specială scurtă).
- Dezactivați aparatul (o melodie specială scurtă).
- Atingeți butoanele (sunet ca un clic).
- Faceți o selecție greșită (3 sunete scurte).
- Programul este finalizat (secvența de sunete timp de aproape 2 minute).
- Aparatul prezintă o defecțiune (secvență de sunete scurte timp de aproape 5 minute).

Pentru **dezactivarea/activarea** semnalelor acustice de la terminarea programului, atingeți simultan butoanele 👕 ⊔ și ✚ timp de aproximativ 6 secunde.

> ⓘ
> Dacă dezactivați semnalele acustice, acestea continuă să funcționeze atunci când aparatul are o defecțiune.

9.4 Permanent Clătire suplimentară

Cu această opțiune puteți avea permanent o clătire suplimentară atunci când setați un program nou.

- Pentru a **activa/dezactiva** această opțiune, atingeți simultan butonul 👕 ⊔ și ⊞ până când indicatorul butonului Clătire suplimentară**se aprinde/se stinge**.

9.5 Contor ore de funcționare

Este posibilă vizualizarea duratei totale de funcționare a aparatului în ore, începând de la prima pornire. Această valoare include durata de funcționare a ciclurilor (nu include pauzele, timpul de pornire întârziat). Pentru a vizualiza această valoare, procedați după cum urmează:

1. Porniți aparatul apăsând butonul Pornit/Oprit.
2. Rotiți butonul pentru programe la programul Eco 40-60 (prima poziție în sens orar).
3. Țineți apăsate butoanele 👕 ⊔ și ✚ timp de câteva secunde (în decurs de 10 secunde de la pornire. După aceste 10 secunde, combinația de butoane activează și dezactivează semnalele acustice).
4. După 3 secunde, pe afișaj va fi apărea numărul total de ore de funcționare al aparatului: ex., 1276 ore, afișajul prezintă textul Hr timp de 2 secunde, 12 (mii și sute) pentru 2 secunde și 76 (zeci și unități).

> ⓘ
> Dacă procedura nu funcționează (din cauza expirării timpului, a poziției greșite a discului selector de programe sau a combinației greșite de taste), opriți aparatul și repetați secvența de la început.

9.6 Resetare

Această funcție permite restabilirea opțiunilor implicite din fabrică. Pentru a **activa** această opțiune, urmați pașii de mai jos:

1. Porniți aparatul apăsând butonul Pornit/Oprit.
2. Rotiți butonul pentru programe la programul Synthetics (a treia poziție în sens orar).
3. Țineți apăsate butoanele 👕 ⊔ și ✚ timp de câteva secunde (în decurs de 10 secunde de la pornire. După aceste 10 secunde, combinația de butoane activează și dezactivează semnalele acustice).
4. Afișajul va indica **– – –** timp de circa 5 secunde.

ⓘ

Dacă procedura nu funcționează (din cauza expirării timpului, a poziției greșite a discului selector de programe sau a combinației greșite de taste), opriți aparatul și repetați secvența de la început.

10. ÎNAINTE DE PRIMA UTILIZARE

1. Asigurați-vă că alimentarea electrică trebuie este disponibilă și robinetul cu apă este deschis.
2. Turnați 2 litri de apă în compartimentul pentru detergent marcat cu **2**.

Această acțiune activează sistemul de evacuare.

3. Turnați o mică cantitate de detergent în compartimentul marcat cu **2**.
4. Selectați și porniți un program pentru articole din bumbac, la cea mai înaltă temperatură, fără rufe în tambur.

Astfel este eliminată eventuala murdărie acumulată pe cuvă și tambur.

11. UTILIZAREA ZILNICĂ

⚠ **AVERTISMENT!**

Consultați capitolele privind siguranța.

11.1 Activarea aparatului

1. Conectați ștecherul în priză.
2. Deschideți robinetul de apă.
3. Apăsați butonul Pornit/Oprit timp de câteva secunde pentru activa aparatul.

Se aude o melodie scurtă. Aparatul propune automat un program implicit. Indicatorul corespunzător se aprinde.

Afișajul prezintă durata programului, durata ciclului Eco 40-60,, încărcătura maximă, temperatura implicită, viteza implicită de centrifugare și indicatorii fazelor care alcătuiesc programul.

11.2 Încărcarea rufelor

- Deschideți ușa aparatului.
- Scuturați rufele înainte de a le introduce în aparat.
- Introduceți rufele în tambur, câte un articol pe rând.

Asigurați-vă că nu introduceți prea multe rufe în tambur.

- Închideți ușa bine.

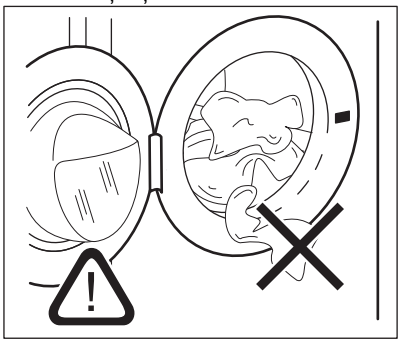

⚠ **ATENȚIE!**

- Asigurați-vă că nu rămân rufe între garnitură și ușă. Există riscul de scurgere a apei sau de deteriorare a rufelor.
- Spălarea petelor foarte uleioase și grase sau utilizarea parfumurilor poate deteriora piesele din cauciuc ale aparatului.

11.3 Utilizarea detergentului și a aditivilor

1. Măsurați cantitatea de detergent și de balsam de rufe.
2. Puneți detergentul și balsamul de rufe în compartimente.
3. Închideți cu atenție sertarul pentru detergent

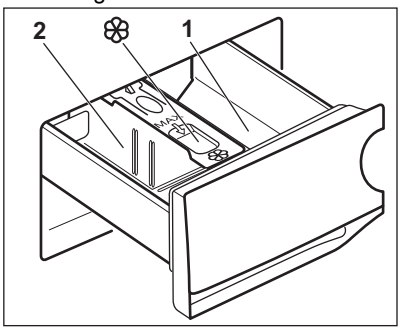

⚠ **ATENȚIE!**

Utilizați doar detergenți specificați pentru mașina de spălat rufe.

ⓘ

Respectați întotdeauna instrucțiunile de pe ambalajul detergenților.

1	Compartimentul detergentului pentru faza de pre-spălare sau programul de înmuiere (dacă este disponibil). Adăugați detergentul pentru prespălare și înmuiere înainte de începerea programului.
2	Compartimentul pentru detergent pentru faza de spălare. Dacă folosiți un detergent lichid, adăugați-l chiar înainte de începerea programului.
❀	Compartimentul pentru aditivi lichizi (balsam de rufe, apret). Introduceți produsul în compartiment înainte de începerea programului.

După un ciclu de spălare, dacă este necesar, eliminați eventualele reziduuri de detergent din dozatorul pentru detergent.

11.4 Schimbarea poziției separatorului de detergent

1. Scoateți în afară dozatorul pentru detergent. Poziția **A** a separatorului de detergent este **pentru detergentul pudră** (setare din fabrică).

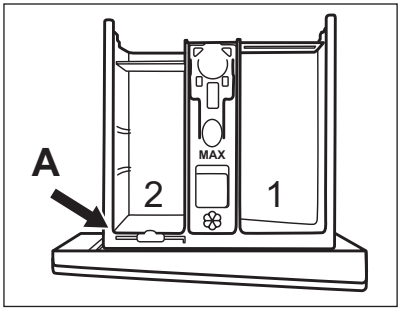

2. **Pentru a folosi și detergent/aditiv lichid sau înălbitor:** Scoateți separatorul de detergent din poziția **A** și introduceți-l în poziția **B**.

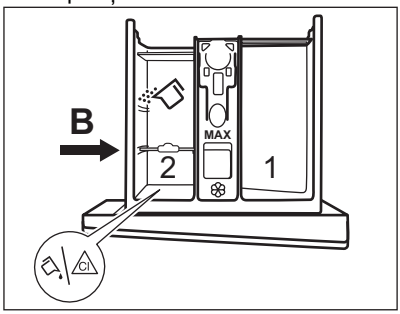

Poziția **B** a separatorului de detergent este pentru detergent pudră în compartimentul din spate și pentru detergent/aditiv lichid sau înălbitor în compartimentul din față.

3. **Pentru a utiliza doar detergent lichid:** Introduceți separatorul de detergent în poziția **C**.

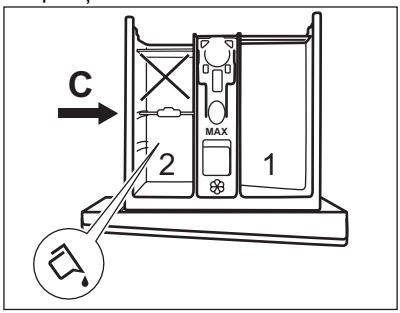

- Nu utilizați detergenți lichizi denși sau gelatinoși.

- Nu depășiți doza maximă de detergent lichid.
- Nu selectați faza de prespălare.
- Nu selectați funcția de pornire cu întârziere.

4. Măsurați detergentul și balsamul de rufe și închideți cu atenție dozatorul pentru detergent.

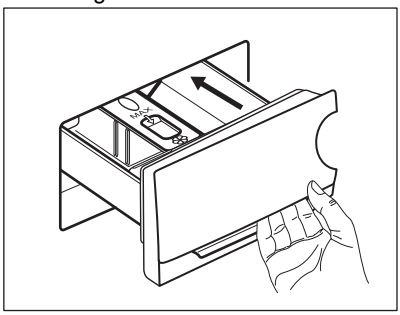

Asigurați-vă că separatorul de detergent este introdus corect și că nu creează un blocaj atunci când închideți sertarul.

11.5 Setarea unui program

1. Rotiți discul selector pentru programe pentru a seta programul de spălare dorit. Se aprinde indicatorul programului corespunzător.

Eco 40-60 este programul implicit propus atunci când aparatul este pornit, cel la care se referă informațiile de pe eticheta energetică.

Indicatorul butonului Start/Pauză ▷II se aprinde intermitent.
Afișajul prezintă încărcătura maximă declarată pentru program, temperatura implicită, viteza implicită de centrifugare, indicatorii fazei de spălare (dacă sunt disponibili) și o durată aproximativă a programului.

2. Pentru modificarea temperaturii și/sau a vitezei de centrifugare, atingeți butoanele corespunzătoare.
3. Dacă se dorește, setați una sau mai multe opțiuni atingând butoanele corespunzătoare. Indicatorii respectivi se aprind pe afișaj și informațiile prezentate se schimbă corespunzător.

ⓘ

Dacă o selecție **nu este posibilă**, nu se aprinde niciun indicator și este emis un semnal acustic.

11.6 Pornirea unui program

Pentru a porni programul, atingeți butonul Start/Pauză ▷II.
Indicatorul corespunzător nu se mai aprinde intermitent și rămâne pornit.
Când pornește programul, ușa este blocată.
Afișajul prezintă indicatorul 🔑.

ⓘ

Pompa de evacuare poate intra în funcțiune pentru scurt timp înainte ca aparatul să se umple cu apă.

11.7 Pornirea unui program cu ajutorul pornirii cu întârziere

1. Atingeți-l repetat până când afișajul indică întârzierea dorită. Indicatorul ⏲ se aprinde.
2. Atingeți butonul Start/Pauză ▷II.

Aparatul pornește numărătoarea inversă pentru pornirea cu întârziere.
Atunci când numărătoarea inversă se încheie, programul pornește.

ⓘ

Estimarea ProSense începe la finalul numărătorii inverse.

Anularea pornirii cu întârziere după începerea numărătorii inverse

Pentru a anula pornirea cu întârziere:

1. Atingeți butonul Start/Pauză ▷II pentru pune aparatul în pauză. Indicatorul aferent se aprinde intermitent.
2. Atingeți butonul Pornire întârziată ⏲ în mod repetat până când afișajul indică 0'.
3. Pentru a porni programul imediat, atingeți din nou butonul Start/Pauză ▷II.

Modificarea pornirii cu întârziere după începerea numărătorii inverse

Pentru a modifica pornirea cu întârziere:

1. Atingeți butonul Start/Pauză ▷‖ pentru pune aparatul în pauză. Indicatorul aferent se aprinde intermitent.
2. Atingeți butonul Pornire întârziată în mod repetat până când afișajul indică întârzierea dorită.
3. Pentru a porni o nouă numărătoare inversă, atingeți din nou butonul Start/Pauză ▷‖.

11.8 Detectarea încărcăturii cu ProSense

ⓘ

Durata programului de pe afișaj corespunde cu o **încărcătură medie/ ridicată**.

După ce atingeți butonul Start/Pauză ▷‖, indicatorul pentru încărcătura maximă declarată se stinge, indicatorul clipește, ProSense începe detectarea încărcăturii cu rufe:

1. Aparatul detectează încărcătura în primele 30 de secunde, indicatorul **kg**, tamburul se rotește pentru scurt timp.
2. La finalul detectării încărcăturii, indicatorul **kg** nu se mai aprinde intermitent. Durata programului va fi ajustată corespunzător și poate crește sau scădea. După alte 30 de secunde, începe alimentarea cu apă.

La terminarea detectării încărcăturii, **în cazul supraîncărcării tamburului**, indicatorul **MAX** clipește pe afișaj:

În acest caz, timp de 30 de secunde, este posibilă punerea în pauză a aparatului și se pot scoate hainele în exces.

După ce ați scos hainele în exces, atingeți butonul Start/Pauză ▷‖ pentru a porni din nou programul. Faza ProSense se poate repeta de până la trei ori (vedeți punctul 1).

Important! Dacă cantitatea de rufe nu este redusă, programul de spălare începe oricum, chiar și supraîncărcat. În acest caz, nu va mai fi posibilă garantarea celor mai bune rezultate la spălare.

ⓘ

- La 20 de minute după pornirea programului, durata programului poate fi ajustată din nou în funcție de capacitatea de absorbție a apei în țesături.
- Detectarea ProSense este realizată doar la programele complete de spălare (fără selectarea omiterii de faze).
- Funcția ProSense nu este disponibilă pentru unele programe cu cicluri scurte și fără faza de spălare.
- Aparatul poate emite un semnal sonor dublu pentru a indica supraîncărcarea sau încărcătura distribuită neuniform. Se aude melodia dacă semnalele acustice nu sunt dezactivate.
- La anumite programe, durata ciclului poate fi aceeași pentru o încărcătură de dimensiuni diferite, dar consumul de apă și energie este oricum personalizat pentru a obține cele mai bune rezultate.

11.9 Indicatoare de fază a programului

Când programul pornește, indicatorul fazei aflate în desfășurare clipește și ceilalți indicatori de fază sunt aprinși continuu.

De ex. faza de spălare sau pre-spălare este în desfășurare: .

Când faza se termină, indicatorul relevant se oprește din clipit și este aprins continuu. Indicatorul fazei următoare începe să clipească.

De ex. faza de clătire este în desfășurare: .

11.10 Întreruperea unui program și modificarea opțiunilor

Când programul este în desfășurare puteți modifica **doar unele** opțiuni:

1. Atingeți butonul Start/Pauză▷‖.

Indicatorul aferent se aprinde intermitent.

2. Modificați opțiunile. Informațiile indicate pe afișaj se modifică corespunzător.
3. Atingeți din nou butonul Start/Pauză▷‖.

Programul de spălare este reluat.

11.11 Anularea unui program aflat în derulare

1. Pentru a anula un program și a dezactiva aparatul, apăsați butonul Pornit/Oprit⏻.
2. Pentru a activa aparatul apăsați din nou butonul Pornit/Oprit⏻.

Acum puteți selecta un alt program de spălare.

> ⓘ
>
> Dacă faza ProSense este deja realizată și alimentarea cu apă a început deja, noul program începe **fără a repeta faza ProSense**. Apa și detergentul nu sunt evacuate pentru a evita risipa. Afișajul indică durata maximă a programului, actualizând-o la aproximativ 20 de minute după ce a început noul program.

11.12 Deschiderea ușii - Adăugarea articolelor de îmbrăcăminte

În timpul funcționării unui program sau a pornirii cu întârziere, ușa aparatului este blocată.

> ⓘ
>
> Dacă temperatura și nivelul apei din tambur sunt prea mari și/sau tamburul încă se învârte, nu puteți deschide ușa.

1. Atingeți butonul Start/Pauză▷‖.

Pe afișaj se stinge indicatorul corespunzător pentru ușă blocată.

2. Deschideți ușa aparatului. Dacă este necesar, adăugați sau eliminați articole.
3. Închideți ușa și atingeți butonul Start/Pauză▷‖.

Programul sau pornirea cu întârziere continuă.

4. Ușa poate fi deschisă atunci când programul este finalizat sau setați programul/opțiunea de centrifugare sau evacuare și apăsați după aceea butonul Start/Pauză▷‖.

11.13 Încheierea programului

Când programul s-a încheiat, aparatul se oprește automat. Semnalele acustice pornesc (dacă sunt active).

Pe afișaj, toți indicatorii fazei de spălare rămân aprinși continuu și zona de timp indică 0.

Indicatorul butonului Start/Pauză▷‖ se stinge.

Ușa de deblochează și indicatorul 🔒 se stinge.

1. Pentru a dezactiva aparatul, apăsați butonul Pornit/Oprit⏻.

După cinci minute de la încheierea programului, funcția de economisire a energiei dezactivează automat aparatul.

> ⓘ
>
> Când activați din nou aparatul, acesta propune Eco 40-60 ca program implicit. Rotiți discul selector pentru programe pentru a seta un ciclu nou.

2. Scoateți rufele din aparat.
3. Verificați dacă tamburul este gol.
4. Țineți ușa și dozatorul pentru detergent întredeschise ușor pentru a preveni formarea mucegaiului și a mirosurilor.
5. Închideți robinetul de apă.

11.14 Evacuarea apei după terminarea ciclului

Dacă ați ales un program sau o opțiune care nu golește apa de la ultima clătire, programul este finalizat, însă:

- Afișajul prezintă indicatorul 0, indicatorul opțiunii ▭ sau dB ⌄ și indicatorul ușă

blocată. Indicatorul fazei aflate în desfășurare se aprinde intermitent.
- Tamburul încă se rotește la intervale regulate pentru a preveni șifonarea rufelor.
- Ușa rămâne blocată.
- Trebuie să evacuați apa pentru a deschide ușa:

1. Dacă este necesar, atingeți butonul Centrifugare pentru a reduce viteza de centrifugare propusă de aparat.
2. Atingeți butonul Start/Pauză:
   - Dacă ați setat , aparatul evacuează apa și centrifughează.
   - Dacă ați setat dB, aparatul doar evacuează apa.

Indicatorul opțiunii sau dB se stinge, în timp ce indicatorul clipește, după care se stinge.

3. Atunci când se termină programul și indicatorul ușă blocată se stinge, puteți deschide ușa.
4. Apăsați butonul Pornit/Oprit câteva secunde pentru dezactiva aparatul.

> ℹ
> În orice situație, aparatul golește apa automat după aproximativ 18 ore.

11.15 Opțiunea Repaus

Funcția Repaus dezactivează automat aparatul pentru a reduce consumul de energie dacă:

- Nu utilizați aparatul timp de 5 minute înainte de a atinge butonul Start/Pauză.
  Pentru a reactiva aparatul apăsați butonul Pornit/Oprit.
- După 5 minute de la finalizarea programului de spălare.
  Pentru a reactiva aparatul apăsați butonul Pornit/Oprit.
  Aparatul propune Eco 40-60 ca program implicit.
  Rotiți discul selector pentru programe pentru a seta un ciclu nou.

> ℹ
> Dacă setați un program sau o opțiune care se termină cu apă în tambur, funcția Repaus **nu dezactivează** aparatul pentru a vă reaminti să evacuați apa.

12. INFORMAȚII ȘI SFATURI

> ⚠ **AVERTISMENT!**
> Consultați capitolele privind siguranța.

12.1 Încărcătura de rufe

- Împărțiți rufele în: albe, colorate, sintetice, delicate și lână.
- Respectați instrucțiunile de spălare de pe etichetele rufelor.
- Nu spălați articole albe și colorate împreună.
- Unele articole colorate se pot decolora la prima spălare. Recomandăm ca primele spălări ale acestora să fie făcute separat.
- Țesăturile cu mai multe straturi, articolele din lână și cele cu imprimeuri trebuie întoarse pe dos.
- Pre-tratați petele dificile.
- Articolele cu pete dificile trebuie spălate cu un detergent special.
- Aveți grijă cu perdelele. Scoateți inelele și puneți perdelele într-un săculeț de spălare sau într-o față de pernă.
- O încărcătură foarte mică poate provoca probleme de echilibru în timpul fazei de centrifugare cauzând o vibrare excesivă. Dacă se întâmplă acest lucru:
  a. întrerupeți programul și deschideți ușa (consultați capitolul „Utilizarea zilnică”);
  b. redistribuiți manual încărcătura pentru ca articolele să fie așezate uniform prin cuvă;
  c. apăsați butonul Start/Pauză. Faza de centrifugare continuă.

- Evitați spălarea articolelor de îmbrăcăminte care conțin mult păr lung de animale sau articole de slabă calitate care eliberează multe scame care ar putea bloca circuitul de evacuare, necesitând, astfel, intervenția Service-ului.
- Închideți nasturii fețelor de pernă, închideți fermoarele, găicile și capsele. Legați curelele, cordoanele, șireturile, fundele și toate articolele libere.
- Nu spălați rufe fără tivuri sau cu tăieturi. Folosiți o plasă de spălare pentru a spăla articolele mici și/sau delicate (de ex. sutiene fără sârmă, curele, colanți, șireturi, funde, etc.).

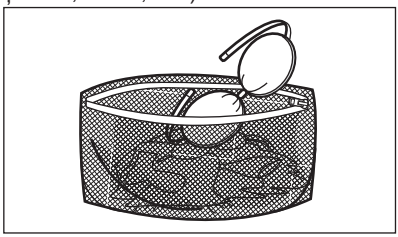

- Goliți buzunarele și depliați articolele.

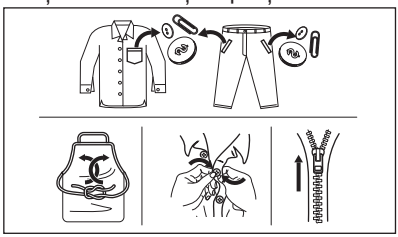

12.2 Petele persistente

În cazul anumitor pete, apa și detergentul nu sunt suficiente.

Recomandăm pre-tratarea acestor pete înainte de introducerea articolelor în aparat.

Sunt disponibile substanțe speciale pentru îndepărtarea petelor. Folosiți substanța specială pentru îndepărtarea petelor, corespunzătoare tipului de pată și țesăturii.

12.3 Tipul detergentului și cantitatea

Alegerea detergentului și utilizarea cantităților corecte afectează nu numai performanța la spălare, ci ajută și la evitarea risipei și protejarea mediului:

- Utilizați numai detergenți și alte tratamente produse special pentru utilizarea într-o mașină de spălat rufe. În primul rând, respectați aceste reguli generale:
  - detergenți pudră (și tablete și detergenți cu o singură doză) pentru toate tipurile de materiale, cu excepția celor delicate. Alegeți detergenții pudră care conțin înălbitor pentru rufe albe și substanțe de igienizare a rufelor,
  - detergenți lichizi (și detergenți cu o singură doză), de preferat pentru programe de spălare la temperatură joasă (max. 60°C) pentru toate tipurile de țesături sau cei speciali, numai pentru lână.
- Alegerea și cantitatea detergentului depind de: tipul de ţesătură (delicate, lână, bumbac etc.), culoarea hainelor, dimensiunea încărcăturii, gradul de murdărie, temperatura de spălare și duritatea apei folosite.
- Respectați instrucțiunile pe care le găsiți pe ambalajul detergenților sau al altor tratamente fără a depăși nivelul maxim indicat (**MAX**).
- Nu amestecați tipuri diferite de detergenți.
- Folosiți mai puțin detergent dacă:
  - spălați o încărcătură mică,
  - durata programului a fost redusă cu butonul Reglare durată.
  - rufele sunt puțin murdare,
  - apar cantități mari de spumă în timpul spălării.
- Când utilizați tablete sau capsule de detergent, puneți-le întotdeauna în interiorul tamburului, nu în dozatorul pentru detergent și urmați recomandările producătorului.

O cantitate insuficientă de detergent poate rezulta în:
- rezultate nesatisfăcătoare la spălare,
- încărcătura de rufe devine gri,
- haine unsuroase,
- mucegai în aparat.

O cantitate excesivă de detergent poate rezulta în:
- formarea de spumă,
- reducerea efectului spălării,
- clătire inadecvată,

- un impact mai mare asupra mediului.

12.4 Sfaturi pentru economisire

Pentru a economisi apă, energie şi detergent, vă recomandăm să urmaţi aceste sfaturi:

- Încărcarea aparatului la **capacitatea maximă indicată pentru fiecare program ajută la reducerea consumului de energie şi apă**.
- Cu o pre-tratare corespunzătoare, petele şi murdăria limitată pot fi îndepărtate; rufele pot fi spălate la temperaturi mai reduse.
- Pentru a folosi cantitatea corectă de detergent, consultaţi cantităţile sugerate de producătorul detergentului şi verificaţi duritatea apei din sistemul de alimentare cu apă a locuinţei. Consultaţi „Duritatea apei”.
- Dacă aveţi un uscător de rufe, se recomandă să utilizaţi **viteza maximă posibilă de centrifugare** pentru programul de spălare selectat, pentru a economisi energie în timpul fazei de uscare.
- De preferinţă, utilizaţi cicluri scurte la temperaturi mai scăzute.

12.5 Duritate apă

Dacă apa din zona dvs. este dură sau medie, vă recomandăm să folosiţi un dedurizator de apă pentru maşinile de spălat rufe.

În zonele în care apa are o duritate redusă, nu este necesar să folosiţi un dedurizator de apă.

Pentru a afla duritatea apei din zona în care vă aflaţi, adresaţi-vă furnizorului de apă local.

Folosiţi o cantitate corectă pentru dedurizatorul apei. Respectaţi instrucţiunile de pe ambalajul produsului.

13. ÎNGRIJIREA ŞI CURĂŢAREA

⚠ **AVERTISMENT!**

Consultaţi capitolele privind siguranţa.

13.1 Programul de curăţare periodică

Curăţarea periodică ajută la extinderea duratei de viaţă a aparatului.

După fiecare ciclu, ţineţi uşor deschise uşa şi dozatorul pentru detergent pentru a facilita circulaţia aerului şi pentru a usca umiditatea din aparat.

Dacă aparatul nu este utilizat pe o perioadă mai lungă de timp: închideţi robinetul de apă şi scoateţi din priză aparatul.

Programul orientativ de curăţare periodică:

Decalcifiere	De două ori pe an
Spălarea de întreţinere	O dată pe lună
Curăţarea garniturii uşii	La fiecare două luni
Curăţarea tamburului	La fiecare două luni
Curăţarea dozatorului pentru detergent	La fiecare două luni
Curăţarea furtunului de alimentare cu apă şi a filtrului robinetului	De două ori pe an

13.2 Îndepărtarea obiectelor străine

ⓘ

Înainte de a rula ciclul, asiguraţi-vă că buzunarele sunt goale şi toate elementele libere sunt legate. Consultaţi „Încărcătura de rufe” din „Informaţii şi sfaturi”.

Scoateţi toate obiectele străine (cum ar fi cleme metalice, nasturi, fise, etc.) pe care le găsiţi în garnitura uşii, filtrul de la furtunul cu alimentare cu apă şi tambur. Consultaţi paragrafele „Garnitura uşii cu colector cu muchie dublă”, „Curăţarea tamburului” şi „Curăţarea furtunului de alimentare şi a filtrului supapei”. Dacă este necesar, adresaţi-vă Centrului de service autorizat.

13.3 Curățarea exterioară

Curățați aparatul numai cu săpun delicat și apă caldă. Uscați complet toate suprafețele.

Nu folosiți bureți abrazivi sau orice material care produce zgârieturi.

> ⚠ **ATENȚIE!**
>
> Nu folosiți alcool, solvenți sau produse chimice.

> ⚠ **ATENȚIE!**
>
> Nu curățați suprafețele metalice cu detergent pe bază de clor.

13.4 Decalcifiere

> ⓘ
>
> Dacă apa din zona dvs. este dură sau medie, vă recomandăm să folosiți un dedurizator de apă pentru mașinile de spălat rufe (pentru decalcifiere ocazională).

Examinați regulat tamburul pentru a verifica dacă există depuneri de calcar.

> ⓘ
>
> Respectați întotdeauna instrucțiunile de pe ambalajul produsului.

13.5 Spălarea de întreținere

Utilizarea repetată și prelungită de programe cu temperatură scăzută poate produce depuneri de detergenți, reziduuri de scame, creșterea de bacterii în interiorul tamburului și cuvei.

Pentru a elimina aceste depuneri și igieniza partea internă a aparatului, rulați regulat o spălare de întreținere (cel puțin o dată pe lună).

Rulați un program pentru bumbac la cea mai ridicată temperatură și cu o cantitate redusă de detergent pudră sau, dacă este disponibil, rulați programul Machine Clean.

13.6 Garnitura ușii

Acest aparat este dotat cu un **sistem de auto-curățare la evacuăre** care permite eliminarea scamelor mici ce cad din haine împreună cu apa . Examinați cu regularitate garnitura și, dacă este necesar, curățați conform descrierii din următoarea diagramă. Monezile, nasturii și alte obiecte mici pot fi recuperate la finalul ciclului.

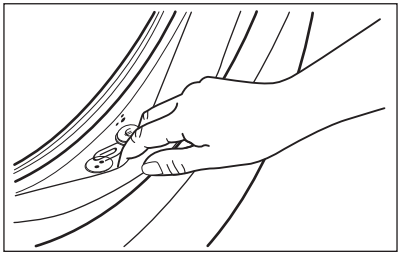

Curățați-o atunci când este necesar folosind un agent de curățare tip cremă cu amoniac fără a zgâria suprafața garniturii.

> ⓘ
>
> Respectați întotdeauna instrucțiunile de pe ambalajul produsului.

13.7 Curățarea tamburului

Verificați regulat tamburul pentru a preveni formarea de depozite nedorite.
Curățați tamburul cu produse speciale pentru oțel inoxidabil.

> ⓘ
>
> Respectați întotdeauna instrucțiunile de pe ambalajul produsului.
> Nu curățați tamburul cu substanțe acide pentru îndepărtarea calcarului, produse abrazivi care conțin clor sau bureți de sârmă.

Pentru o curățare completă:

1. Curățați tamburul cu produse speciale pentru oțel inoxidabil.
2. Rulați un program scurt pentru bumbac la cea mai ridicată temperatură, cu tamburul gol și cu o cantitate redusă de detergent pudră sau, dacă este disponibil, rulați programul Machine Clean.

13.8 Curățarea dozatorului de detergent.

Pentru a împiedica eventualele depuneri de detergent uscat sau de resturi de balsam de rufe și/sau formarea de mucegai în sertarul dozatorului pentru detergent, rulați la fiecare două luni următoarea procedură de curățare conform explicațiilor din următoarele diagrame:

1. Deschideți sertarul. Apăsați opritorul în jos, ca în imagine, și scoateți-l în afară.

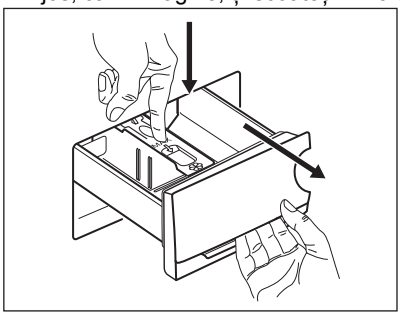

2. Scoateți partea superioară a compartimentului de aditivi pentru a ajuta la curățenie. Asigurați-vă că ați îndepărtat toate reziduurile de detergent din partea superioară și inferioară a adâncturii. Folosiți o perie mică pentru a curăța adâncitura.

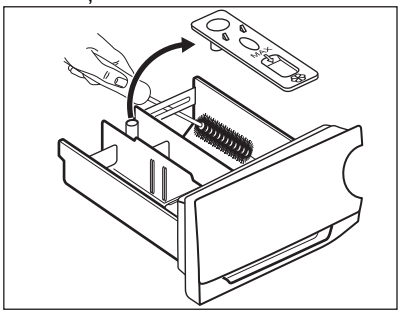

3. Spălați sertarul pentru detergent sub jet de apă caldă pentru a îndepărta toate urmele de detergent. După curățare, puneți la loc partea de sus.

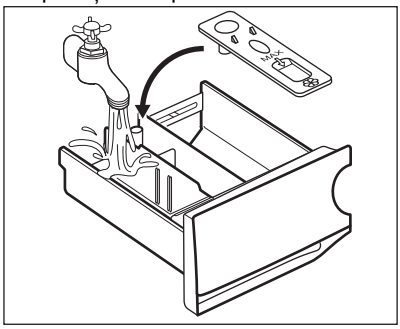

4. Introduceți sertarul detergentului pe șinele de ghidaj și închideți-l. Rulați programul de clătire fără nicio haină în tambur.

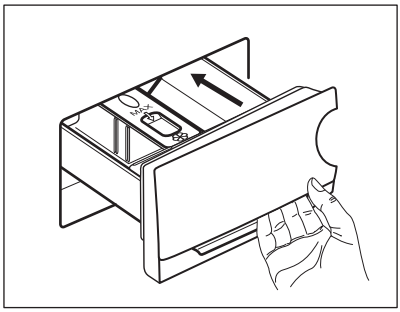

13.9 Curățarea pompei de evacuare

Verificați regulat filtrul pompei de evacuare pentru vă asigura că este curat.

Curățați pompa de evacuare dacă:

- Aparatul nu evacuează apa.
- Tamburul nu se rotește.
- Aparatul face un zgomot neobișnuit din cauza blocării pompei de evacuare.
- Afișajul indică codul de alarmă E20

⚠ **AVERTISMENT!**

- Scoateți ștecherul din priza de perete.
- Nu scoateți filtrul în timpul funcționării aparatului.
- Nu curățați pompa dacă apa din aparat este fierbinte. Așteptați să se răcească apa.
- Repetați Pasul 3 de câteva ori prin închiderea și deschiderea supapei până când apa nu mai curge.

Țineți întotdeauna o cârpă la îndemână pentru a șterge apa care se scurge la scoaterea filtrului.

Procedați astfel pentru a curăța pompa:

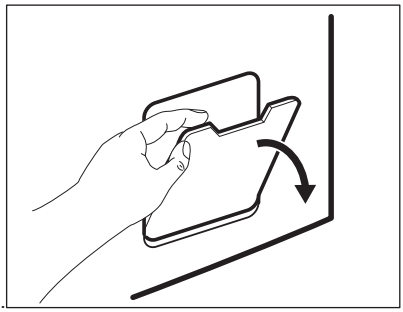
1.

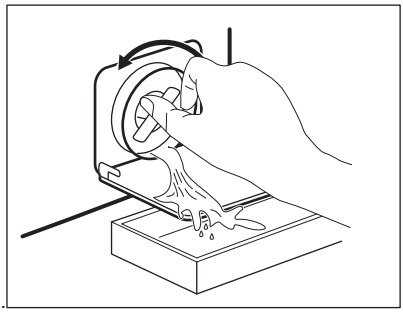
2.

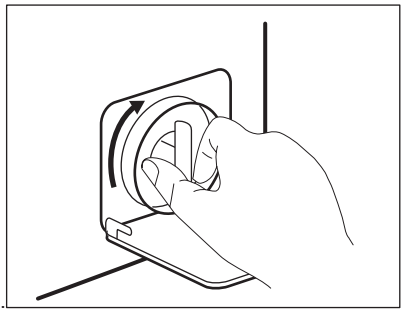
3.

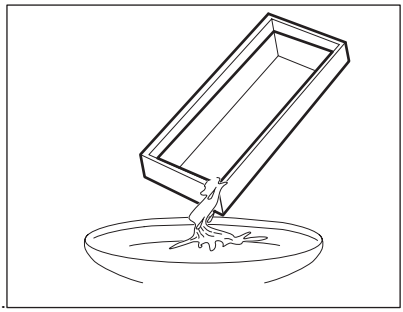
4.

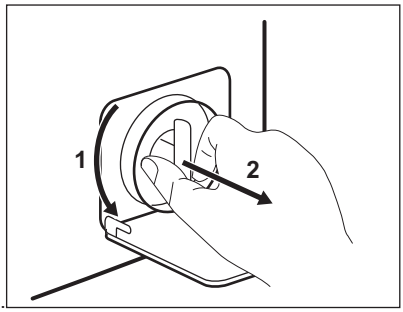

5.

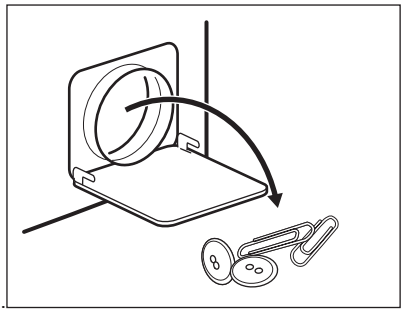
6.

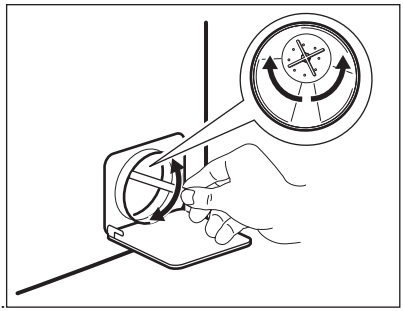
7.

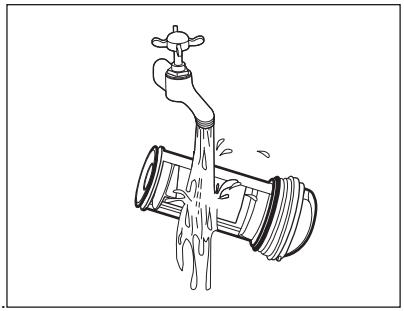
8.

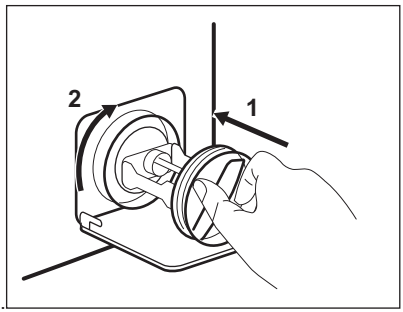

9.

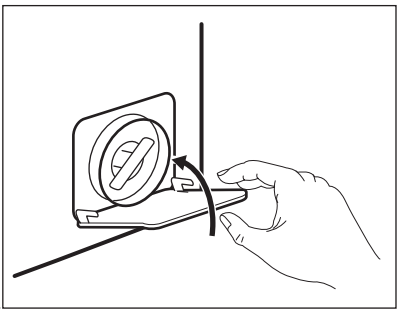
10.

⚠ AVERTISMENT!

Asiguraţi-vă că elicea pompei se poate roti. Dacă nu se roteşte, adresaţi-vă Centrului de service autorizat. Pentru a preveni scurgerile, filtrul trebuie, de asemenea, strâns în mod corect.

Atunci când evacuaţi apa prin procedura de evacuare de urgenţă, trebuie să activaţi din nou sistemul de evacuare:

1. Puneţi 2 litri de apă în compartimentul principal de spălare al dozatorului pentru detergent.
2. Porniţi programul pentru a evacua apa.

13.10 Curăţarea furtunului de alimentare cu apă şi a filtrului robinetului

Se recomandă curăţarea ocazională a ambelor filtre din furtunul de alimentare şi supapă pentru a îndepărta toate depunerile colectate în timp:

1. Desfaceţi furtunul de alimentare de la robinet şi curăţaţi filtrul.

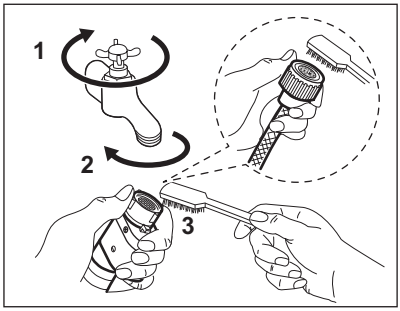

2. Desfaceţi furtunul de alimentare de la aparat prin slăbirea piuliţei.

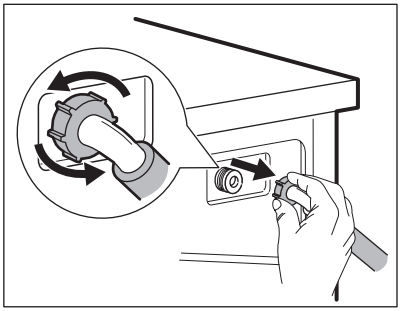

3. Curăţaţi cu o periuţă de dinţi filtrul supapei din spatele aparatului.

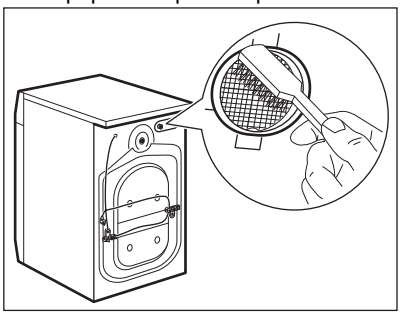

4. Când reconectaţi furtunul la spatele aparatului, rotiţi-l spre stânga sau dreapta (nu în poziţie verticală) în funcţie de poziţia robinetului de apă.

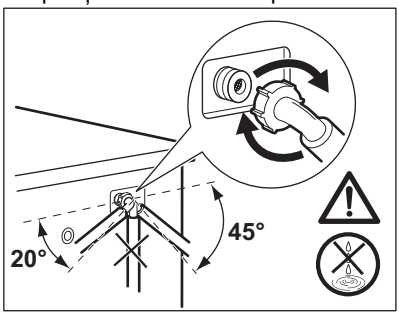

13.11 Evacuarea de urgenţă

Dacă aparatul nu poate evacua apa, realizaţi procedura descrisă în paragraful „Curăţarea pompei de evacuare”. Dacă este necesar, curăţaţi pompa.

Atunci când evacuaţi apa prin procedura de evacuare de urgenţă, trebuie să activaţi din nou sistemul de evacuare:

1. Turnaţi 2 litri de apă în compartimentul principal de spălare al dozatorului pentru detergent.
2. Porniţi programul pentru a evacua apa.

13.12 Măsuri de precauţie împotriva îngheţului

Dacă aparatul este instalat într-o zonă unde temperatura poate coborî în jur de 0°C sau mai jos, eliminaţi apa rămasă în furtunul de alimentare şi din pompa de evacuare.

1. Scoateţi ştecherul din priză.
2. Închideţi robinetul de apă.
3. Puneţi cele două capete ale furtunului de alimentare într-un recipient şi lăsaţi apa să se scurgă din furtun.
4. Goliţi pompa de evacuare. Consultaţi procedura de evacuare de urgenţă.
5. Când pompa de drenare este goală, montaţi la loc furtunul de alimentare cu apă.

⚠ AVERTISMENT!

Înainte de a reutiliza aparatul, verificaţi dacă temperatura este mai mare de 0°C. Producătorul nu este responsabil de daunele provocate de temperaturi reduse.

14. DEPANARE

⚠ AVERTISMENT!

Consultaţi capitolele privind siguranţa.

14.1 Coduri de alarmă și posibile defecțiuni

Aparatul nu pornește sau se oprește în timpul funcționării. Mai întâi încercați să găsiți o soluție la problemă (consultați tabelul).

> ⚠ **AVERTISMENT!**
>
> Dezactivați aparatul înainte de a efectua orice verificare.

În cazul anumitor probleme, ecranul afișează un cod de alarmă, iar butonul Start/Pauză ▷II **poate clipi în continuu:**

Problemă	Soluție posibilă
E 10 Aparatul nu se alimentează corect cu apă.	• Verificați dacă robinetul de apă este deschis. • Verificați dacă presiunea de la rețeaua de alimentare cu apă nu este prea mică. Pentru această informație, contactați compania locală de furnizare a apei. • Verificați dacă robinetul de apă este înfundat. • Verificați dacă furtunul de alimentare este răsucit, deteriorat sau îndoit. • Verificați dacă racordul furtunului de alimentare cu apă este realizat corect. • Verificați dacă filtrul furtunului de alimentare și filtrul supapei nu sunt înfundate. Consultați capitolul „Îngrijirea și curățarea”.
E20 Aparatul nu evacuează apa.	• Verificați dacă scurgerea chiuvetei este înfundată. • Verificați dacă furtunul de evacuare este răsucit sau îndoit. • Verificați dacă filtrul de evacuare este înfundat. Dacă este necesar, curățați filtrul. Consultați capitolul „Îngrijirea și curățarea”. • Verificați dacă racordul furtunului de evacuare este realizat corect. • Setați un program de evacuare dacă ați setat un program fără faza de evacuare. • Setați un program de evacuare dacă ați setat o opțiune care se termină cu apă în cuvă.
E40 Ușa aparatului este deschisă sau nu este închisă corect.	• Asigurați-vă că ușa este închisă corespunzător.
E91 Defect intern. Nu există comunicare între elementele electronice ale aparatului.	• Programul nu s-a terminat adecvat sau aparatul s-a oprit prea devreme. Stingeți și porniți din nou aparatul. • Dacă codul de alarmă apare din nou, contactați Centrul de service autorizat.
EH0 Sursa de alimentare nu este stabilă.	• Așteptați stabilizarea sursei de alimentare.

Dacă afișajul prezintă alte coduri de alarmă, dezactivați și activați aparatul.
Dacă problema continuă să apară, contactați Centrul de service autorizat.
În cazul altor probleme cu mașina de spălat, consultați tabelul de mai jos pentru posibile soluții.

Problemă	Soluție posibilă
Programul nu pornește.	• Verificați dacă ștecherul este introdus în priză. • Verificați dacă ușa aparatului este închisă. • Verificați dacă există o siguranță arsă în tabloul de siguranțe. • Asigurați-vă că ați atins Start/Pauză ▷II. • Dacă este setată pornirea cu întârziere, anulați setarea sau așteptați terminarea numărătorii inverse. • Dezactivați funcția Blocare acces copii dacă este pornită. • Verificați poziția butonului de selectare de la programul selectat.
Aparatul se umple cu apă și o evacuează imediat.	• Verificați dacă furtunul de evacuare este în poziția corectă. Furtunul poate fi poziționat prea jos. Consultați capitolul „Instrucțiuni de instalare”.
Faza de centrifugare nu funcționează sau ciclul de spălare durează mai mult decât este normal.	• Setați programul de centrifugare. • Verificați dacă filtrul de evacuare este înfundat. Dacă este necesar, curățați filtrul. Consultați capitolul „Îngrijirea și curățarea”. • Aranjați manual articolele din cuvă și reluați faza de centrifugare. Această problemă poate fi cauzată de lipsa echilibrării.
Pe jos este apă.	• Verificați dacă racordurile furtunurilor de apă sunt etanșe și nu există nicio pierdere de apă. • Verificați dacă furtunul de alimentare cu apă și furtunul de evacuare prezintă deteriorări. • Utilizați un tip adecvat de detergent și în cantitatea corectă.
Nu puteți deschide ușa aparatului.	• Asigurați-vă că nu ați selectat un program care se termină cu apă în cuvă. • Verificați dacă programul de spălare s-a terminat. • Setați un program de evacuare sau de centrifugare dacă există apă în tambur. • Asigurați-vă că aparatul este alimentat cu curent electric. • Problema poate fi cauzată de o defecțiune a aparatului. Contactați Centrul de service autorizat.
Aparatul face un zgomot neobișnuit și vibrează.	• Verificați dacă aparatul a fost adus la nivel. Consultați capitolul „Instrucțiuni de instalare”. • Îndepărtați toate materialele folosite la ambalare și / sau buloanele folosite la transport. Consultați capitolul „Instrucțiuni de instalare”. • Adăugați mai multe rufe în tambur. Încărcătura poate fi prea mică.
Durata programului crește sau scade în timpul executării programului.	• ProSense Technology poate ajusta durata programului în funcție de tipul și de dimensiunea încărcăturii de rufe. Consultați „Detectarea încărcăturii ProSense Technology” din capitolul „Utilizarea zilnică”.
Rezultatele la spălare nu sunt satisfăcătoare.	• Măriți cantitatea de detergent sau folosiți un alt detergent. • Folosiți produse speciale pentru a îndepărta petele persistente înainte de a spăla rufele. • Verificați dacă ați selectat temperatura corectă. • Reduceți încărcătura de rufe.
Prea multă spumă în tambur în timpul ciclului de spălare.	• Reduceți cantitatea de detergent.

Problemă	Soluție posibilă
După ciclul de spălare au rămas reziduuri de detergent în sertarul dozatorului.	• Verificați dacă clapeta este în poziția corectă (SUS pentru detergent pudră - JOS pentru detergent lichid). • Verificați dacă ați utilizat dozatorul pentru detergent în conformitate cu indicațiile din acest manual al utilizatorului.

După verificare, activați aparatul. Programul continuă din punctul în care a fost întrerupt.
Dacă problema apare din nou, contactați Centrul de service autorizat.
Datele necesare centrului de service se găsesc pe plăcuța cu date tehnice.

15. VALORI DE CONSUM

15.1 Observație

ⓘ

Codul QR de pe eticheta energetică furnizată împreună cu aparatul oferă un link web către informațiile referitoare la performanța aparatului aflate în baza de date EPREL a UE. Păstrați eticheta energetică pentru referință împreună cu manualul utilizatorului și toate celelalte documente furnizate împreună cu acest aparat.
Aceleași informații pot fi găsite în EPREL folosind linkul **https://eprel.ec.europa.eu** împreună cu numele modelului și numărul de produs pe care le găsiți pe plăcuța cu date tehnice a aparatului.

ⓘ

Valorile și durata programului pot diferi în funcție de condițiile specifice (de ex. temperatura camerei, temperatura și presiunea apei, mărimea încărcăturii și tipul de rufe, tensiunea de alimentare) și, de asemenea, dacă modificați setarea implicită a unui program.

15.2 Conform Regulamentului Comisiei UE 2019/2023

Programul Eco 40-60	kg	kWh	Litri	hh:mm	% 1)	°C	rpm 2)
Încărcare completă	6.0	0.585	51.0	03:17	53.00	36.0	1151
Încărcare pe jumătate	3.0	0.385	36.0	02:35	53.00	29.0	1151
Încărcare pe sfert	1.5	0.160	33.0	02:30	55.00	23.0	1151

1) Umezeala rămasă la finalul fazei de centrifugare. Cu cât este mai mare viteza de centrifugare, cu atât mai ridicat este zgomotul și umezeala remanentă este mai scăzută.

2) Viteza maximă de centrifugare.

Consumul de curent în diferite moduri

Oprit (W)	Repaus (W)	Pornire întârziată (W)
0.50	0.50	4.00
Durata până la modul Oprire/Repaus este de maxim 15 minute.		

15.3 Programe des întâlnite

ⓘ

Aceste valori au rol exclusiv orientativ..

Program	kg	kWh	Litri	hh:mm	% 1)	°C	rpm 2)
Cottons 3) 95 °C	6.0	1.900	70.0	03:20	53.00	85.0	1200
Cottons 60 °C	6.0	1.100	65.0	03:20	53.00	55.0	1200
Cottons 4) 20°C	6.0	0.200	65.0	02:20	53.00	20.0	1200
Synthetics 40°C	3.0	0.600	65.0	02:15	35.00	40.0	1200
Delicates 5) 30 °C	1.0	0.300	40.0	01:00	35.00	30.0	1200
Wool/Silk 30 °C	1.0	0.200	40.0	01:05	30.00	30.0	1200

1) Umezeala rămasă la finalul fazei de centrifugare. Cu cât este mai mare viteza de centrifugare, cu atât mai ridicat este zgomotul și umezeala remanentă este mai scăzută.

2) Indicatorul de referință al vitezei de centrifugare.

3) Adecvat pentru spălarea materialelor textile foarte murdare.

4) Adecvat pentru spălarea articolelor din bumbac puțin murdare, sintetice și mixte.

5) Mai efectuează și un ciclu de spălare rapidă pentru rufele cu un grad ușor de murdărie.

16. GHID RAPID

16.1 Utilizarea zilnică

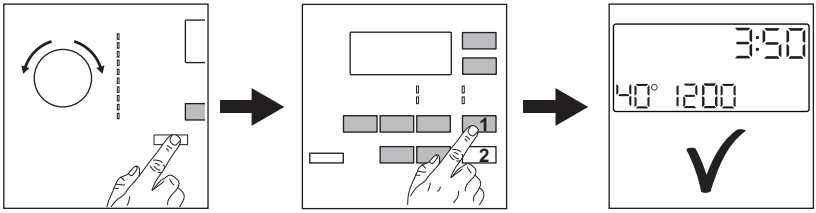

Introduceți ștecherul în priză.

Deschideți robinetul de apă.

Încărcați rufele.

Turnați detergent și alte tratamente în compartimentul adecvat al dozatorului pentru detergent.

1. Apăsați butonul Pornit/Oprit pentru a porni aparatul. Rotiți discul selector pentru programe pentru a seta programul dorit.
2. Setați opțiunile dorite cu ajutorul butoanelor tactile corespunzătoare.
3. Pentru porni programul, atingeți butonul **Start/Pauză** ▷II.

După terminarea programului, scoateți rufele.

16.2 Curățarea filtrului pompei de evacuare

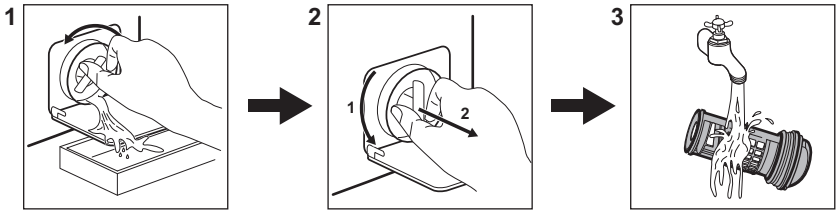

Curățați regulat filtrul și, în special, dacă codul de alarmă E20 apare pe afișaj.

16.3 Programe

Programe	Încărcătură	Descrierea produsului
Eco 40-60 1)	6.0 kg	Bumbac alb și colorat. Articole cu murdărie normală.
Cottons	6.0 kg	Bumbac alb și colorat.

Programe	Încărcătură	Descrierea produsului
Synthetics	3.0 kg	Articole sintetice sau articole cu țesături mixte.
Delicates	1.0 kg	Țesături delicate precum cele din acril, viscoză, poliester.
Wool/Silk	1.0 kg	Articole din lână care se spală la mașină, articole din lână și delicate care se spală manual.
20 min. - 3kg	3.0 kg	Țesături sintetice și mixte. Articole cu nivel redus de murdărie și articole care trebuie reîmprospătate.
Easy Iron	3.0 kg	Articole sintetice care necesită o spălare delicată.
Downing Jackets	2.0 kg	O singură pătură sintetică, haine cu căptușeală, pilote, jachete din puf.
Outdoor	1.5 kg **2)** 1.0 kg **3)**	Articole sportive moderne de exterior.
Denim	1.5 kg	Haine din denim și jerseuri.

1) Conform Regulamentului Comisiei UE 2019/2023, acest program la 40 °C poate spăla rufele din bumbac cu un grad normal de murdărie care se pot spăla la 40 °C sau 60 °C, împreună în cadrul aceluiași ciclu.

Pentru temperatura la care ajung rufele, durata programului și alte date, consultați capitolul „Valori de consum”.
Cele mai eficiente programe în ceea ce privește consumul de energie sunt, în general, acele programe care rulează la temperaturile cele mai scăzute și au durata mai mare.

2) Program de spălare.

3) Program de spălare și faza de impermeabilizare.

Încărcarea aparatului la capacitatea maximă indicată pentru fiecare program ajută la reducerea consumului de energie și apă.

Detergenți adecvați pentru programele de spălare

Program	Pudră universală **1)**	Lichid universal	Lichid pentru rufe colorate	Articole delicate din lână	Special
Eco 40-60	▲	▲	▲	--	--
Cottons	▲	▲	▲	--	--
Synthetics	▲	▲	▲	--	--
Delicates	--	--	--	▲	▲
Wool/Silk	--	--	--	▲	▲
20 min. - 3kg	--	▲	▲	--	--
Easy Iron	▲	▲	▲	--	--

Program	Pudră universală[1)]	Lichid universal	Lichid pentru rufe colorate	Articole delicate din lână	Special
Downing Jackets	--	--	--	▲	▲
Outdoor	--	--	--	▲	▲
Denim	--	--	▲	▲	▲

1) La o temperatură mai mare de 60 °C se recomandă utilizarea detergentului pudră.

▲ = Recomandat

-- = Nerecomandat

16.4 Tipul detergentului și cantitatea.

- Utilizați numai detergenți și alte tratamente produse special pentru utilizarea într-o mașină de spălat rufe. În primul rând, respectați aceste reguli generale:
  - detergenți pudră (și tablete și detergenți cu o singură doză) pentru toate tipurile de materiale, cu excepția celor delicate. Alegeţi detergenții pudră care conțin înălbitor pentru rufe albe și substanțe de igienizare a rufelor,
  - detergenți lichizi (și detergenți cu o singură doză), de preferat pentru programe de spălare la temperatură joasă (max. 60°C) pentru toate tipurile de țesături sau cei speciali, numai pentru lână.
- Nu amestecaţi tipuri diferite de detergenți.
- Folosiți mai puțin detergent dacă:
  - spălați o încărcătură mică,
  - rufele sunt puțin murdare,
  - apar cantități mari de spumă în timpul spălării.
- Când utilizaţi tablete sau capsule de detergent, puneți-le întotdeauna în interiorul tamburului, nu în dozatorul pentru detergent și urmați recomandările producătorului.

O cantitate insuficientă de detergent poate rezulta în:

- rezultate nesatisfăcătoare la spălare,
- încărcătura de rufe devine gri,
- haine unsuroase,
- mucegai în aparat.

O cantitate excesivă de detergent poate rezulta în:

- formarea de spumă,
- reducerea efectului spălării,
- clătire inadecvată,
- un impact mai mare asupra mediului.

16.5 Programul de curățare periodică

Curățarea periodică ajută la extinderea duratei de viață a aparatului.

După fiecare ciclu, țineți ușor deschise ușa și dozatorul pentru detergent pentru a facilita circulația aerului și pentru a usca umiditatea din aparat.

Dacă aparatul nu este utilizat pe o perioadă mai lungă de timp: închideți robinetul de apă și scoateți din priză aparatul.

Programul orientativ de curățare periodică:

Decalcifiere	De două ori pe an
Spălarea de întreținere	O dată pe lună
Curățarea garniturii ușii	La fiecare două luni
Curățarea tamburului	La fiecare două luni
Curățarea dozatorului pentru detergent	La fiecare două luni
Curățarea furtunului de alimentare cu apă și a filtrului robinetului	De două ori pe an

Examinați regulat tamburul pentru a verifica dacă există depuneri de calcar. Vă recomandăm să rulați ocazional un ciclu cu tamburul gol și un produs de decalcifiere.

Îndepărtarea obiectelor străine

ⓘ

Înainte de a rula ciclul, asiguraţi-vă că buzunarele sunt goale şi toate elementele libere sunt legate.

Scoateţi toate obiectele străine (cum ar fi cleme metalice, nasturi, fise, etc.) pe care le găsiţi în garnitura uşii, filtrul de la furtunul cu alimentare cu apă şi tambur. Dacă este necesar, adresaţi-vă Centrului de service autorizat.

Garnitura uşii

Acest aparat este dotat cu un **sistem de auto-curăţare la evacuăre** care permite eliminarea scamelor mici ce cad din haine împreună cu apa . Examinaţi cu regularitate garnitura şi, dacă este necesar, curăţaţi conform descrierii din următoarea diagramă.

Monezile, nasturii şi alte obiecte mici pot fi recuperate la finalul ciclului.

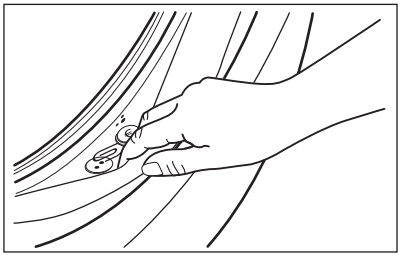

Curăţaţi-o atunci când este necesar folosind un agent de curăţare tip cremă cu amoniac fără a zgâria suprafaţa garniturii.

Dacă este necesar, scoateţi scamele şi obiectele din adâncitura filtrului.

17. INFORMAŢII PRIVIND MEDIUL

Reciclaţi materialele marcate cu simbolul ♲. Pentru a recicla ambalajele, acestea trebuie puse în containerele corespunzătoare. Ajutaţi la protejarea mediului şi a sănătăţii umane şi la reciclarea deşeurilor din aparatele electrice şi electrocasnice. Nu aruncaţi aparatele marcate cu acest simbol 🗑 împreună cu deşeurile menajere. Returnaţi produsul la centrul local de reciclare sau contactaţi administraţia oraşului dvs.

Ласкаво просимо до AEG! Дякуємо, що обрали наш прилад.

Ми прагнемо збереження довкілля, скорочуючи паперові документи та забезпечуючи доступ до повних інструкцій з експлуатації онлайн. Отримайте доступ до повної версії інструкції з експлуатації на **aeg.com/manuals**
Отримуйте поради з використання, брошури, інструкції з усунення несправностей, інформацію щодо сервісу та ремонту на **aeg.com/support**

Купуйте аксесуари, витратні матеріали й оригінальні запчастини для вашого приладу на **aeg.com/shop**

Може змінитися без оповіщення.

ЗМІСТ

1. ІНФОРМАЦІЯ ЩОДО БЕЗПЕКИ..... 252
2. ІНСТРУКЦІЇ З ТЕХНІКИ БЕЗПЕКИ.....254
3. ОПИС ВИРОБУ.....257
4. ТЕХНІЧНІ ДАНІ..... 258
5. УСТАНОВКА.....258
6. ПАНЕЛЬ КЕРУВАННЯ.....263
7. РУЧКА ПЕРЕМИКАННЯ ТА КНОПКИ.....265
8. ПРОГРАМИ..... 267
9. НАЛАШТУВАННЯ..... 271
10. ПЕРЕД ПЕРШИМ ВИКОРИСТАННЯМ..... 273
11. ЩОДЕННЕ КОРИСТУВАННЯ..... 273
12. ПОРАДИ І РЕКОМЕНДАЦІЇ.....279
13. ДОГЛЯД ТА ЧИСТКА.....281
14. УСУНЕННЯ НЕСПРАВНОСТЕЙ 286
15. ПОКАЗНИКИ СПОЖИВАННЯ.....289
16. ЕКСПРЕС-ДОВІДНИКИ.....291
17. ОХОРОНА ДОВКІЛЛЯ.....294

1. ⚠ ІНФОРМАЦІЯ ЩОДО БЕЗПЕКИ

Перед встановленням та експлуатацією цього приладу слід уважно прочитати надані інструкції. Виробник не несе відповідальності за травми чи збитки, спричинені неправильним установленням або використанням. Інструкції слід зберігати в безпечному й доступному місці для використання в майбутньому.

1.1 Безпека дітей і вразливих осіб

- Діти від 8 років та особи з обмеженими фізичними, сенсорними або психічними можливостями чи недостатнім досвідом і знаннями можуть користуватися цим приладом лише під наглядом, або за умови попереднього отримання інструкцій з безпечного користування приладом та розуміння пов’язаних з цим ризиків.
- Діти віком від 3 до 8 років та особи з важкою та комплексною непрацездатністю можуть перебувати поблизу приладу лише за умови, якщо знаходяться під безперервним спостереженням.
- Не слід залишати дітей до 3 років поблизу приладу без постійного нагляду.
- Слідкуйте за тим, аби діти не бавилися з приладом.
- Тримайте усі пакувальні матеріали подалі від дітей та утилізуйте їх належним чином.
- Тримайте мийні засоби в недоступному для дітей місці.
- Не дозволяйте дітям та домашнім тваринам знаходитися поблизу приладу при відчинених дверцятах.
- Якщо прилад оснащено засобами захисту від доступу дітей, їх необхідно активувати.
- Чищення або обслуговування приладу дітьми дозволяється лише під наглядом.

1.2 Загальна безпека

- Цей прилад призначений лише для побутового прання речей, які можна прати в пральній машині.
- Цей прилад призначений для використання в домашніх умовах у приміщенні.
- Цей прилад можна використовувати в офісах, готельних номерах, напівготелях, приміщеннях для фермерського туризму та інших подібних приміщеннях, де застосування цього приладу не перевищує (середній) рівень побутового користування.

- Не змінюйте технічні специфікації цього приладу.
- Максимальне завантаження приладу 6.0 кг. Не перевищуйте максимальний обсяг завантаження кожної програми (див. розділ «Програми»).
- Робочий тиск води на впуску води від випускного патрубка повинен становити від 0,5 бар (0,05 МПа) до 10 бар (1,0 МПа).
- Подбайте про те, щоб килим, килимок або інше підлогове покриття не закривало вентиляційний отвів в основі приладу.
- Прилад слід під'єднати до водопроводу за допомогою набору нових шлангів із комплекту або набору нових шлангів, що постачається авторизованим сервісним центром.
- Повторно використовувати набір старих шлангів не можна.
- У разі пошкодження електричного кабелю його має замінити виробник, його авторизований сервісний центр або інші аналогічно кваліфіковані особи задля уникнення ураження електричним струмом.
- Перш ніж виконувати технічне обслуговування, вимкніть пристрій і вийміть вилку з розетки.
- Не використовуйте струмінь води та/або пари високого тиску для очищення приладу.
- Витріть прилад вологою ганчіркою. Застосовуйте лише нейтральні миючі засоби. Не використовуйте абразивні засоби, жорсткі серветки для очищення, розчинники або металеві предмети.

2. ІНСТРУКЦІЇ З ТЕХНІКИ БЕЗПЕКИ

2.1 Встановлення

ⓘ

Установка повинна відповідати відповідним нормативам країни.

- Видаліть усі транспортувальні болти та пакувальні матеріали, в тому числі гумову втулку з пластиковою прокладкою.
- Тримайте транспортні болти в безпечному місці. Для перевезення приладу ці болти необхідно буде знов установити, щоб зафіксувати барабан

для запобігання пошкодженню внутрішніх компонентів.
- Будьте обережні під час переміщення приладу, оскільки він важкий. Використовуйте захисні рукавички та взуття, що постачається в комплекті.
- Дотримуйтеся інструкцій зі встановлення, що постачаються разом із приладом.
- Не встановлюйте й не використовуйте пошкоджений прилад.
- Не встановлюйте прилад і не використовуйте його у приміщеннях, де температура може опуститися нижче 0°C або де погодні явища можуть впливати на його роботу.
- Поверхня підлоги, на якій буде встановлено прилад, повинна бути рівною, нерухомою, чистою та термостійкою.
- Переконайтеся, що повітря може вільно циркулювати між приладом і підлогою.
- Установивши прилад у місце постійної експлуатації, за допомогою спиртового рівня переконайтеся в тому, що він правильно вирівняний. У разі необхідності відрегулюйте ніжки, щоб вирівняти його.
- Не встановлюйте прилад безпосередньо над зливним отвором у підлозі.
- Не розпилюйте воду на прилад та не піддавайте його надмірній вологості.
- Не встановлюйте прилад у місцях, де не можна повністю відчинити дверцята.
- Не підставляйте під прилад закриту ємність для збору води на випадок можливого протікання. Звертайтеся до авторизованого сервісного центру по інформацію про приладдя, яке дозволяється використовувати.

2.2 Під’єднання до електромережі

⚠ **ПОПЕРЕДЖЕННЯ!**

Існує ризик займання та ураження електричним струмом.

- ПОПЕРЕДЖЕННЯ: Цей прилад має бути встановлений / підключений до заземлюючого з’єднання в будівлі.
- Завжди використовуйте правильно встановлену протиударну розетку.
- Переконайтеся в тому, що параметри на табличці з технічними даними сумісні з електричними параметрами електроживлення від мережі.
- Не використовуйте розгалужувачі, перехідники й подовжувачі.
- Будьте обережні, аби не пошкодити штепсельну вилку та кабель. Якщо кабель живлення потребує заміни, зверніться до нашого сервісного центру.
- Вставляйте штепсельну вилку в розетку електроживлення лише після закінчення установки. Переконайтеся, що після установки є вільний доступ до розетки електроживлення.
- Не торкайтеся кабелю живлення чи штепсельної вилки вологими руками.
- Не тягніть за кабель живлення, щоб відключити прилад з мережі. Завжди вимикайте, витягаючи штепсельну вилку.

2.3 Підключення води

- Вода на впуску не повинна перевищувати 25°C.
- Не допускайте пошкодження шлангів.
- Перед тим, як під’єднати прилад до нових труб або труб, що не використовувалися тривалий час, чи якщо проводилися ремонтні роботи або встановлювалися нові пристрої (лічильники води тощо), спустіть воду, доки вона не буде чистою й прозорою.
- Під час першого використання приладу й після першого використання переконайтеся у відсутності видимих витоків води.
- Не користуйтеся подовжувальним шлангом, якщо впускний шланг занадто короткий. Зверніться до авторизованого сервісного центру, щоб замінити впускний шланг.
- При розпаковуванні приладу зі зливного шлангу може витікати вода. Це відбувається через тестування приладу на заводі з використанням води.
- Зливний шланг можна подовжити щонайбільше до 400 см. Зверніться до авторизованого сервісного центру, щоб отримати інший зливний шланг та подовжувач.
- Переконайтеся, що після установки є вільний доступ до крану.

2.4 Користування

⚠ **ПОПЕРЕДЖЕННЯ!**

Існує ризик отримання травм, ураження електричним струмом, пожежі, опіків або пошкодження приладу.

- Дотримуйтеся інструкцій з безпеки, що зазначені на упаковці мийного засобу.
- Не кладіть усередину приладу, поряд із ним або на нього легкозаймисті речовини чи предмети, змочені в легкозаймистих речовинах.
- Не періть речі, сильно забруднені олією, мастилом або іншими жирними речовинами. Це може пошкодити гумові деталі приладу. Такі речі слід попередньо випрати вручну, перш ніж завантажувати їх до приладу.
- Не використовуйте ароматизатори для білизни, щоб уникнути ризику пошкодження пластикових і гумових деталей приладу.
- Не торкайтеся скла дверцят під час виконання програми. Скло може нагрітися.
- Подбайте про те, щоб у білизні не залишалося металевих предметів.

2.5 Сервіс

- Для ремонту приладу звертайтеся до авторизованого сервісного центру. Використовуйте лише оригінальні запасні частини.
- Зверніть увагу, що самостійний або непрофесійний ремонт може мати наслідки для безпеки та призвести до втрати гарантії.
- Зазначені далі запасні частини будуть доступні протягом принаймні 10 років після припинення випуску моделі: двигун та щітки двигуна, трансмісія між двигуном і барабаном, насоси, амортизатори та пружини, пральний барабан, вилка барабана та пов’язані кулькові підшипники, нагрівачі та нагрівальні елементи, у тому числі теплові насоси, труби та пов’язане з ними обладнання, включаючи шланги, клапани, фільтри та аквастопи, друковані плати, електронні дисплеї, датчики тиску, термостати та датчики, програмне забезпечення та вбудовані програми, у тому числі програмне забезпечення для скидання, дверцята, петлі та ущільнювачі для дверцят, інші ущільнювачі, комплект замку дверцят, пластикові периферійні деталі, такі як дозатори мийних засобів. У вашій країні тривалість може бути довшою. Для отримання додаткової інформації відвідайте наш вебсайт.
- Зверніть увагу, що деякі з цих запчастин доступні тільки спеціалістам з ремонту, і що не всі запчастини стосуються всіх моделей.
- Стосовно ламп всередині цього виробу та запасних ламп, що продаються окремо: Ці лампи призначені для використання у побутових приладах з екстремальними фізичними умовами, такими як температура, вібрація, вологість, або призначені для надання інформації про стан роботи приладу. Вони не призначені для використання з іншою метою та не придатні для освітлення побутових приміщень.

2.6 Утилізація

⚠ **ПОПЕРЕДЖЕННЯ!**

Існує небезпека травмування або задушення.

- Від’єднайте прилад від електромережі та водопостачання.
- Відріжте кабель електричного живлення від приладу та утилізуйте його.
- Від’єднайте фіксатор дверцят, щоб унеможливити зачинення дверцят, якщо діти або домашні тварини опиняться всередині барабана.
- Утилізуйте прилад відповідно до місцевих вимог з утилізації відпрацьованого електричного й електронного обладнання (Директива WEEE).

Цей продукт по вмісту небезпечних речовин відповідає вимогам Технічного регламенту обмеження використання деяких небезпечних речовин в електричному та електронному обладнанні (постанова Кабінета Міністрів України №139 від 10 березня 2017р.)

3. ОПИС ВИРОБУ

3.1 Спеціальні функції

Ваша нова пральна машина відповідає всім сучасним вимогам до ефективного прання білизни при низькому споживанні води, електроенергії та миючого засобу, належним чином дбаючи про білизну.

- Технологія **ProSense** за 30 секунд визначає обсяг завантаженої білизни й тривалість програми. Параметри програми прання регулюються відповідно до обсягу завантаженої білизни та типу тканин, дозволяючи уникнути зайвого споживання енергії та води, а також скорочуючи тривалість програми.
- Завдяки **Soft Plus опції** пом'якшувач для тканин рівномірно розподіляється по білизні та глибоко проникає у волокна тканин, сприяючи ідеальній м'якості.

3.2 Огляд приладу

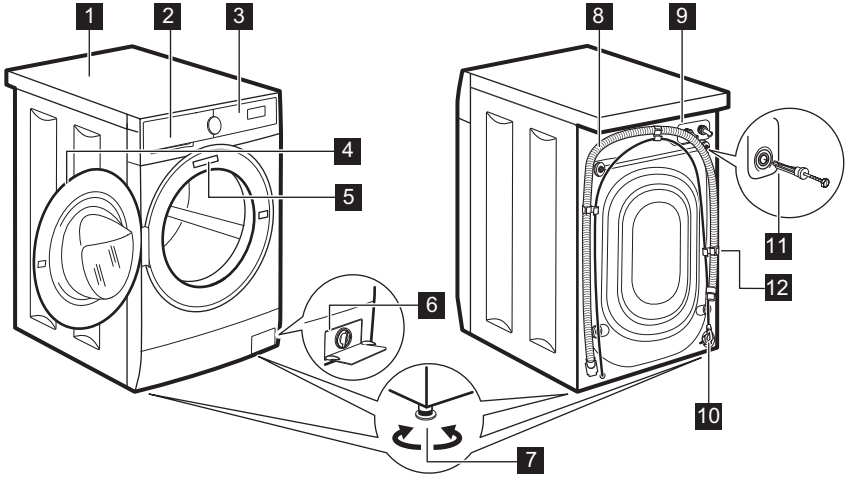

1 Верхня кришка
2 Дозатор миючого засобу
3 Панель керування
4 Ручка дверцят
5 Табличка з технічними даними
6 Фільтр зливного насоса
7 Ніжки для вирівнювання приладу
8 Зливний шланг
9 Підключення шлангу подачі води
10 Кабель живлення
11 Транспортувальні болти
12 Тримач для шлангу

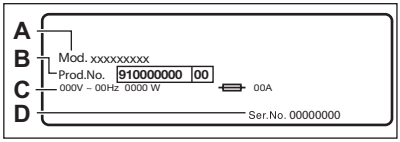

На табличці з технічними даними зазначено номер моделі (**A**), номер виробу (**B**), електричні параметри (**C**) та серійний номер (**D**).

4. ТЕХНІЧНІ ДАНІ

Розмір	Ширина / висота / загальна глибина	59.5 см /84.3 см /41.6 см
Підключення до електромережі	Напруга Загальна потужність Запобіжник Частота	230 В 1900 Вт 10 А 50 Гц
Рівень захисту від проникнення твердих часток і вологи, що забезпечується захисним кожухом, за винятком випадків, коли обладнання з низькою напругою не має захисту від вологи		IPX4
Тиск води	Мінімальний Максимальний	0,5 бара (0,05 МПа) 10 бар (1,0 МПа)
Водопостачання 1)		Холодна вода
Максимальне завантаження	Бавовна	6.0 кг

1) Під'єднайте впускний шланг до водопровідного крана з 3/4" різьбою.

5. УСТАНОВКА

⚠ **ПОПЕРЕДЖЕННЯ!**

Див. розділи з інформацією щодо техніки безпеки.

5.1 Розпаковування

1. Зніміть зовнішню плівку. У разі потреби для цього можна використовувати ріжучий інструмент.

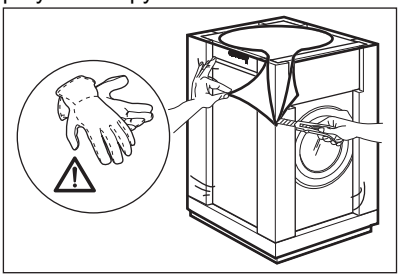

2. Зніміть картонну упаковку та пакувальні матеріали.

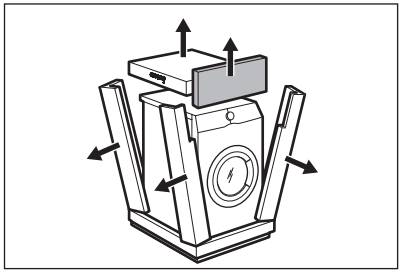

3. Відчиніть дверцята. Вийміть усе, що знаходиться в барабані.

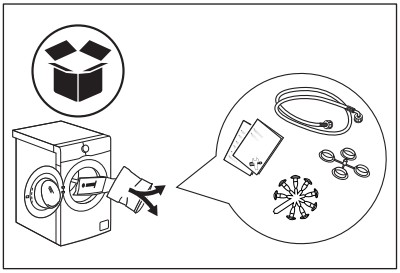

4. Поставте кутовий елемент на підлогу позаду приладу. Обережно покладіть на них прилад задньою стороною.

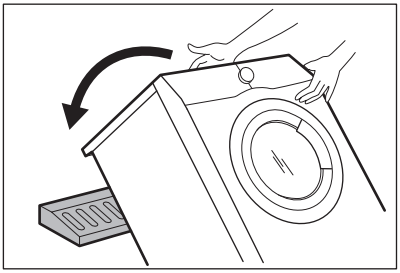

5. Зніміть захист знизу.

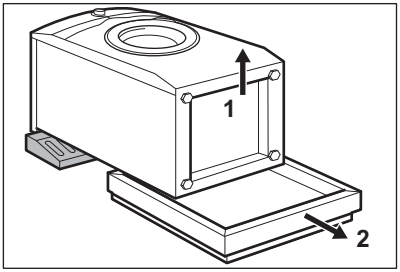

6. Поставте прилад назад у вертикальне положення. Зніміть кабель електроживлення та зливний шланг із тримача шлангу.

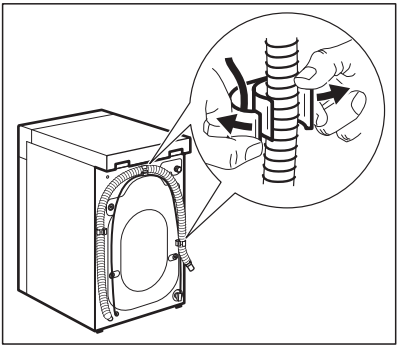

⚠ **ПОПЕРЕДЖЕННЯ!**

Зі зливного шлангу може витікати вода. Це відбувається через те, що машина проходить випробування на заводі.

7. Зніміть чотири транспортувальні болти та витягніть пластикові розпірки.

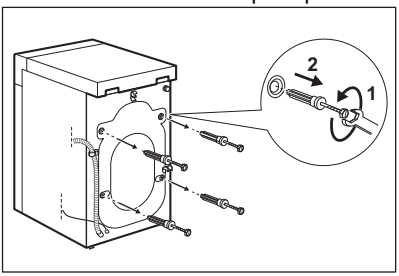

8. Вставте в отвори пластикові ковпачки, які знаходяться в пакеті з інструкцією з експлуатації.

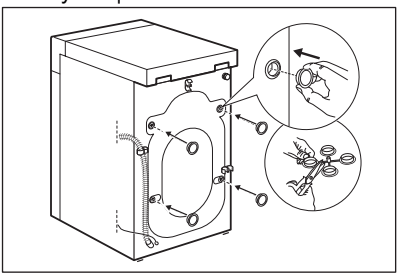

Рекомендуємо зберегти пакувальні матеріали та транспортувальні болти для перевезення приладу в майбутньому.

5.2 Установлення та вирівнювання

Правильне регулювання рівня приладу запобігає вібрації, шуму та руху приладу під час роботи.

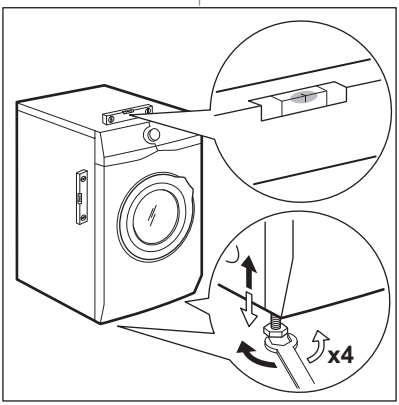

1. Установіть прилад на рівну тверду підлогу. Прилад повинен бути рівним та стійким. Переконайтесь у тому, що прилад не торкається стіни чи інших предметів, а також у вільній циркуляції повітря під приладом.
2. Послабте або підтягніть ніжки для того, щоб відрегулювати їх висоту. Усі ніжки мають міцно стояти на підлозі.

ПОПЕРЕДЖЕННЯ!

Не підкладайте картонні, дерев'яні чи подібні матеріали під ніжки приладу для регулювання його рівня.

5.3 Впускний шланг

1. Приєднайте впускний шланг для води до задньої стінки приладу за потреби. Зазвичай він вже встановлений на заводі.

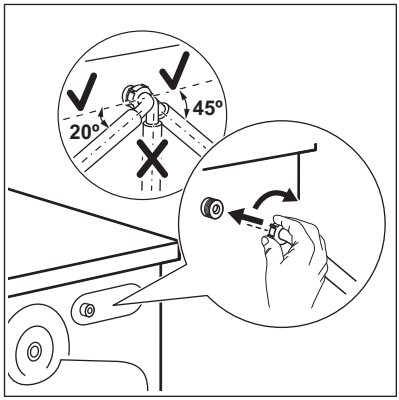

2. Поверніть у правий або лівий бік, залежно від положення крана. Переконайтеся, що впускний шланг не знаходиться у вертикальному положенні.
3. За необхідності послабте круглу гайку, щоб установити його в правильне положення
4. Приєднайте впускний водопровідний шланг до крана холодної води з різьбою 3/4".

Деякі моделі можуть містити впускний шланг із пристроєм для зупинки води. Це запобігає протіканням шланга через його природнє зношування. Сектор у віконці показує цю несправність A. Якщо це сталося, закрийте водопровідний кран і зверніться до авторизованого сервісного центру для отримання інформації щодо заміни шланга.

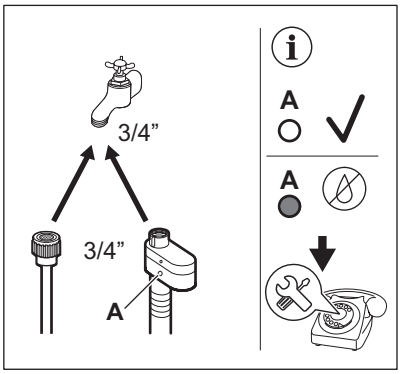

⚠ **ПОПЕРЕДЖЕННЯ!**

Вода на впуску не повинна перевищувати 25°C.

⚠ **УВАГА**

Переконайтеся, що муфти не протікають.

ⓘ

Не користуйтеся подовжувальним шлангом, якщо впускний шланг занадто короткий. Щоб отримати інформацію щодо заміни впускного шланга, зверніться до сервісного центру.

5.4 Злив води

Шланг для зливу води повинен розташовуватися на висоті не менше 60 см і не більше 100 см від підлоги.

ⓘ

Зливний шланг можна подовжити щонайбільше до 400 см. Зверніться до авторизованого сервісного центру, щоб придбати інший зливний шланг і подовжувач.

Зливний шланг можна під'єднувати різними способами:

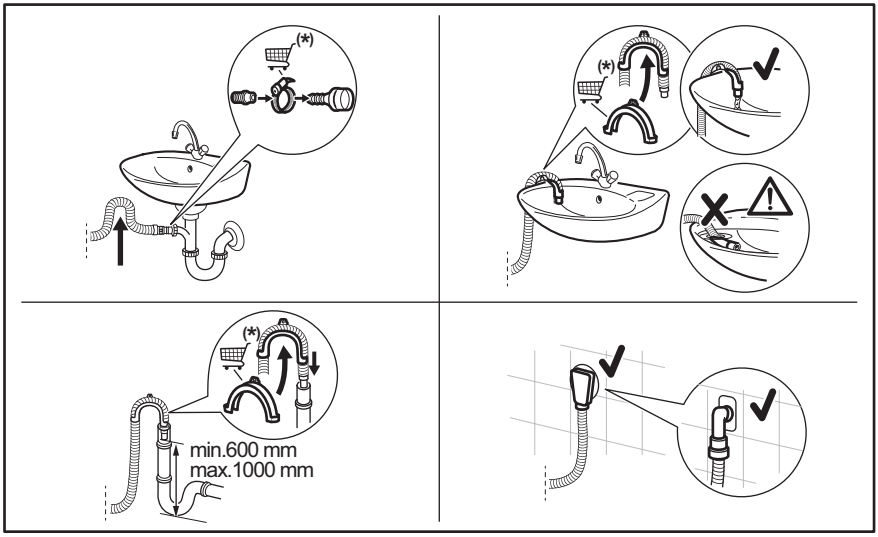

(*) Можуть бути внесені зміни без завчасного повідомлення.

- Під'єднайте зливний шланг до зливного отвору та закріпіть його затискачем.
- Помістіть шланг безпосередньо у вбудовану зливну трубу у стіні приміщення і закріпіть затискачем.
- Без пластикової напрямної для шлангу, до зливного отвору раковини: вставте зливний шланг у зливний отвір і закріпіть його затискачем.
- До стояка із вихідним отвором: вставте зливний шланг безпосередньо у зливну трубу або стояк.
- Зливний шланг можна загнути формою П й викласти навколо пластикової напрямної. На краю раковини: приєднайте напрямну до водопровідного крана чи до стіни.

Переконайтеся в тому, що зливний шланг формує петлю для попередження потрапляння часточок з раковини до приладу.

Переконайтеся, що пластикова напрямна не рухається під час зливу води з приладу, а кінець зливного шлангу не занурений у воду. Може відбуватися зворотній рух брудної води в прилад.
Купуйте аксесуари в уповноваженого постачальника.

Кінець зливного шланга має завжди вентилюватися, тобто внутрішній діаметр зливної труби (щонайменше 38 мм або 1,5 дюйма) має перевищувати зовнішній діаметр зливного шлангу.

5.5 Підключення до електромережі

Після закінчення встановлення можна вставити штепсельну вилку в розетку.

Необхідні електричні параметри наведені в табличці з технічними даними та в розділі «Технічні дані». Переконайтеся в тому, що вони сумісні з параметрами електроживлення від мережі.

Переконайтеся в тому, що електропроводка, встановлена у вас удома, витримує максимальне необхідне навантаження, враховуючи також інші прилади, якими ви також можете користуватися.

Підключіть прилад до заземленої розетки.

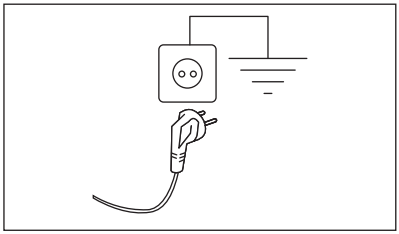

Необхідно забезпечити вільний доступ до кабелю живлення після встановлення приладу.

Для проведення електротехнічних робіт, які необхідно виконати для встановлення цього приладу, зверніться до нашого авторизованого сервісного центру.

Виробник не відповідає за ушкодження чи травми, спричинені в результаті недотриманням цього застережного заходу.

6. ПАНЕЛЬ КЕРУВАННЯ

6.1 Опис панелі керування

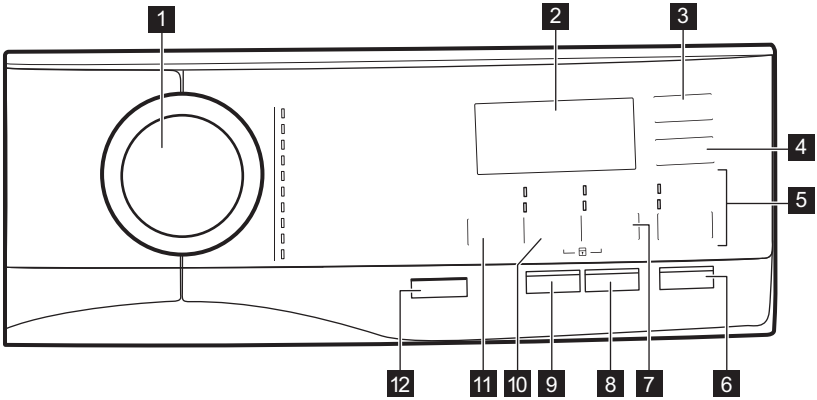

1 Перемикач програм

2 Дисплей

3 Відкладений старт сенсорна кнопка

4 Економія часу сенсорна кнопка

5 Полоскання сенсорна кнопка
- Додаткове полоскання опція
- Пропускання фази прання – Лише полоскання

6 Старт/Пауза сенсорна кнопка

7 Плями/Попереднє прання сенсорна кнопка
- Виведення плям опція
- Попереднє прання опція

8 Сенсорна кнопка «Антиалергенна» (Протиалергенний)

9 Soft Plus сенсорна кнопка

10 Віджимання сенсорна кнопка
- Пропускання фаз – Лише зливання
- Пропускання фаз – Лише віджимання

11 Температура сенсорна кнопка

12 Увімк./Вимк. натискна кнопка

6.2 Дисплей

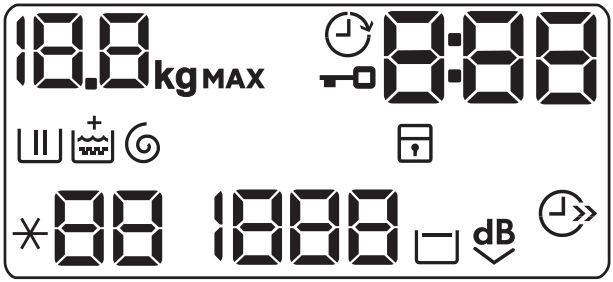

0.0 kg MAX	Індикатор максимального завантаження. Під час фази оцінки часу виконання програми горить символ kg (див. параграф «Визначення завантаження за технологією PROSENSE»).
	Індикатор відкладеного запуску.
	Індикатор блокування дверцят.
0:00	Цифровий індикатор може показувати наступне: • Тривалість програми (напр., 2:40). • Тривалість відкладеного запуску (напр., 30' або 2h). • Закінчення циклу (0). • Код попередження (напр., E20). • Відображення загальних годин роботи приладу. Для отримання детальнішої інформації дивіться розділ «Лічильник годин роботи» в параграфі «Налаштування».
	Індикатор фази прання горить під час фази попереднього прання та прання.
	Індикатор фази полоскання: горить під час фази полоскання.
	Індикатор + з'являється при увімкненні постійної опції Додаткове полоскання.
	Індикатор фази віджимання та зливання води. Горить під час фази віджимання та зливання води.
	Індикатор функції захисту від доступу дітей.
	Індикатор економії часу.
88	Індикатор температури. При встановленні прання в холодній воді з'являється індикатор * – –.
1888	Індикатор швидкості віджимання.
	Індикатор полоскання без зливу.
dB	Індикатор опції «Дуже тихо».

7. РУЧКА ПЕРЕМИКАННЯ ТА КНОПКИ

7.1 Увімк./Вимк. ⏻

Натиснення на цю кнопку і утримання її натиснутою протягом декількох секунд дозволяє увімкнути або вимкнути прилад. При увімкненні або вимкненні приладу чути два різних звуки.

Оскільки у деяких випадках функція Stand-by (Режим очікування) автоматично вимикає прилад для зниження споживання електроенергії, може знадобитися повторне увімкнення приладу.

ⓘ

Обрана за промовчанням програма при вмиканні машини завжди є програмою Eco 40-60, навіть після виходу з режиму очікування.

Для отримання детальної інформації, див. параграф «Режим очікування» в розділі «Щоденне користування».

7.2 Вступ

ⓘ

Деякі опції/функції не можна вибрати для всіх програм прання. Перевірте сумісність опцій/функцій та програм прання за таблицею програм. Деякі опції/функції є взаємовиключними. В такому випадку прилад не дозволить обрати разом несумісні опції/функції. Стежте за тим, щоб сенсорний екран і кнопки були чистими і сухими.

7.3 Температура 🌡

Після встановлення програми прання прилад автоматично пропонує температуру за промовчанням.

Торкайтесь цієї кнопки декілька разів, доки на дисплеї не відобразиться значення бажаної температури.

Коли на дисплеї відображаються індикатори ✳ та – –, прилад не нагріває воду.

7.4 Віджимання ⊙

Після встановлення програми прилад автоматично обирає дозволену швидкість віджимання за замовчуванням.

Торкніться цієї кнопки кілька разів для:

- **Зміна швидкості віджимання.**

ⓘ

На дисплеї відображаються лише швидкості віджимання доступні для встановленої програми.

- **Увімкнення функції Полоскання без зливу .**
  Остаточне віджимання не виконується. Вода, що була залита після останнього полоскання, не зливається, що дозволяє запобігти утворенню складок на білизні. Після завершення програми прання вода залишається в барабані. На дисплеї відображається індикатор ⊟. Дверцята залишаються заблокованими, а барабан регулярно обертається, щоб зменшити кількість складок на білизні. Щоб розблокувати дверцята, необхідно злити воду.
  При торканні кнопки Старт/Пауза прилад виконує фазу віджимання та зливає воду.

ⓘ

Прилад автоматично зливає воду приблизно через 18 годин.

- **Увімкнення функції «Дуже тихо».**
  Проміжне та остаточне віджимання скасовуються, і програма закінчується з водою у барабані. Це допомагає зменшити кількість складок на білизні. На дисплеї відображається індикатор блокування дверцят dB. Дверцята залишаються замкненими. Барабан регулярно обертається, щоб зменшити кількість складок. Щоб розблокувати дверцята, необхідно злити воду. Оскільки програма дуже тиха, вона підходить для використання у нічний час, коли доступні дешевші тарифи на електроенергію. В деяких програмах

полоскання виконуватиметься з використанням більшої кількості води. При торканні кнопки Старт/Пауза прилад виконує лише фазу зливу.

ⓘ

Прилад автоматично зливає воду приблизно через 18 годин.

- **Активація опції «Лише зливання»** (**Пропускаючи фази прання, полоскання і віджимання**): Лише зливання.
  Прилад виконує лише фазу зливання обраної програми прання.
  На дисплеї відображається індикатор – – (холодне), а також індикатор– – – (без віджимання) і індикатор ⊙.
- **Активація опції «Лише віджимання»** (**Пропускаючи фази прання і полоскання**): Лише віджимання.

ⓘ

Перед установленням цієї опції виберіть відповідну програму прання для одягу. Прилад виконає найбільш придатний цикл віджимання для вашого одягу (наприклад, для синтетичних речей спочатку виберіть програму прання Synthetics, а потім опцію Лише віджимання).

Прилад виконує лише фазу віджимання обраної програми прання.
На дисплеї відображається індикатор – – (холодне), індикатор фази ⊙ і швидкість віджимання.

7.5 Плями/Попереднє прання

Натискайте цю кнопку декілька разів, щоб увімкнути одну з двох опцій.

На дисплеї з’явиться відповідний індикатор.

- **Виведення плям**
  Оберіть цю опцію, щоб додати до програми фазу обробки плям, аби випрати дуже забруднену білизну або білизну з плямами з використанням засобу для видалення плям.
  Налийте засіб для видалення плям у відділення. Засіб для видалення плям буде додано під час відповідної фази програми миття.

ⓘ

Ця функція недоступна за температури нижче 40°C.

- **Попереднє прання**
  Використовуйте цю опцію, щоб додати фазу попереднього прання при 30 °C перед фазою основного прання.
  Ця опція рекомендована для дуже забрудненого одягу, особливо, якщо він містить пісок, пил, бруд та інші тверді часточки.

ⓘ

Ці опції можуть збільшити тривалість програми.

ⓘ

Ці дві опції не можна встановлювати разом.

7.6 Soft Plus

Встановлення опції Soft Plus для забезпечення рівномірного розподілу пом'якшувача тканин і покращення м'якості тканин.

ⓘ

Ця опція дещо збільшує тривалість програми.

7.7 Відкладений старт

За допомогою цієї опції можна відкласти запуск програми на більш зручний час.

Торкніться кнопки декілька разів до встановлення часу, на який слід відкласти запуск. Час збільшується із кроком 30 хвилин на період до 90 хвилин та від 2 до 20 годин.

Після натиснення кнопки Старт/Пауза на дисплеї відображається індикатор та обраний час затримки запуску, і прилад починає зворотний відлік часу.

7.8 Полоскання

За допомогою цієї кнопки можна обрати одну з наступних опцій:

- Додаткове полоскання опція
  Ця опція додає декілька циклів полоскання до обраної програми прання.
  Використовуйте цю опцію для прання речей людей, що мають алергію на миючі засоби, або в місцевостях з м'якою водою.

Ця опція дещо збільшує тривалість програми.

- Пропустити фазу прання — Лише полоскання опція
  Прилад виконує лише фази полоскання, віджимання та зливу обраної програми.

Над сенсорною кнопкою засвітиться відповідний індикатор.

7.9 Економія часу

За допомогою цієї опції можна зменшити тривалість програми.

- Якщо білизна не надто забруднена, рекомендується скоротити програму прання. Торкніться цієї кнопки **один раз**, щоб скоротити тривалість програми.
- У випадку невеликого обсягу завантаженої білизни торкніться цієї кнопки **двічі**, щоб встановити надшвидку тривалість програми.

На дисплеї відображається індикатор .

7.10 Старт/Пауза

Торкніться кнопки Старт/Пауза, щоб запустити прилад, поставити його на паузу або припинити програму, що виконується.

8. ПРОГРАМИ

8.1 Таблиця програм

Програми прання

Програма	Опис програми
Програми прання	
Eco 40-60	**Біла й нелинюча бавовна**. Речі зі звичайним ступенем забруднення. Рівень енергоспоживання зменшується, а час виконання програми прання збільшується, забезпечуючи відмінні результати прання.
Cottons	**Білі та кольорові бавовняні вироби**. Речі з середнім, високим і низьким ступенем забруднення.
Synthetics	**Вироби з синтетичних або змішаних тканин**. Речі зі звичайним ступенем забруднення.
Delicates	**Делікатні тканини, наприклад акрил, віскоза та вироби зі змішаних тканин, які вимагають обережнішого прання.** Речі зі звичайним і низьким ступенями забруднення.
Wool/Silk	**Вироби з вовни для машинного й ручного прання, а також вироби з інших тканин** з позначкою «ручне прання»[1].
20 min. - 3kg	**Вироби з бавовни та синтетики** з незначним забрудненням, або які одягали один раз.

Програма	Опис програми
Easy Iron	**Вироби з синтетики, які потребують делікатного прання**. Речі зі звичайним і низьким ступенями забруднення. **2)**
Downing Jackets	Спеціальна програма для прання одного **пухового светра, синтетичної або пухової ковдри, покривала** тощо.
Outdoor	ⓘ Не використовуйте пом’якшувачі для тканин, а також переконайтесь, що в дозаторі для мийних засобів немає залишків пом’якшувача. **Верхній одяг, спецодяг, спортивний одяг, ворсистий одяг, куртки з водонепроникних і дихаючих тканин, вітровки зі знімною підстібною підкладкою з флісу або внутрішнім утепленням**. Рекомендований обсяг завантаження білизни становить 1.5 кг. Ця програма також може використовуватись як цикл відновлення водонепроникних властивостей тканин із водовідштовхувальним покриттям. Для виконання циклу відновлення водовідштовхувальних властивостей дотримуйтеся наведених нижче інструкцій. • Додайте мийний засіб у відділення II. • Налийте спеціальний засіб для відновлення водовідштовхувальних властивостей у відділення пом’якшувача для тканин ❀. • Зменште обсяг завантаження білизни до 1.0 кг. ⓘ Для досягнення найкращого результату відновлення водовідштовхувальних властивостей висушіть одяг у сушильній машині, установивши програму сушіння Outdoor (за її наявності та якщо згідно з інструкцією щодо догляду на етикетці виробу сушіння в машині не заборонено).
Denim	**Джинсовий та трикотажний одяг.** Звичайний ступінь забруднення. Ця програма виконує фазу делікатного полоскання спеціально для джинсових тканин, яка зменшує втрату кольору та забезпечує видалення залишків мийного засобу з волокон.

1) Під час цього циклу барабан обертається повільно, щоб забезпечити делікатне прання. Може здаватися, що барабан не обертається або обертається неналежним чином, але це нормальне явище для цієї програми.

2) Регулювання температури води й лагідне прання та віджимання під час цього циклу дають змогу зменшити зминання білизни. Прилад виконує додаткові цикли полоскання.

Температура програми, максимальна швидкість віджимання та максимальне завантаження

Програма	Температура за замовчуванням Діапазон температур	Розрахункова швидкість віджимання Діапазон швидкості віджимання	Максимальне завантаження
Програми прання			

Програма	Температура за замовчуванням Діапазон температур	Розрахункова швидкість віджимання Діапазон швидкості віджимання	Максимальне завантаження
Eco 40-60	1)	1200 об/хв 1200 об/хв – 400 об/хв	6.0 кг
Cottons	40 °C 95 °C – холодне прання	1200 об/хв 1200 об/хв – 400 об/хв	6.0 кг
Synthetics	30 °C 60 °C — холодне прання	1200 об/хв 1200 об/хв – 400 об/хв	3.0 кг
Delicates	30 °C 40 °C — холодне прання	1200 об/хв 1200 об/хв – 400 об/хв	1.0 кг
Wool/Silk	40 °C 40 °C — холодне прання	1200 об/хв 1200 об/хв – 400 об/хв	1.0 кг
20 min. - 3kg	30 °C 40–30 °C	1200 об/хв 1200 об/хв – 400 об/хв	3.0 кг
Easy Iron	30 °C 60 °C — холодне прання	800 об/хв 800 об/хв – 400 об/хв	3.0 кг
Downing Jackets	40 °C 60 °C — холодне прання	800 об/хв 800 об/хв – 400 об/хв	2.0 кг
Outdoor	30 °C 40 °C — холодне прання	1200 об/хв 1200 об/хв – 400 об/хв	1.5 кг 2) 1.0 кг 3)
Denim	30 °C 40 °C — холодне прання	800 об/хв 1200 об/хв – 400 об/хв	1.5 кг

1) Згідно з технічним регламентом Комісії ЄС № 2019/2023 ця програма з робочою температурою 40 °C дає змогу очищувати бавовняну білизну зі звичайним ступенем забруднення, яку можна прати за температури 40 °C або 60 °C разом в одному циклі. Температура не вказана та не відображається, вона встановлюється автоматично.

Інформацію щодо температури білизни, тривалості програми та інші дані див. в главі «Показники споживання».
Найефективнішими програмами з точки зору споживання енергії є, як правило, ті, що виконуються за нижчих температур із довшою тривалістю.

2) Програма прання.

3) Програма прання та фаза відновлення водовідштовхувальних властивостей.

Сумісність опцій програм

	Eco 40-60	Cottons	Synthetics	Delicates	Wool/Silk	20 min. - 3kg	Easy Iron	Downing Jackets	Outdoor	Denim
Віджимання	■	■	■	■	■	■	■	■	■	■
Затримка полоскання	■	■	■	■	■		■		■	■
Дуже тихо dB		■	■	■						■
Лише зливання		■	■	■	■	■	■	■	■	■
Лише віджимання 1)		■	■	■	■	■	■	■	■	■
Виведення плям 2)		■	■				■			■
Попереднє прання		■	■				■			
Додаткове полоскання		■	■	■			■		■	■
Лише полоскання		■	■	■	■	■	■	■	■	■
Протиалергенний		■								
Економія часу 3)		■	■	■			■			
Відкладений старт	■	■	■	■	■	■	■	■	■	■
Soft Plus		■	■	■			■			■

1) Перед установленням цієї опції виберіть відповідну програму прання для одягу. Прилад виконає найбільш придатний цикл віджимання для вашого одягу (наприклад, для синтетичних речей спочатку виберіть програму прання Synthetics, а потім опцію Лише віджимання).

2) Ця опція недоступна за температури нижче ніж 40 °C.

3) Якщо встановлено найкоротшу тривалість, рекомендується зменшити обсяг завантаженої білизни. Прилад можна завантажити повністю, однак результати прання будуть менш задовільними.

Відповідні миючі засоби для програм прання

Програма	Універсальний пральний порошок 1)	Універсальний рідкий мийний засіб	Рідкий мийний засіб для кольорової білизни	Делікатні вироби з вовни	Спеціальний
Eco 40-60	▲	▲	▲	--	--

Програма	Універсальний пральний порошок[1)]	Універсальний рідкий мийний засіб	Рідкий мийний засіб для кольорової білизни	Делікатні вироби з вовни	Спеціальний
Cottons	▲	▲	▲	--	--
Synthetics	▲	▲	▲	--	--
Delicates	--	--	--	▲	▲
Wool/Silk	--	--	--	▲	▲
20 min. - 3kg	--	▲	▲	--	--
Easy Iron	▲	▲	▲	--	--
Downing Jackets	--	--	--	▲	▲
Outdoor	--	--	--	▲	▲
Denim	--	--	▲	▲	▲

1) За температури, що перевищує 60 °C, рекомендується використовувати пральний порошок.

▲ = Рекомендовано

-- = Не рекомендовано

8.2 Woolmark Premium Wool Care - Синій

Цикл прання вовняних речей у цій машині був перевірений і схвалений компанією Woolmark для прання виробів із вовни, на етикетці яких є символ «ручне прання», за умови дотримання при пранні інструкцій на етикетці виробу, а також інструкцій, наданих виробником цієї пральної машини. M1459

9. НАЛАШТУВАННЯ

9.1 Вступ

ⓘ

При натисненні поєднання клавіш, **не нахиляйте** пальці вниз. Датчики під кнопками дуже чутливі і можуть перешкодити вашому вибору.

9.2 Захист від доступу дітей

Ця функція не дозволяє дітям гратись із панеллю керування.

- Щоб **увімкнути/вимкнути** цю опцію, одночасно торкніться кнопок ⊙ і ⊡ ⊔ та утримуйте їх, доки на дисплеї не **засвітиться/згасне** індикатор ⊡.

Цю опцію можна активувати:

- Після натиснення кнопки Старт/Пауза ▷‖: всі кнопки та перемикач програм деактивовані (окрім кнопки Увімк./Вимк. ⏻).
- До натиснення кнопки Старт/Пауза ▷‖ прилад не можна буде увімкнути.

Прилад запам'ятовує вибір цієї опції після вимкнення.

9.3 Звукові сигнали

Прилад може видавати різні звукові сигнали, які вмикаються у наступних випадках.

- Увімкнення приладу (спеціальний короткий сигнал).
- Вимкнення приладу (спеціальний короткий сигнал).
- Торкання кнопок (звук клацання).
- Неправильний вибір (3 короткі сигнали).
- Завершення програми (послідовність звуків протягом приблизно 2 хвилин).
- Несправність приладу (послідовність звуків протягом приблизно 5 хвилин).

Для **деактивації/активації** звукових сигналів, коли програму завершено, одночасно натисніть та утримуйте протягом 6 секунд кнопку 👕 ⏸ і кнопку ✚.

> ⓘ
> Якщо звукові сигнали деактивовано, вони будуть застосовуватися лише в разі несправності приладу.

9.4 Постійна Додаткове полоскання

Якщо використовується ця функція, після встановлення нової програми буде постійно застосовуватися додатковий цикл полоскання.

- Щоб **увімкнути/вимкнути** цю опцію одночасно торкніться кнопок 👕 ⏸ та ✚ й утримуйте їх, доки індикатор кнопки Додаткове полоскання не **засвітиться/згасне**.

9.5 Лічильник годин роботи

Ви можете візуалізувати загальний час роботи приладу в годинах, починаючи з першого ввімкнення. Це значення підраховує час роботи циклів (не враховує паузи та відкладений запуск). Щоб відобразити це значення, виконайте такі дії:

1. Увімкніть прилад, натиснувши кнопку Увімк./Вимк..
2. Поверніть перемикач програм у положення програми Eco 40-60 (1-ше положення за годинниковою стрілкою).
3. Натисніть і утримуйте кнопки 👕 ⏸ і ✚ протягом декількох секунд (протягом 10 секунд після увімкнення. Після закінчення цих 10 секунд ця комбінація кнопок активує та деактивує звукові сигнали).
4. Через 3 секунди на дисплеї відображається загальна кількість годин роботи приладу: наприклад, 1276 годин, дисплей відображає текст Hr протягом 2 секунд, 12 годин (тисячі й сотні) протягом 2 секунд і 76 (десятки та одиниці).

> ⓘ
> Якщо процедура не виконується (через затримку часу, неправильне положення перемикача програм або неправильну комбінацію клавіш), вимкніть прилад і повторіть процедуру з початку.

9.6 Заводські налаштування

Ця функція дозволяє відновити заводські опції за замовчуванням. Щоб **активувати** цю опцію, виконайте такі дії:

1. Увімкніть прилад, натиснувши кнопку Увімк./Вимк..
2. Поверніть перемикач програм у положення програми Synthetics (3-є положення за годинниковою стрілкою).
3. Натисніть і утримуйте кнопки 👕 ⏸ і ✚ протягом декількох секунд (протягом 10 секунд після увімкнення. Після закінчення цих 10 секунд ця комбінація кнопок активує та деактивує звукові сигнали).

4. На дисплеї відображатиметься **– – –** протягом приблизно 5 секунд.

ⓘ

Якщо процедура не виконується (через затримку часу, неправильне положення перемикача програм або неправильну комбінацію клавіш), вимкніть прилад і повторіть процедуру з початку.

10. ПЕРЕД ПЕРШИМ ВИКОРИСТАННЯМ

1. Переконайтеся в наявності електроживлення та в тому, що водопровідний кран відкрито.
2. Налийте 2 літри води у відділення для миючого засобу, позначене **2**.

Це активує систему зливу.

3. Налийте невелику кількість миючого засобу у відділення, позначене **2**.
4. Установіть і запустіть програму для прання бавовни при найвищій температурі без білизни в барабані.

Це видалить увесь можливий бруд із барабана та бака.

11. ЩОДЕННЕ КОРИСТУВАННЯ

⚠ **ПОПЕРЕДЖЕННЯ!**

Див. розділи з інформацією щодо техніки безпеки.

11.1 Увімкнення приладу

1. Вставте мережеву вилку в розетку живлення.
2. Відкрийте водопровідний кран.
3. Натисніть кнопку Увімк./Вимк.⏻ й утримуйте її кілька секунд, щоб увімкнути прилад.

Лунає короткий звуковий сигнал. Прання прилад автоматично пропонує програму за промовчанням. Світиться відповідний індикатор.

На дисплеї відображається програма за промовчанням, тривалість циклу Eco 40-60,, максимальне завантаження, температура за промовчанням, швидкість віджимання за промовчанням та індикатори фаз програми.

11.2 Завантаження білизни

- Відчиніть дверцята приладу.
- Струшуйте речі, перш ніж класти їх у прилад.
- Одна за одною завантажте речі в барабан.

Переконайтеся, що в барабан не завантажено надто багато білизни.

- Щільно закрийте дверцята.

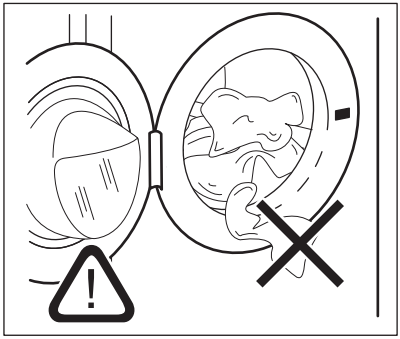

⚠ **УВАГА**

- Переконайтеся, що білизна не защемилася між ущільнювачем і дверцятами. Існує ризик протікання води та пошкодження білизни.
- Прання дуже забрудненого одягу з великими плямами жиру або з використанням ароматизаторів може призвести до пошкодження гумових деталей приладу.

11.3 Використання миючого засобу та добавок

1. Відміряйте необхідну кількість миючого засобу й кондиціонера для тканин.
2. Помістіть миючий засіб і кондиціонер у відділення.
3. Обережно закрийте дозатор миючого засобу.

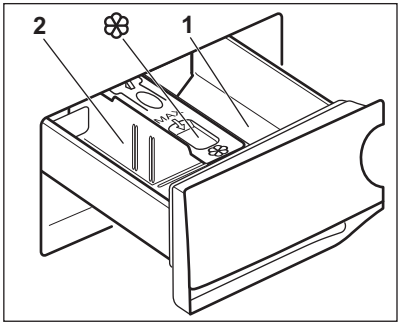

⚠ **УВАГА**

Застосовуйте лише миючі засоби, призначені для використання у пральній машині.

ⓘ

Завжди дотримуйтеся інструкцій, наведених на упаковці миючих засобів.

1	Відділення миючого засобу для фази попереднього прання або програми замочування. Миючий засіб для попереднього прання або замочування слід додавати перед запуском програми.
2	Відділення для миючого засобу для фази прання. Якщо ви застосовуєте рідкий миючий засіб, додавайте його безпосередньо перед запуском програми.
❀	Відділення для рідких добавок (кондиціонер для тканини, крохмаль). Покладіть продукт у відділення перед запуском програми.

Після закінчення циклу прання за необхідності видаліть залишки миючого засобу з дозатора для миючих засобів.

11.4 Зміна положення перегородки дозатора для миючого засобу

1. Витягніть лоток дозатора миючого засобу. Положення **A** перегородки дозатору призначене для **порошкових миючих засобів** (заводське налаштування).

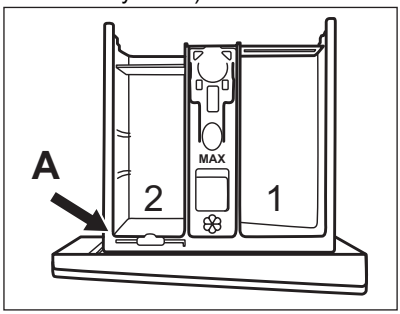

2. **Використання також рідкого миючого засобу, добавки або відбілювача.** Змістіть перегородку дозатора миючого засобу з положення **A** та вставте в положення **B**.

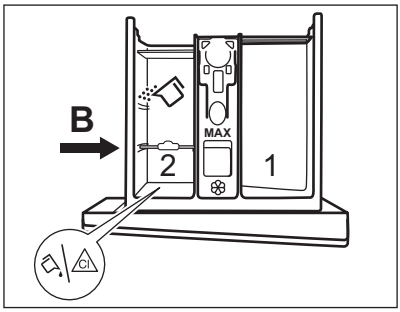

Положення **B** перегородки дозатора призначене для порошкового миючого засобу в задньому відділі та для рідкого миючого засобу, добавки або відбілювача в передньому відділенні.

3. **Використання тільки рідкого миючого засобу.** Вставте перегородку дозатора миючого засобу в положення **C**.

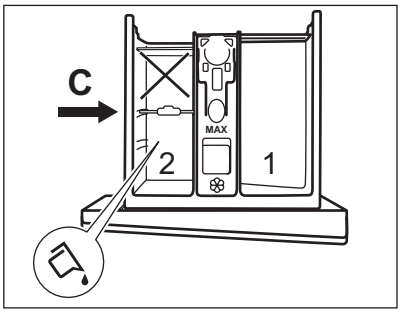

- Не користуйтеся гелевими або густими рідкими миючими засобами.
- Не перевищуйте максимальне дозування рідкого миючого засобу.
- Не встановлюйте фазу попереднього прання.
- Не налаштовуйте функцію відкладеного запуску.

4. Відміряйте необхідну кількість миючого засобу й кондиціонера для тканин і обережно закрийте дозатор миючого засобу.

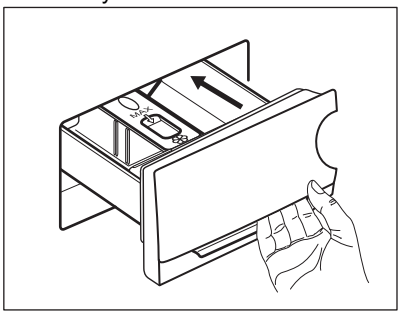

Стежте за тим, щоб перегородка дозатору миючих засобів була правильно встановлена і не блокувала лоток під час зачинення.

11.5 Встановлення програми

1. Поверніть перемикач програм, щоб обрати бажану програму прання. Засвітиться відповідний індикатор програми.

Eco 40-60 - запропонована за промовчанням програма при увімкненні приладу, до якої відноситься інформація на ярлику енергоефективності.

Миготить індикатор кнопки Старт/Пауза ▷II. На дисплеї відображається максимальне заявлене завантаження для програми, температура за промовчанням, швидкість віджимання за промовчанням, індикатори фази прання (за наявності) та орієнтовна тривалість програми.

2. Щоб змінити температуру та/або швидкість віджимання, торкніться відповідних кнопок.
3. За бажанням встановіть одну або декілька опцій, торкнувшись відповідних кнопок. На дисплеї засвітяться відповідні індикатори, а задана інформація відповідно зміниться.

> ⓘ
> У випадку, якщо **не можливо** встановити бажану опцію, жоден індикатор не засвітиться і пролунає звуковий сигнал.

11.6 Запуск програми

Торкніться кнопки Старт/Пауза ▷II, щоб розпочати виконання програми. Відповідний індикатор припиняє блимати та залишається ввімкненим.
Програма запускається, дверцята заблоковано. На дисплеї відображається індикатор ⊸▯.

> ⓘ
> Протягом короткого часу, поки прилад наповнюється водою, може працювати зливний насос.

11.7 Запуск програми з функцією відкладеного запуску

1. Торкніться декілька разів, доки на дисплеї не відобразиться час, на який

ви хочете відкласти запуск. Засвітиться індикатор ⏲ .

2. Торкніться кнопки Старт/Пауза▷||.

Прилад розпочинає зворотний відлік часу до відкладеного пуску.
Після закінчення зворотного відліку програма запуститься автоматично.

ⓘ

Розрахунок ProSense почнеться по закінченню зворотного відліку.

Скасування відкладеного пуску після початку зворотного відліку

Щоб скасувати відкладений пуск, виконайте наведені далі дії.

1. Торкніться кнопки Старт/Пауза▷||, щоб перевести прилад у режим паузи. Блимає відповідний індикатор.
2. Торкніться кнопки Відкладений старт⏲ декілька разів, доки на дисплеї не відобразиться 0'.
3. Торкніться кнопки Старт/Пауза▷|| знову, щоб запустити програму негайно.

Зміна відкладеного пуску після початку зворотного відліку

Щоб змінити відкладений пуск, виконайте наступні дії.

1. Торкніться кнопки Старт/Пауза▷||, щоб перевести прилад у режим паузи. Блимає відповідний індикатор.
2. Торкніться кнопки Відкладений старт декілька разів, доки на дисплеї не відобразиться час, на який ви хочете відкласти запуск.
3. Торкніться кнопки Старт/Пауза▷|| знову, щоб розпочати новий зворотний відлік.

11.8 Визначення завантаження за технологією ProSense

ⓘ

Тривалість програми, яка відображається на дисплеї, стосується **середнього/великого завантаження**.

Після торкання кнопки Старт/Пауза▷|| індикатор максимального заявленого завантаження згасає, індикатор [||] блимає, і функція ProSense починає визначення завантаження білизни:

1. Прилад визначає завантаження протягом перших 30 секунд: мигтить індикатор **kg**, і барабан швидко обертається.
2. Наприкінці визначення завантаження індикатор **kg** припиняє мигтіти. Тривалість програми відповідно коригується у бік збільшення або зменшення. Ще через 30 секунд прилад починає заповнюватися водою.

Після визначення обсягу завантаження **у випадку перевантаження барабану** на дисплеї мигтить індикатор **MAX**:

У цьому випадку протягом 30 секунд можна поставити прилад на паузу та вийняти зайві речі.

Після того, як ви вилучите зайві речі, торкніться кнопки Старт/Пауза▷||, щоб знову запустити програму. Фазу ProSense можна повторювати до трьох разів (див. пункт 1).

Важливо! Якщо кількість завантаженої білизни не буде зменшено, програма прання розпочнеться, незважаючи на перевантаження. У цьому випадку неможливо гарантувати найкращі результати прання.

- Приблизно через 20 хвилин після початку програми тривалість програми може бути знову скорегована залежно від водопоглинаючих властивостей тканин.
- Визначення завантаження за технологією ProSense здійснюється лише для програм повного циклу прання (не пропускаючи тих чи інших фаз).
- ProSense недоступний для програм із короткими циклами та без фази прання.
- У разі перевантаження або нерівномірного завантаження може пролунати подвійний звуковий сигнал. Це відбудеться, якщо сигнали не вимкнені в налаштуваннях.
- У деяких програмах тривалість циклу може бути однаковою для різного розміру завантаження, але споживання води та енергії в будь-якому випадку підбирається так, щоб досягти найкращих результатів.

11.9 Індикатори фаз програми

Коли програму запущено, мигтить індикатор поточної фази, а індикатори інших фаз програми постійно світяться.

Наприклад, виконується фаза прання або попереднього прання: .

Коли поточна фаза закінчується, відповідний індикатор перестає мигтіти та світиться постійно. Індикатор наступної фази починає мигтіти.

Наприклад, виконується фаза полоскання: .

11.10 Переривання програми та зміна опцій

Коли програма виконується, можна змінити **лише деякі** опції:

1. Торкніться кнопки Старт/Пауза.

Блимає відповідний індикатор.

2. Змініть опції. Інформація на дисплеї змінюється відповідно.
3. Знову торкніться кнопки Старт/Пауза.

Програма прання продовжується.

11.11 Скасування програми, що виконується

1. Натисніть кнопку Увімк./Вимк., щоб скасувати програму та вимкнути прилад.
2. Натисніть кнопку Увімк./Вимк. знову, щоб увімкнути прилад.

Тепер можна налаштовувати нову програму прання.

Якщо фаза ProSense уже виконана, і прилад почав заповнюватися водою, нова програма починається **без повторення фази ProSense**. Вода і миючий засіб не зливаються з метою уникнення марних витрат. На дисплеї відображається максимальна тривалість програми, яка оновлюється приблизно через 20 хвилин після початку нової програми.

11.12 Відкриття дверцят — додавання речей

Під час виконання програми або відкладеного запуску дверцята приладу заблоковані.

Якщо температура та рівень води в барабані занадто високі, а барабан досі обертається, відчинити дверцята неможливо.

1. Торкніться кнопки Старт/Пауза.

На дисплеї згасне відповідний індикатор замка дверцят.

2. Відчиніть дверцята приладу. У разі необхідності додайте або вийміть речі.

3. Зачиніть дверцята й торкніться кнопки Старт/Пауза.

Виконання програми або відкладеного запуску продовжиться.

4. Дверцята можна відчинити після закінчення програми або встановити програму/опцію віджимання чи зливання води, а потім натиснути кнопку Старт/Пауза.

11.13 Завершення виконання програми

Після завершення програми прилад автоматично зупиняється. Лунають звукові сигнали (якщо вони активовані).

На дисплеї всі індикатори фази прання стають нерухомими, а зона часу показує 0.

Індикатор кнопки Старт/Пауза згасає.

Дверцята розблоковуються, і індикатор згасає.

1. Натисніть кнопку Увімк./Вимк., щоби вимкнути прилад.

Через п'ять хвилин після завершення програми функція енергозбереження автоматично вимикає прилад.

> При повторному ввімкненні приладу він пропонує Eco 40-60 як програму за промовчанням. Поверніть перемикач програм, щоб встановити новий цикл.

2. Вийміть білизну з приладу.
3. Переконайтеся в тому, що барабан порожній.
4. Залиште дверцята та дозатор миючого засобу дещо відкритими, щоб запобігти появі плісняви й неприємних запахів.
5. Перекрийте водопровідний кран.

11.14 Зливання води після завершення циклу

Якщо обрано програму або функцію, після завершення якої вода залишається в баку після останнього полоскання, програма завершилася, але:

- На дисплеї відображається індикатор 0, індикатор опції або dB та індикатор блокування дверцят. Блимає індикатор поточної фази.
- Барабан обертається з рівномірними інтервалами для того, щоб запобігти появі складок на білизні.
- Дверцята залишаються заблокованими.
- Щоб відчинити дверцята, треба злити воду:

1. За необхідності торкніться кнопки Віджимання, щоб зменшити швидкість віджимання, запропоновану приладом.
2. Торкніться кнопки Старт/Пауза:
   - Якщо встановлено , прилад зливає воду та здійснює віджимання.
   - Якщо встановлено dB, прилад лише зливає воду.

Індикатор опції або dB згасає, в той час як індикатор мигтить, а потім згасає.

3. Після завершення програми та вимкнення індикатора блокування дверцят можна відкрити дверцята.
4. Натисніть кнопку Увімк./Вимк. та утримуйте декілька секунд, щоб вимкнути прилад.

> У будь-якому випадку, прилад автоматично зливає воду приблизно через 18 годин.

11.15 Режим очікування

Функція Stand-by (режим очікування) автоматично вимикає прилад для зниження споживання електроенергії у наступних випадках.

- Пристрій не використовувався протягом 5 хвилин, перш ніж ви натиснули кнопку Старт/Пауза.

  Натисніть кнопку Увімк./Вимк., щоб знову ввімкнути прилад.
- через 5 хвилин після закінчення програми прання.

Натисніть кнопку Увімк./Вимк.⏻, щоб знову ввімкнути прилад.
Прилад пропонує Eco 40-60 як програму за промовчанням.
Поверніть перемикач програм, щоб встановити новий цикл.

ⓘ

Якщо обрано програму або функцію, після завершення якої вода залишається в барабані, функція «Режим очікування» **не вимикає** прилад, щоб нагадати вам про необхідність зливу води.

12. ПОРАДИ І РЕКОМЕНДАЦІЇ

⚠ **ПОПЕРЕДЖЕННЯ!**

Див. розділи з інформацією щодо техніки безпеки.

12.1 Завантаження білизни

- Розподіліть білизну за типами: біла, кольорова, синтетика, делікатні вироби та вовна.
- Дотримуйтеся вказівок щодо прання, наведених на етикетках щодо догляду за одягом.
- Не періть білі та кольорові речі разом.
- Деякі кольорові речі можуть линяти під час першого прання. Рекомендується перші декілька разів прати їх окремо.
- Виверніть навиворіт багатошарові тканини, вовняні вироби й одяг із фарбованими зображеннями.
- Попередньо обробіть складні плями.
- Обробіть складні плями спеціальним миючим засобом.
- Будьте обережні з фіранками. Зніміть усі гачки та покладіть фіранки в мішок для прання чи наволочку.
- Завантаження малої кількості білизни може спричинити дисбаланс під час віджимання, що призводить до надмірної вібрації. Якщо це відбувається:
  - **a.** припиніть програму та відкрийте дверцята (див. розділ «Щоденне користування»);
  - **b.** вручну перерозподіліть білизну рівномірно в баку;
  - **c.** натисніть кнопку Старт/Пауза. Фаза віджимання продовжується.
- Не періть речі, на яких є багато довгої шерсті тварин, або одяг низької якості, з якого випадає багато ворсу, що може заблокувати контур зливання та призвести до необхідності викликати технічного спеціаліста.
- Наволочки застебніть на ґудзики, застебніть «блискавки», гачки та кнопки. Застебніть ремені, зав'яжіть шнурки, стрічки та інші незакріплені елементи.
- Не періть білизну з непідшитими краями або розірвану білизну. Для прання дрібних та/або делікатних речей (таких як бюстгальтери на кісточках, ремені, колготки, шнурки, стрічки тощо) користуйтеся мішками для прання.

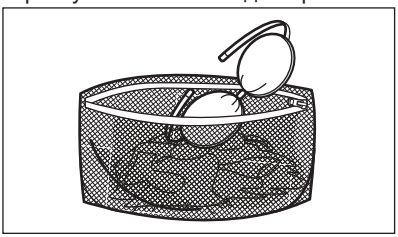

- Спорожніть кишені та розправте речі.

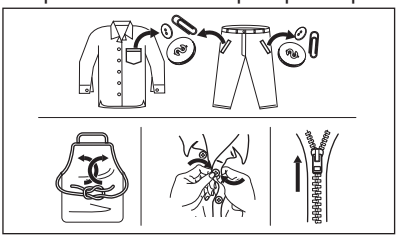

12.2 Стійкі плями

Води і миючого засобу недостатньо для видалення деяких плям.

Рекомендуємо обробляти ці плями перед тим, як завантажувати речі у прилад.

Можна користуватися спеціальними засобами для видалення плям. Користуйтеся спеціальним засобом для видалення плям, що застосовується для відповідного типу плям і тканини.

12.3 Тип та кількість мийного засобу

Вибір миючого засобу та використання правильної його кількості не лише впливає на результат прання, але й допомагає уникнути зайвого витрачання та нанесення шкоди навколишньому середовищу:

- Застосовуйте лише миючі засоби та речовини, призначені для використання у пральних машинах. По-перше, дотримуйтеся наступних основних правил:
  - порошкові мийні засоби (також таблетки та однодозові мийні засоби) для всіх типів тканин, за винятком делікатних. Віддавайте перевагу порошковим миючим засобам, які містять відбілювач, для білої білизни та гігієнічної обробки,
  - рідкі миючі засоби (також однодозові миючі засоби), бажано для низькотемпературних програм прання (макс. 60°C) для всіх типів волокон або спеціально лише для вовни.
- Вибір і кількість мийного засобу залежатиме від: типу тканини (делікатні вироби, вовна, бавовна тощо), кольору одягу, розміру завантаження, ступеню забруднення, температури і часу прання та жорсткості води.
- Дотримуйтесь інструкцій, наведених на упаковці миючих засобів або речовин, не перевищуючи зазначеного максимального рівня (**MAX**).
- Не змішуйте різні типи мийних засобів.
- Використовуйте меншу кількість мийного засобу, якщо:
  - ви перете невелику кількість білизни;
  - тривалість програми була скорочена за допомогою кнопки управління часом.
  - білизна злегка забруднена;
  - під час прання утворюється велика кількість піни.
- У разі використання таблеток або капсул для прання завжди кладіть їх всередину барабану, а не в дозатор мийного засобу, і дотримуйтесь рекомендацій виробника.

Недостатня кількість миючого засобу може призвести до:

- незадовільних результатів прання,
- посіріння білизни,
- жирності одягу,
- цвілі у приладі.

Надмірна кількість миючого засобу може призвести до:

- піноутворення,
- зниження ефективності прання,
- недостатнього полоскання,
- більшого впливу на навколишнє середовище.

12.4 Поради щодо заощадження

Щоб заощадити воду, електроенергію та мийний засіб, рекомендуємо дотримуватися таких порад:

- Завантаження приладу до **максимальної місткості, зазначеної для кожної програми, допомагає знизити споживання енергії та води**.
- За належної попередньої обробки можна видалити плями та невеликі забруднення. Після цього білизну можна прати за нижчої температури.
- Для використання належної кількості миючого засобу, подивіться кількість, рекомендовану виробником миючого засобу, та перевірте жорсткість води вашої системи водопостачання. Див. розділ «Жорсткість води».
- Якщо у вас сушильна машина, рекомендується використовувати **максимально можливу швидкість віджимання** для обраної програми прання, щоб заощадити електроенергію під час сушіння.
- Бажано використовувати короткі цикли при більш низьких температурах.

12.5 Жорсткість води

Якщо вода у вашому регіоні високої або середньої жорсткості, рекомендується використовувати пом’якшувач води для пральних машин.

У регіонах із м’якою водою використовувати пом’якшувач води не потрібно.

Щоб дізнатися жорсткість води у вашій місцевості, зверніться до місцевої служби водопостачання.

Використовуйте належну кількість пом’якшувача води. Дотримуйтесь інструкцій, наведених на упаковці відповідного засобу.

13. ДОГЛЯД ТА ЧИСТКА

⚠ **ПОПЕРЕДЖЕННЯ!**

Див. розділи з інформацією щодо техніки безпеки.

13.1 Графік періодичного очищення

Періодичне чищення допомагає подовжити термін служби вашого приладу.

Після кожного циклу залишайте дверцята та дозатор мийного засобу злегка відкритими, щоб забезпечити циркуляцію повітря та усунути вологу всередині приладу.

Якщо прилад не використовується протягом тривалого часу, перекрийте водопровідний кран і витягніть вилку з розетки.

Орієнтовний графік періодичного очищення:

Видалення накипу	Двічі на рік
Профілактичне прання	Один раз на місяць
Очищення ущільнювача дверцят	Кожні два місяці
Очищення барабана	Кожні два місяці
Очищення дозатора миючого засобу	Кожні два місяці
Очищення впускного шлангу та фільтра клапана	Двічі на рік

13.2 Видалення сторонніх предметів

ⓘ

Перед запуском циклу спорожніть кишені та зав'яжіть всі незакріплені елементи. Див. «Завантаження білизни» в розділі «Поради та рекомендації».

Видаліть сторонні предмети (наприклад, металеві скріпки, кнопки, монети тощо), які можуть бути знайдені в ущільнювачі дверцят, фільтрі шлангу подачі води і барабані. Див. розділи «Ущільнювач дверцят з подвійним утримувачем», «Чищення барабана» та «Очищення впускного шлангу та фільтра клапана». За необхідності зверніться до авторизованого сервісного центру.

13.3 Чищення зовнішніх поверхонь

Очищайте прилад лише м’яким милом і теплою водою. Витирайте насухо всі поверхні.

Не використовуйте металеві мочалки або абразивні матеріали.

⚠ **УВАГА**

Не використовуйте спирт, розчинники чи хімічні продукти.

⚠ **УВАГА**

Не очищуйте металеві поверхні миючим засобом, який містить хлор.

13.4 Видалення накипу

ⓘ

Якщо вода у вашому регіоні високої або середньої жорсткості, рекомендується використовувати пом'якшувач води для пральних машин (іноді видаляючи накип).

Регулярно оглядайте барабан на предмет наявності накипу.

ⓘ

Завжди дотримуйтесь інструкцій, наведених на упаковці цих засобів.

13.5 Профілактичне прання

Часте та тривале використання програм із низькою температурою прання може призвести до відкладень прального засобів і ворсу, а також до росту бактерій усередині барабану та баку,

Для усунення таких відкладень та проведення гігієнічного очищення внутрішньої частини приладу регулярно (принаймні раз на місяць) здійснюйте холосте прання.

Запустіть програму прання бавовняних речей із максимальною температурою води та невеликою кількістю прального порошку або, за наявності, запустіть програму Machine Clean.

13.6 Ущільнювач дверцят

Цей прилад розроблено з **системою зливу, що очищується самостійно**. Це дозволяє вимивати волокна, які випадають з одягу, разом з водою. Регулярно оглядайте ущільнювач і за необхідності очищайте його, як описано на схемі нижче. Монети, ґудзики, інші дрібні предмети можна дістати наприкінці циклу.

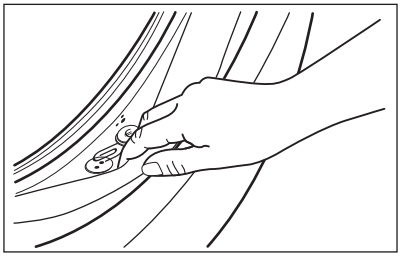

Чистьте його за потреби, використовуючи аміачний миючий засіб, щоб не подряпати поверхню ущільнювача.

ⓘ

Завжди дотримуйтесь інструкцій, наведених на упаковці цих засобів.

13.7 Очищення барабана

Регулярно оглядайте барабан, щоб запобігати утворенню небажаних відкладень.
Очистіть барабан спеціальними засобами для нержавіючої сталі.

ⓘ

Завжди дотримуйтесь інструкцій, наведених на упаковці цих засобів.
Не чистіть барабан кислотовмісними речовинами проти вапняних відкладень, а також абразивними засобами, що містять хлор чи залізо.

Для ретельного очищення:

1. Очистіть барабан спеціальними засобами для нержавіючої сталі.
2. Запустіть коротку програму прання бавовняних речей при високій температурі без білизни з невеликою кількістю прального порошку або, за наявності, запустіть програму Machine Clean.

13.8 Очищення дозатора мийного засобу

Щоб запобігти можливим відкладенням присохлого засобу для миття або згорнутого пом'якшувача тканини та/або утворенню цвілі в дозаторі засоба для прання, кожні два місяці виконуйте

наступну процедуру очищення, як показано на наступних схемах:

1. Відкрийте лоток дозатора. Натисніть фіксатор униз, як показано на малюнку, і витягніть лоток.

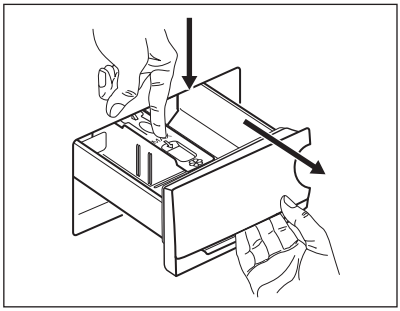

2. Зніміть верхню частину відділення для добавок, щоб полегшити процес очищення. Переконайтеся, що всі залишки миючих засобів видалено з верхньої та нижньої частини ніші для лотка. Очистіть нішу за допомогою невеликої щітки.

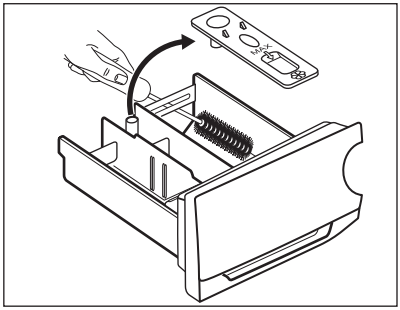

3. Промийте лоток для миючих засобів проточною теплою водою, щоб видалити залишки миючого засобу. Після очищення встановіть верхню частину лотка для миючих засобів на місце.

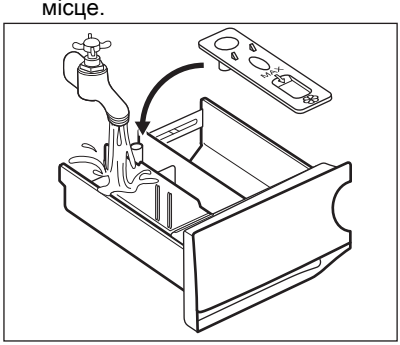

4. Вставте лоток для миючих засобів на напрямні і підштовхніть, щоб він став на місце. Запустіть програму полоскання без білизни в барабані.

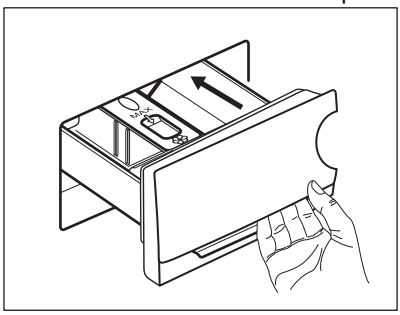

13.9 Очищення зливного насоса

Регулярно перевіряйте зливний насос та тримайте його чистим.

Прочистьте зливний насос у наведених далі випадках:

- Прилад не зливає воду.
- Барабан не обертається.
- Прилад видає незвичайний шум через блокування зливного насоса.
- Дисплей показує код несправності E20

⚠ **ПОПЕРЕДЖЕННЯ!**

- Від’єднайте вилку від розетки.
- Не знімайте фільтр під час роботи приладу.
- Не очищуйте зливний насос, якщо вода у приладі гаряча. Зачекайте, доки вода охолоне.
- Повторіть крок 3 декілька разів, закриваючи та відкриваючи клапан, доки вода не перестане витікати.

Під час витягання фільтра завжди тримайте поруч ганчірку, щоб витерти розлиту воду.

Щоб прочистити насос, виконайте такі дії:

1.
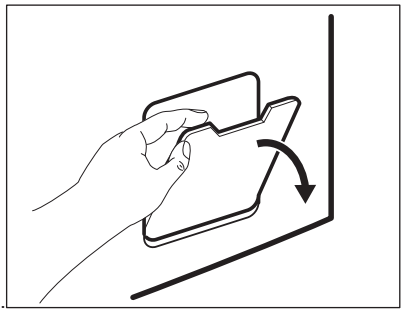

2.
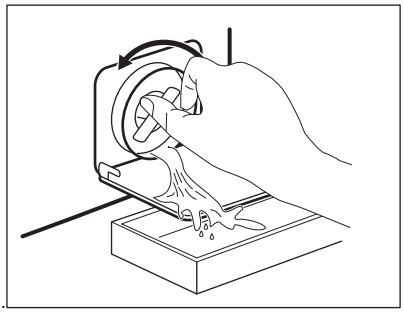

3.
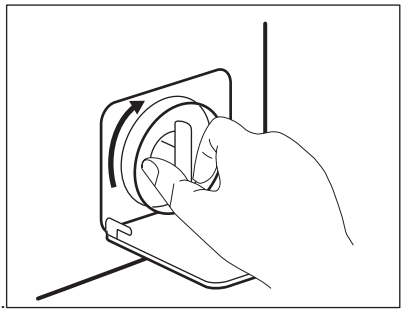

4.
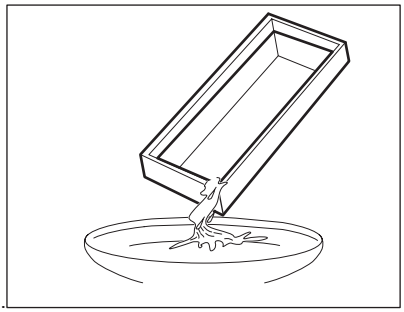

5.
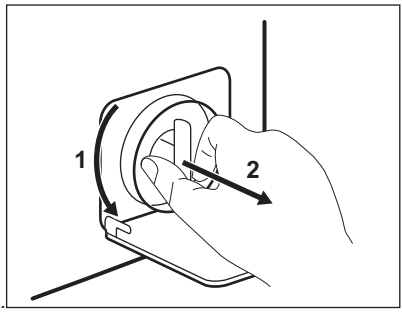

6.
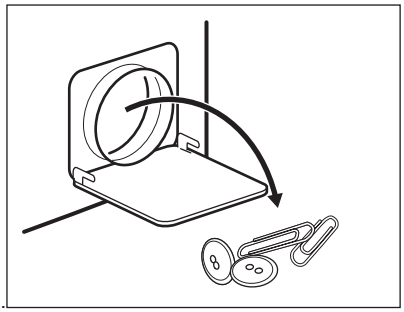

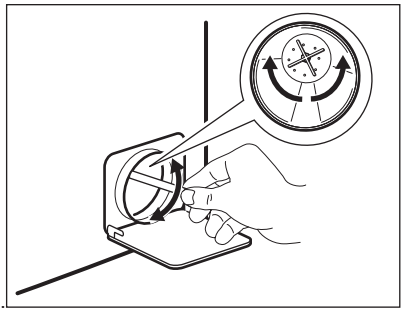

7.

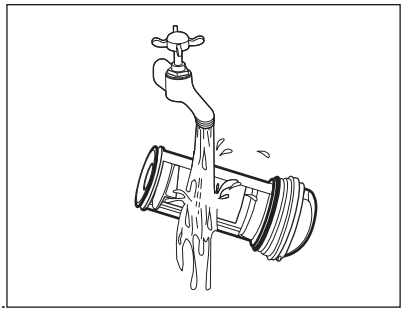

8.

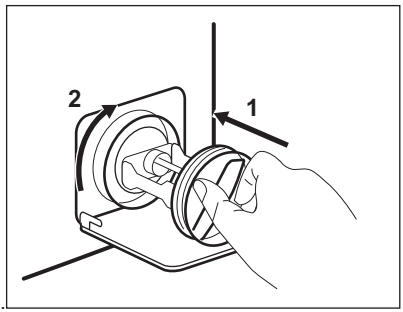

9.

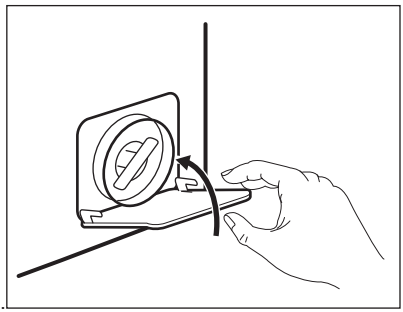

10.

⚠ ПОПЕРЕДЖЕННЯ!

Переконайтеся, що лопатка насоса обертається. Якщо вона не обертається, зверніться в авторизований сервісний центр. Подбайте також про те, щоб фільтр був правильно закручений. Це потрібно, щоб запобігти витіканню води.

Якщо ви зливаєте воду в екстреному порядку, потрібно знову ввімкнути систему зливання:

1. Додайте 2 літри води у відділення для основного прання дозатора миючого засобу.
2. Запустіть програму, щоб злити воду.

13.10 Очищення впускного шланга та фільтра клапана

Рекомендується періодично очищувати фільтри впускного шлангу та клапана для видалення відкладень, що накопичуються з часом:

1. Від'єднайте шланг подачі води від крану та очистіть фільтр.

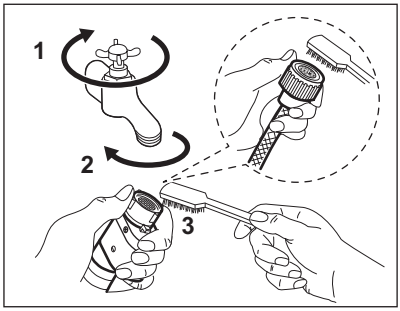

2. Від'єднайте шланг подачі води від приладу, послабивши круглу гайку.

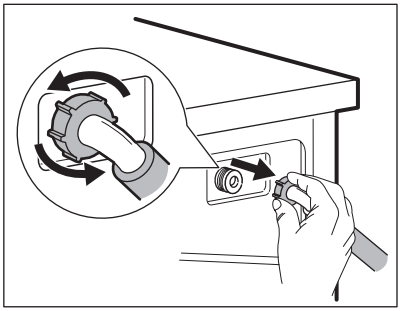

3. За допомогою зубної щітки очистіть фільтр клапана у задній частині приладу.

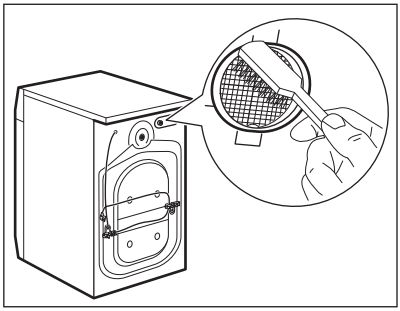

4. Приєднуючи шланг назад до задньої частини приладу, поверніть його вліво або вправо (не у вертикальну позицію) в залежності від положення водопровідного крану.

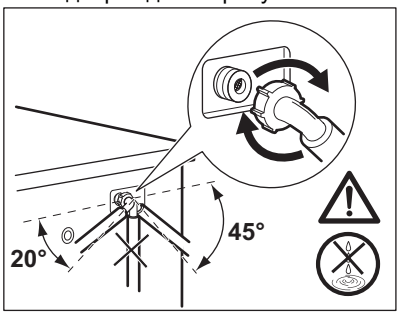

13.11 Екстрене зливання

Якщо прилад не зливає воду, виконайте процедуру, описану в розділі «Чищення зливного насосу». За необхідності почистіть насос.

Якщо ви зливаєте воду в екстреному порядку, потрібно знову ввімкнути систему зливання:

1. Додайте 2 літри води у відділення для основного прання дозатору миючого засобу.
2. Запустіть програму, щоб злити воду.

13.12 Запобіжні заходи проти замерзання

Якщо прилад установлено в місці, де температура може досягати значень близько 0°C або падати нижче, злийте воду, що залишилась у впускному шлангу та зливному насосі.

1. Витягніть вилку з електричної розетки.
2. Закрийте водопровідний кран.
3. Встановіть обидва кінці шлангу подачі води в миску або іншу ємність та зачекайте, доки вода витече зі шлангу.
4. Спорожніть зливний насос. Застосування процедури екстреного зливання.
5. Після того як зливний насос спорожниться, знову вставте шланг подачі води.

⚠ ПОПЕРЕДЖЕННЯ!

Переконайтеся в тому, що температура перевищує 0 °C, перш ніж знову використовувати прилад. Виробник не несе відповідальності за збитки, спричинені низькими температурами.

14. УСУНЕННЯ НЕСПРАВНОСТЕЙ

⚠ ПОПЕРЕДЖЕННЯ!

Див. розділи з інформацією щодо техніки безпеки.

14.1 Коди попереджень і можливі несправності

Під час роботи прилад не запускається або зупиняється. Спершу спробуйте знайти вирішення проблеми (див. наведені нижче таблиці).

> ⚠ **ПОПЕРЕДЖЕННЯ!**
>
> Перш ніж виконувати будь-які перевірки, вимкніть прилад.

При виникненні деяких проблем на дисплеї з’являється код попередження, а також може постійно світитися кнопка Старт/Пауза ▷II **:**

Несправність	Можливе вирішення
E 10 Прилад не заповнюється водою належним чином.	• Переконайтеся в тому, що водопровідний кран відкрито. • Переконайтеся, що тиск води не є занадто низьким. Для отримання цієї інформації зверніться до місцевої водопровідної служби. • Переконайтеся в тому, що водопровідний кран не засмічено. • Переконайтеся, що впускний шланг не має пошкоджень, що він не перегнутий і не перекручений. • Переконайтеся в тому, що шланг подачі води під’єднано правильно. • Переконайтеся, що фільтр у впускному шлангу та фільтр клапана не засмічено. Див. розділ «Догляд і очищення».
E20 Прилад не зливає воду.	• Переконайтеся, що зливний отвір не засмічено. • Переконайтеся в тому, що зливний шланг не перетиснутий і не перекручений. • Переконайтеся, що зливний фільтр не засмічено. У разі потреби очистьте фільтр. Див. розділ «Догляд та чистка». • Переконайтеся в тому, що зливний шланг під’єднано правильно. • Установіть програму зливу, якщо було обрано програму без цієї фази. • Установіть програму зливу, якщо було обрано функцію, після виконання якої вода залишається в баку.
E40 Дверцята приладу відчинено або зачинено неправильно.	• Переконайтеся, що дверцята належним чином закриті.
E91 Внутрішня помилка. Відсутність зв'язку між електронними компонентами приладу.	• Програма була не завершена належним чином або прилад зупинився занадто рано. Вимкніть прилад, а потім увімкніть його знову. • Якщо код попередження з’являється знову, зверніться до авторизованого сервісного центру.
EH0 Нестабільна робота електромережі.	• Зачекайте, доки напруга не стабілізується.

Якщо з’являються інші коди помилок, вимкніть та увімкніть прилад. Якщо проблема повторюється, зверніться до авторизованого сервісного центру.
У разі виникнення інших проблем з пральною машиною зверніться до наведеної нижче таблиці на предмет пошуку можливих шляхів їхнього вирішення.

Несправність	Можливе вирішення
Програма не активується.	• Переконайтеся, що вилку під’єднано до розетки. • Переконайтеся в тому, що дверцята приладу закриті. • Переконайтеся в тому, що всі запобіжники на електричному щитку справні. • Переконайтеся в тому, що кнопку Старт/Пауза ▷II натиснуто. • Якщо налаштовано відкладений запуск, скасуйте його або дочекайтеся завершення зворотного відліку. • Деактивуйте функцію захисту від доступу дітей, якщо її увімкнено. • Перевірте положення перемикача на обраній програмі.
Прилад наповнюється водою та відразу її зливає.	• Переконайтеся в тому, що зливний шланг установлено правильно. Можливо, шланг розміщено занадто низько. Див. розділ «Інструкції з установки».
Фаза віджимання не виконується, або цикл прання триває довше, ніж звичайно.	• Встановіть програму віджимання. • Переконайтеся, що зливний фільтр не засмічено. У разі потреби очистьте фільтр. Див. розділ «Догляд та чистка». • Розподіліть речі в баку вручну та повторно запустіть фазу віджимання. Ця несправність може бути викликана нерівномірним розподілом білизни.
Вода на підлозі.	• Переконайтеся в тому, що муфти водопровідних шлангів затягнуті належним чином, а протікання відсутні. • Переконайтеся в тому, що впускний і зливний шланги не мають пошкоджень. • Переконайтеся в тому, що використовується належна кількість відповідного миючого засобу.
Дверцята приладу не відчиняються.	• Переконайтеся, що не було обрано програму прання, по закінченні якої вода залишається в барабані. • Переконайтеся, що програма прання завершена. • Налаштуйте програму зливання або віджимання, якщо в барабані залишилася вода. • Переконайтеся, що прилад отримує електроживлення. • Ця проблема може бути викликана несправністю приладу. Зверніться до авторизованого сервісного центру.
Прилад видає незвичайний шум та вібрує.	• Переконайтеся в тому, що прилад вирівняно належним чином. Див. розділ «Інструкції з установки». • Переконайтеся в тому, що пакувальні матеріали та транспортувальні болти видалено. Див. розділ «Інструкції з установки». • Додайте більше білизни в барабан. Можливо, кількості завантаженої білизни недостатньо.

Несправність	Можливе вирішення
Тривалість програми збільшується або зменшується під час виконання програми.	• Функція ProSense Technology може регулювати тривалість програми відповідно до типу та обсягу білизни. Див. пункт «Визначення завантаження ProSense Technology» у розділі «Щоденне користування».
Результати прання незадовільні.	• Збільште кількість миючого засобу або використовуйте інший миючий засіб. • Перш ніж починати прання, обробляйте стійкі плями спеціальними плямовивідниками. • Переконайтеся в тому, що налаштовано належну температуру. • Зменште кількість завантаженої білизни.
Занадто велика кількість піни в барабані під час циклу прання.	• Зменште кількість миючого засобу.
Після завершення циклу прання в лотку дозатора миючого засобу є залишки миючого засобу.	• Переконайтеся, що клапан знаходиться у правильному положенні (ВГОРУ — для порошкового миючого засобу, ВНИЗ — для рідкого миючого засобу). • Переконайтеся, що ви використовували дозатор миючого засобу відповідно до вказівок, наведених у цій інструкції з експлуатації.

Після перевірки ввімкніть прилад. Виконання програми продовжиться з того моменту, коли її було перервано.
Якщо проблема з'являється знову, зверніться до авторизованого сервісного центру.
Дані, необхідні для сервісного центру, вказані на табличці з технічними даними.

15. ПОКАЗНИКИ СПОЖИВАННЯ

15.1 Коментар

ⓘ

QR-код на етикетці з даними енергоефективності, що постачається з приладом, містить посилання на інформацію про продуктивність приладу в базі даних EU EPREL. Зберігайте етикетку з даними енергоефективності для довідки разом з інструкцією з експлуатації та всіма іншими документами, що надаються з цим приладом.
Аналогічну інформацію також можна знайти в базі даних EPREL за посиланням **https://eprel.ec.europa.eu** і назвою моделі та номером виробу, зазначеними на табличці з технічними даними приладу.

ⓘ

Параметри й тривалість виконання програми можуть відрізнятися залежно від умов експлуатації (наприклад, температури в приміщенні, температури та тиску води, обсягу завантаження та типу білизни, напруги в мережі) і вибраних налаштувань програми (відмінних від стандартних).

15.2 Відповідно до технічного регламенту Комісії ЄС № 2019/2023

Програма Eco 40-60	кг	кВт·год	л	гг:хх	% 1)	°C	об/хв 2)
Повне завантаження	6.0	0.585	51.0	03:17	53.00	36.0	1151
Половинне заванта-ження	3.0	0.385	36.0	02:35	53.00	29.0	1151
Четвертинне заванта-ження	1.5	0.160	33.0	02:30	55.00	23.0	1151

1) Залишкова вологість наприкінці фази віджимання. Чим вища швидкість віджимання, тим більший шум і нижчий рівень залишкової вологості.

2) Максимальна швидкість віджимання.

Споживання енергії в різних режимах

Вимкнено (Вт)	Режим очікування (Вт)	Відкладений пуск (Вт)
0.50	0.50	4.00
Час до переходу у вимкнений стан / режим очікування — максимум 15 хвилин.		

15.3 Загальні програми

ⓘ

Ці значення є лише орієнтовними.

Програма	кг	кВт·год	л	гг:хх	% 1)	°C	об/хв 2)
Cottons 3) 95 °C	6.0	1.900	70.0	03:20	53.00	85.0	1200
Cottons 60 °C	6.0	1.100	65.0	03:20	53.00	55.0	1200
Cottons 4) 20 °C	6.0	0.200	65.0	02:20	53.00	20.0	1200
Synthetics 40 °C	3.0	0.600	65.0	02:15	35.00	40.0	1200
Delicates 5) 30 °C	1.0	0.300	40.0	01:00	35.00	30.0	1200

Програма	кг	кВт·год	л	гг:хх	% 1)	°C	об/хв2)
Wool/Silk 30 °C	1.0	0.200	40.0	01:05	30.00	30.0	1200

1) Залишкова вологість наприкінці фази віджимання. Чим вища швидкість віджимання, тим більший шум і нижчий рівень залишкової вологості.

2) Орієнтовний індикатор швидкості віджимання.

3) Підходить для прання сильно забруднених текстильних виробів.

4) Підходить для прання речей із бавовняних, синтетичних і змішаних тканин із низьким ступенем забруднення.

5) Також використовується як швидкий цикл прання для одягу з низьким ступенем забруднення.

16. ЕКСПРЕС-ДОВІДНИКИ

16.1 Щоденне використання

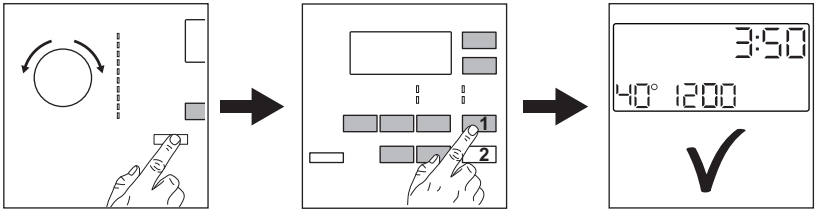

Вставте вилку в розетку.

Відкрийте водопровідний кран.

Завантажте білизну.

Додайте миючий засіб та інші засоби для білизни у відповідне відділення дозатора миючих засобів.

1. Натисніть кнопку Увімк./Вимк., щоб увімкнути прилад. Поверніть перемикач програм на бажану програму.
2. Встановіть бажані опції за допомогою відповідних сенсорних кнопок.
3. Щоб розпочати програму, торкніться кнопки **Старт/Пауза**▷||.

Після завершення програми вийміть білизну.

16.2 Очищення фільтра зливного насоса

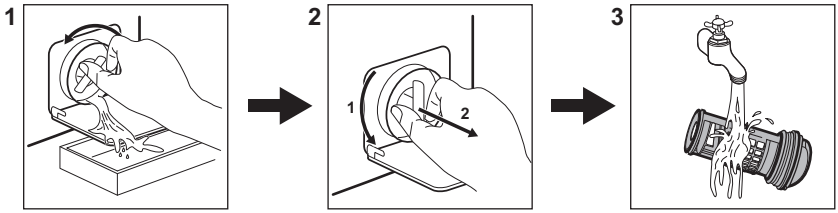

Регулярно очищуйте фільтр і, особливо, якщо на дисплеї з'являється код попередження E20.

16.3 Програми

Програми	Завантаження	Опис виробу
Eco 40-60 1)	6.0 кг	Біла та кольорова бавовна. Речі середнього рівня забрудненості.
Cottons	6.0 кг	Білі і кольорові бавовняні речі.
Synthetics	3.0 кг	Вироби з синтетичних або змішаних тканин.
Delicates	1.0 кг	Вироби з делікатних тканин, наприклад акрилу, віскози чи поліестеру.
Wool/Silk	1.0 кг	Вироби з вовни, призначені для прання в пральних машинах, а також вироби з вовни та делікатних тканин, придатні для ручного прання.
20 min. - 3kg	3.0 кг	Синтетичні та змішані тканини. Речі з низьким рівнем забруднення і вироби, які потрібно лише освіжити.
Easy Iron	3.0 кг	Вироби з синтетики, які потребують делікатного прання.
Downing Jackets	2.0 кг	Одна синтетична ковдра, одяг з підкладкою, пухові ковдри, пухові куртки.
Outdoor	1.5 кг **2)** 1.0 кг **3)**	Сучасний верхній спортивний одяг.
Denim	1.5 кг	Джинсовий та трикотажний одяг.

1) Згідно з технічним регламентом Комісії ЄС № 2019/2023 ця програма з робочою температурою 40 °C дає змогу очищувати бавовняну білизну зі звичайним ступенем забруднення, яку можна прати за температури 40 °C або 60 °C разом в одному циклі.

Інформацію щодо температури білизни, тривалості програми та інші дані див. в главі «Показники споживання».
Найефективнішими програмами з точки зору споживання енергії є, як правило, ті, що виконуються за нижчих температур із довшою тривалістю.

2) Програма прання.

3) Програма прання та фаза відновлення водовідштовхувальних властивостей.

Завантаження приладу до максимальної місткості, зазначеної для кожної програми, допомагає знизити споживання енергії та води.

Відповідні миючі засоби для програм прання

Програма	Універсальний пральний порошок[1)]	Універсальний рідкий мийний засіб	Рідкий мийний засіб для кольорової білизни	Делікатні вироби з вовни	Спеціальний
Eco 40-60	▲	▲	▲	--	--
Cottons	▲	▲	▲	--	--
Synthetics	▲	▲	▲	--	--
Delicates	--	--	--	▲	▲
Wool/Silk	--	--	--	▲	▲
20 min. - 3kg	--	▲	▲	--	--
Easy Iron	▲	▲	▲	--	--
Downing Jackets	--	--	--	▲	▲
Outdoor	--	--	--	▲	▲
Denim	--	--	▲	▲	▲

1) За температури, що перевищує 60 °C, рекомендується використовувати пральний порошок.

▲ = Рекомендовано

-- = Не рекомендовано

16.4 Тип та кількість миючого засобу.

- Застосовуйте лише миючі засоби та речовини, призначені для використання у пральних машинах. По-перше, дотримуйтеся наступних основних правил:
  - порошкові мийні засоби (також таблетки та однодозові мийні засоби) для всіх типів тканин, за винятком делікатних. Віддавайте перевагу порошковим миючим засобам, які містять відбілювач, для білої білизни та гігієнічної обробки,
  - рідкі засоби для миття (також однодозові засоби для миття), бажано для низькотемпературних програм прання (макс. 60°C) для всіх типів волокон або спеціально лише для вовни.
- Не змішуйте різні типи мийних засобів.
- Використовуйте меншу кількість мийного засобу, якщо:
  - ви перете невелику кількість білизни;
  - білизна злегка забруднена;
  - під час прання утворюється велика кількість піни.
- У разі використання таблеток або капсул для прання завжди кладіть їх всередину барабану, а не в дозатор мийного засобу, і дотримуйтесь рекомендацій виробника.

Недостатня кількість миючого засобу може призвести до:
- незадовільних результатів прання,
- посіріння білизни,
- жирності одягу,
- цвілі у приладі.

Надмірна кількість миючого засобу може призвести до:
- піноутворення,
- зниження ефективності прання,
- недостатнього полоскання,
- більшого впливу на навколишнє середовище.

16.5 Графік періодичного очищення

Періодичне чищення допомагає подовжити термін служби вашого приладу.

Після кожного циклу залишайте дверцята та дозатор мийного засобу злегка відкритими, щоб забезпечити циркуляцію повітря та усунути вологу всередині приладу.

Якщо прилад не використовується протягом тривалого часу, перекрийте водопровідний кран і витягніть вилку з розетки.

Орієнтовний графік періодичного очищення:

Видалення накипу	Двічі на рік
Профілактичне прання	Один раз на місяць
Очищення ущільнювача дверцят	Кожні два місяці
Очищення барабана	Кожні два місяці
Очищення дозатора миючого засобу	Кожні два місяці
Очищення впускного шлангу та фільтра клапана	Двічі на рік

Регулярно оглядайте барабан на предмет наявності накипу. Ми рекомендуємо час від часу виконувати цикл прання з порожнім барабаном із засобом для видалення накипу.

Видалення сторонніх предметів

ⓘ

Перед запуском циклу спорожніть кишені та зав'яжіть всі незакріплені елементи.

Видаліть сторонні предмети (наприклад, металеві скріпки, кнопки, монети тощо), які можуть бути знайдені в ущільнювачі дверцят, фільтрі шлангу подачі води і барабані. За необхідності зверніться до авторизованого сервісного центру.

Ущільнювач дверцят

Цей прилад розроблено з **системою зливу, що очищується самостійно**. Це дозволяє вимивати волокна, які випадають з одягу, разом з водою. Регулярно оглядайте ущільнювач і за необхідності очищайте його, як описано на схемі нижче. Монети, ґудзики, інші дрібні предмети можна дістати наприкінці циклу.

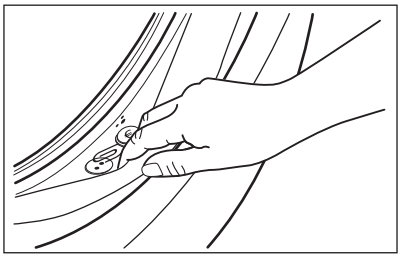

Чистьте його за потреби, використовуючи аміачний миючий засіб, щоб не подряпати поверхню ущільнювача.

У разі необхідності, видаліть ворс та інші об’єкти з ніші фільтру.

17. ОХОРОНА ДОВКІЛЛЯ

Здавайте на повторну переробку матеріали, позначені відповідним символом ♲. Викидайте упаковку у відповідні контейнери для вторинної сировини. Допоможіть захистити навколишнє середовище та здоров’я інших людей і забезпечити вторинну переробку електричних і електронних приладів. Не викидайте прилади, позначені відповідним символом 🗑, разом з іншим домашнім сміттям. Поверніть продукт до заводу із вторинної переробки у вашій місцевості

або зверніться до місцевих муніципальних органів влади.

aeg.com

155289820-A-232025